УДК 621.643.4.062:006.354

Группа Г18

ГОСУДАРСТВЕННЫЙ СТАНДАРТ СОЮЗА ССР

УГОЛЬНИКИ ФЛАНЦЕВЫЕ С УГЛОМ НАКЛОНА 135° ГЕРМЕТИЗИРУЕМЫЕ ДЛЯ СОЕДИНЕНИЙ ТРУБОПРОВОДОВ ПО ВНУТРЕННЕМУ КОНУСУ

Конструкция и размеры

Hermetable flange union elbows with slope angle 135° for tube connections on internal cone. Construction and dimensions

ГОСТ 16057—70

Постановлением Комитета стандартов, мер и измерительных приборов при Совете Министров СССР от 5 июня 1970 г. № 839 срок введения установлен с 01.01.71

Несоблюдение стандарта преследуется по закону

1. Конструкция и размеры фланцевых угольников должны соответствовать указанным на чертеже и в таблице.

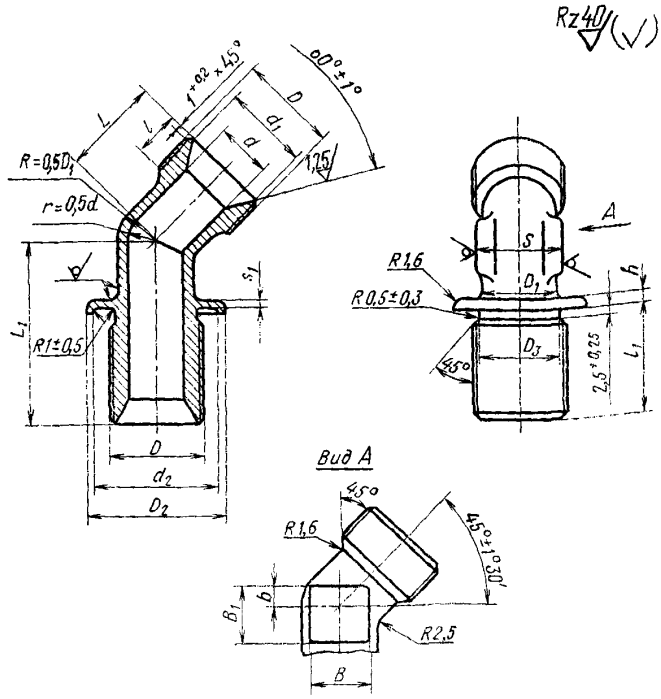

Издание официальное

★

Перепечатка воспрещена

Переиздание. Июнь 1987 г.

gost.e-ecolog.ru

Размеры, мм

Наружный диаметр труб $D_н$	d	d_1	d_2	Резьба D	D_1	D_2	D_3	S	l	l_1	L	L_1	h	s_1	b	B	B_1	Масса 100 шт. в кг
									Пред. откл.									
									±0,4				±0,2					
6	4	11,0	20	М14×1,5	9	23	11,8	12	9	25	18	36	3	1,5	2	5	6	3,58
8	6	13,0	22	М16×1,5	11	25	13,8	14								7	7	4,90
10	8	15,0	25	М18×1,5	13	28	15,8				19	38			3	9	9	6,18
12	10	17,0	27	М20×1,5	15	30	17,8	17			20	40			4	10	10	7,42
14	12	19,0	30	М22×1,5	17	33	19,8	19			22	42				13	13	9,30
16	14	21,0	32	М24×1,5	19	35	21,8	22	11	28	24	46			5	15	15	11,53
18	16	24,0	35	М27×1,5	22	38	24,8	24		29		48				17	16	14,30
20	18	27,0	38	М30×1,5	24	41	27,8	27		30	26	50			6	18	18	16,41
22	20	29,0	40	М33×1,5	26	43	30,8		12	31	28	52	4	2,5			20	19,00
24	22				28			30							7	22	21	21,50
25	23	32,0	42	М36×1,5	29	46	33,8		13	33	31	56						22,90
28	26	35,0	45	М39×1,5	32	49	36,8	32			32	58			8	25	22	28,10
30	28	35,5			34			36							9	28	25	30,30
32	30	38,0	52	М42×1,5	37	56	39,8	41			33					30		34,10
34	32	41,0	55	М45×1,5	39	59	42,8				34	60			10		26	36,25
36	34	44,0	60	М48×1,5	41	64	45,8	46			36						28	40,60
38	36				43													43,40

2. Материал: штамповки из стали марок 45, 38ХА, 12Х18Н9Т (Х18Н9Т), 13Х11Н2В2МФ (1Х12Н2ВМФ).

3. Технические требования — по ГОСТ 16078—70.

Пример условного обозначения фланцевого угольника к трубопроводу $D_н$ 16 из стали марки 45:

Угольник фланцевый 16—022 ГОСТ 16057—70

То же, из стали марки 38ХА:

Угольник фланцевый 16—021 ГОСТ 16057—70

То же, из стали марки 12Х18Н9Т:

Угольник фланцевый 16—012 ГОСТ 16057—70

То же, из стали марки 13Х11Н2В2МФ:

Угольник фланцевый 16—011 ГОСТ 16057—70

То же, для изделий авиационной и общей техники:

Угольник фланцевый 16—022А ГОСТ 16057—70

Угольник фланцевый 16—021А ГОСТ 16057—70

Угольник фланцевый 16—012А ГОСТ 16057—70

Угольник фланцевый 16—011А ГОСТ 16057—70

gost.e-ecolog.ru