УДК 621.643.4.062:006.354 Группа Г18

ГОСУДАРСТВЕННЫЙ СТАНДАРТ СОЮЗА ССР

УГОЛЬНИКИ ФЛАНЦЕВЫЕ ДЛЯ СОЕДИНЕНИЙ ТРУБОПРОВОДОВ ПО ВНУТРЕННЕМУ КОНУСУ

Конструкция и размеры

Flange union elbows for tube connections on internal cone. Construction and dimensions

ГОСТ 16054—70

Постановлением Комитета стандартов, мер и измерительных приборов при Совете Министров СССР от 5 июня 1970 г. № 839 срок введения установлен с 01.01.71

Несоблюдение стандарта преследуется по закону

1. Конструкция и размеры фланцевых угольников должны соответствовать указанным на чертеже и в таблице.

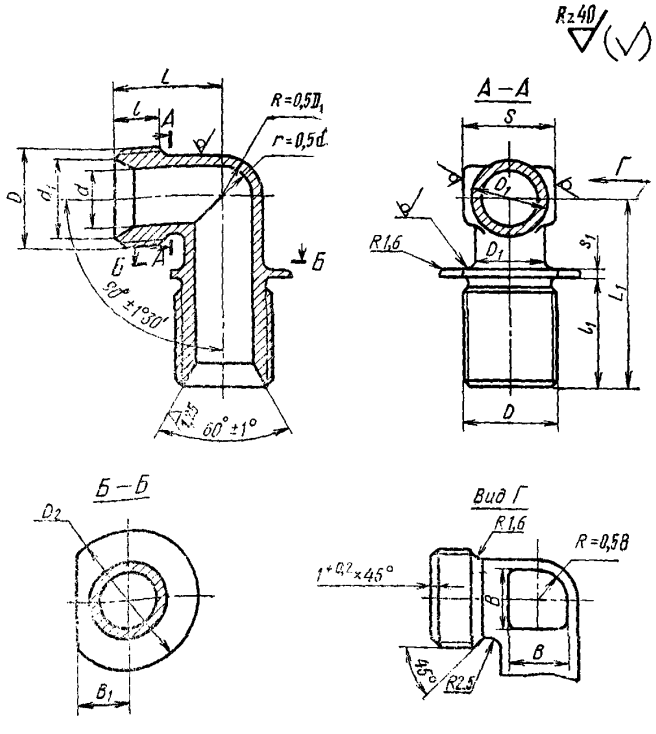

Издание официальное ★ **Перепечатка воспрещена**

Переиздание. Июнь 1987 г.

gost.e-ecolog.ru

Размеры, мм

Наружный диаметр труб $D_н$	d	d_1	Резьба D	D_1	D_2	S	l	l_1	L	$L_т$	S_1	B	B_1		Масса 100 шт. в кг
							Пред. откл.						Номин.	Пред. откл.	
							±0,4				±0,2				
6	4	11,0	М14×1,5	9	22	12	9	25	21	40	1,5	5	8	±0,2	4,31
8	6	13,0	М16×1,5	11	24	14			22	42		7	9		5,35
10	8	15,0	М18×1,5	13	26				24			9	10		6,65
12	10	17,0	М20×1,5	15	28	17				45		10	11	±0,4	8,05
14	12	19,0	М22×1,5	17	30	19			25			13	12		9,60
16	14	21,0	М24×1,5	19	35	22	11	28	28	48		15	13		11,43
18	16	24,0	М27×1,5	22	38	24		29	30	52		17	15		13,45
20	18	27,0	М30×1,5	24	42	27		30		55		18	16		16,15
22	20	29,0	М33×1,5	26	45		12	31	33	60	2,5		18		19,37
24	22			28		30						22			22,85
25	23	32,0	М36×1,5	29	48		13	33	36	62			19		24,55
28	26	35,0	М39×1,5	32	50	32			38	65		25	21		29,50
30	28	35,5		34		36						28			32,80
32	30	38,0	М42×1,5	37	55	41			40			30	22		36,25
34	32	41,0	М45×1,5	39	60					68			24		39,30
36	34	44,0	М48×1,5	41	65	46			42	70			25		42,80
38	36			43											46,10

2. Материал: штамповки из стали марок 45, 38ХА, 12Х18Н9Т (Х18Н9Т), 13Х11Н2В2МФ (1Х12Н2ВМФ).

3. Технические требования — по ГОСТ 16078—70.

Пример условного обозначения фланцевого угольника к трубопроводу $D_н$ 16 из стали марки 45:

Угольник фланцевый 16—022 ГОСТ 16054—70

То же, из стали марки 38ХА:

Угольник фланцевый 16—021 ГОСТ 16054—70

То же, из стали марки 12Х18Н9Т:

Угольник фланцевый 16—012 ГОСТ 16054—70

То же, из стали марки 13Х11Н2В2МФ:

Угольник фланцевый 16—011 ГОСТ 16054—70

То же, для изделий авиационной и общей техники:

Угольник фланцевый 16—022А ГОСТ 16054—70

Угольник фланцевый 16—021А ГОСТ 16054—70

Угольник фланцевый 16—012А ГОСТ 16054—70

Угольник фланцевый 16—011А ГОСТ 16054—70

gost.e-ecolog.ru