УДК 621.643.4.062:006.354 Группа Г18

ГОСУДАРСТВЕННЫЙ СТАНДАРТ СОЮЗА ССР

УГОЛЬНИКИ ПРОХОДНЫЕ ДЛЯ СОЕДИНЕНИЙ ТРУБОПРОВОДОВ ПО ВНУТРЕННЕМУ КОНУСУ

Конструкция и размеры

Union elbows for tube connections on internal cone.
Construction and dimensions

ГОСТ 16053—70

Постановлением Комитета стандартов, мер и измерительных приборов при Совете Министров СССР от 5 июня 1970 г. № 839 срок введения установлен с 01.01.71

Несоблюдение стандарта преследуется по закону

1. Конструкция и размеры проходных угольников должны соответствовать указанным на чертеже и в таблице.

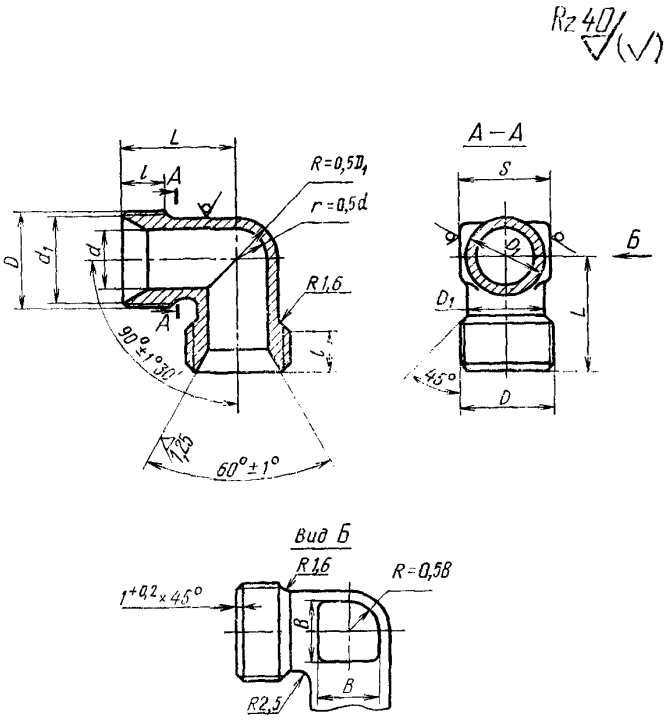

Издание официальное ★ Перепечатка воспрещена

Переиздание. Июнь 1987 г.

gost.e-ecolog.ru

Размеры, мм

Наружный диаметр труб $D_н$	d	d_1	Резьба D	D_1	S	l	L	B	Масса 100 шт. в кг
						Пред. откл. ±0,4			
6	4	11,0	М14×1,5	9	12	9	21	5	2,56
8	6	13,0	М16×1,5	11	14		22	7	3,45
10	8	15,0	М18×1,5	13			24	9	4,10
12	10	17,0	М20×1,5	15	17			10	5,06
14	12	19,0	М22×1,5	17	19		25	13	6,35
16	14	21,0	М24×1,5	19	22	11	28	15	7,75
18	16	24,0	М27×1,5	22	24		30	17	9,35
20	18	27,0	М30×1,5	24	27			18	11,15
22	20	29,0	М33×1,5	26		12	33		13,35
24	22			28	30			22	15,78
25	23	32,0	М36×1,5	29		13	36		17,40
28	26	35,0	М39×1,5	32	32		38	25	22,80
30	28	35,5		34	36			28	26,50
32	30	38,0	М42×1,5	37	41		40	30	29,60
34	32	41,0	М45×1,5	39					33,50
36	34	44,0	М48×1,5	41	46		42		36,65
38	36			43					41,50

2. Материал: штамповки из стали марок 45, 38ХА, 12Х18Н9Т (Х18Н9Т), 13Х11Н2В2МФ (1Х12Н2ВМФ).

3. Технические требования — по ГОСТ 16078—70.

Пример условного обозначения проходного угольника к трубопроводу $D_н$ 16 из стали марки 45:

Угольник проходной 16—022 ГОСТ 16053—70

То же, из стали марки 38ХА:

Угольник проходной 16—021 ГОСТ 16053—70

То же, из стали марки 12Х18Н9Т:

Угольник проходной 16—012 ГОСТ 16053—70

То же, из стали марки 13Х11Н2В2МФ:

Угольник проходной 16—011 ГОСТ 16053—70

То же, для изделий авиационной и общей техники:

Угольник проходной 16—022А ГОСТ 16053—70

Угольник проходной 16—021А ГОСТ 16053—70

Угольник проходной 16—012А ГОСТ 16053—70

Угольник проходной 16—011А ГОСТ 16053—70

gost.e-ecolog.ru