УДК 621.643.4.065:006.354 Группа Г18

ГОСУДАРСТВЕННЫЙ СТАНДАРТ СОЮЗА ССР

ПЕРЕХОДНИКИ ПРЯМЫЕ ДЛЯ СОЕДИНЕНИЙ ТРУБОПРОВОДОВ ПО ВНУТРЕННЕМУ КОНУСУ

Конструкция и размеры

Reducer-type unions for tube connections on internal cone. Construction and dimensions

ГОСТ 16052—70*

Постановлением Комитета стандартов, мер и измерительных приборов при Совете Министров СССР от 5 июня 1970 г. № 839 срок введения установлен с 01.01.71

Несоблюдение стандарта преследуется по закону

1. Конструкция и размеры прямых переходников должны соответствовать указанным на чертеже и в таблице.

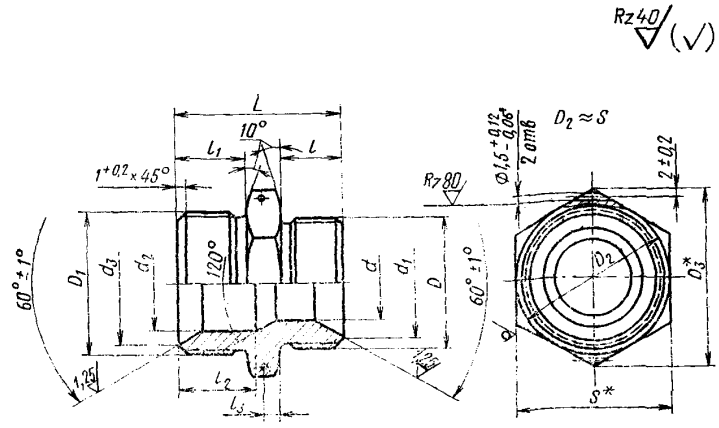

* Размеры для справок.

Издание официальное ★ Перепечатка воспрещена

* Переиздание (июнь 1987 г.) с Изменением № 1, утвержденным в декабре 1980 г. (ИУС 3—81).

gost.e-ecolog.ru

Размеры, мм

Наружный диаметр труб $D_н$	d	d_1	Резьба D	l Пред. откл. ±0,4	Наружный диаметр труб $D_{н_1}$	d_2	d_3	Резьба D_1	D_3	S	l_1 Пред. откл. ±0,4	l_2 Пред. откл. ±0,4	l_3 Пред. откл. ±0,2	L Пред. откл. ±0,4	Масса 100 шт. в кг
6	4	11	М14×1,5	13	8	6	13	М16×1,5	19,6	17	13	16	3,0	32	3,22
					10	8	15	М18×1,5	21,9	19					3,53
					12	10	17	М20×1,5	25,4	22					4,21
8	6	13	М16×1,5		10	8	15	М18×1,5	21,9	19					3,84
					12	10	17	М20×1,5	25,4	22					4,43
					14	12	19	М22×1,5	27,7	24					5,16
10	8	15	М18×1,5		12	10	17	М20×1,5	25,4	22					4,60
					14	12	19	М22×1,5	27,7	24					5,41
					16	14	21	М24×1,5	31,2	27	15	18	3,5	35	6,64
12	10	17	М20×1,5		14	12	19	М22×1,5	27,7	24	13	16	3,0	32	5,75
					16	14	21	М24×1,5	31,2	27	15	18	3,5	35	6,89
					18	16	24	М27×1,5	34,6	30					7,93
14	12	19	М22×1,5		16	14	21	М24×1,5	31,2	27					6,76
					18	16	24	М27×1,5	34,6	30					7,88
					20	18	27	М30×1,5	36,9	32					9,12
16	14	21	М24×1,5	15	18	16	24	М27×1,5	34,6	30			2,5		8,98
					20	18	27	М30×1,5	36,9	32			4,0	38	9,45
18	16	24	М27×1,5												10,05
					22	20									12,25
20	18	27	М30×1,5				29	М33×1,5	41,6	36	16	19	4,5	40	12,75
					24	22									12,13
22	20	29	М33×1,5	16									4,0		13,00

(Измененная редакция, Изм. № 1).

2. Материал: сталь марок 45, 38ХА, 12Х18Н9Т (Х18Н9Т), 13Х11Н2В2МФ (1Х12Н2ВМФ).

3. Технические требования — по ГОСТ 16078—70.

Пример условного обозначения прямого переходника к трубопроводам $D_н$ 10 и $D_{н_1}$ 16 из стали марки 45:

Переходник прямой 10—16—022 ГОСТ 16052—70

То же, из стали марки 38ХА:

Переходник прямой 10—16—021 ГОСТ 16052—70

То же, из стали марки 12Х18Н9Т:

Переходник прямой 10—16—012 ГОСТ 16052—70

То же, из стали марки 13Х11Н2В2МФ:

Переходник прямой 10—16—011 ГОСТ 16052—70

То же, для изделий авиационной и общей техники:

Переходник прямой 10—16—022А ГОСТ 16052—70

Переходник прямой 10—16—021А ГОСТ 16052—70

Переходник прямой 10—16—012А ГОСТ 16052—70

Переходник прямой 10—16—011А ГОСТ 16052—70

gost.e-ecolog.ru