УДК 621.643.4-238.23:006.354

Группа Г18

ГОСУДАРСТВЕННЫЙ СТАНДАРТ СОЮЗА ССР

ГАЙКИ НАКИДНЫЕ СФЕРИЧЕСКИХ НИППЕЛЕЙ ДЛЯ СОЕДИНЕНИЙ ТРУБОПРОВОДОВ ПО ВНУТРЕННЕМУ КОНУСУ

Конструкция и размеры

Captive nuts of spherical sleeves for tube connections on internal cone. Construction and dimensions

ГОСТ 16047—70*

Постановлением Комитета стандартов, мер и измерительных приборов при Совете Министров СССР от 5 июня 1970 г. № 839 срок введения установлен с 01.01.71

Несоблюдение стандарта преследуется по закону

1. Конструкция и размеры накидных гаек должны соответствовать указанным на чертеже и в таблице.

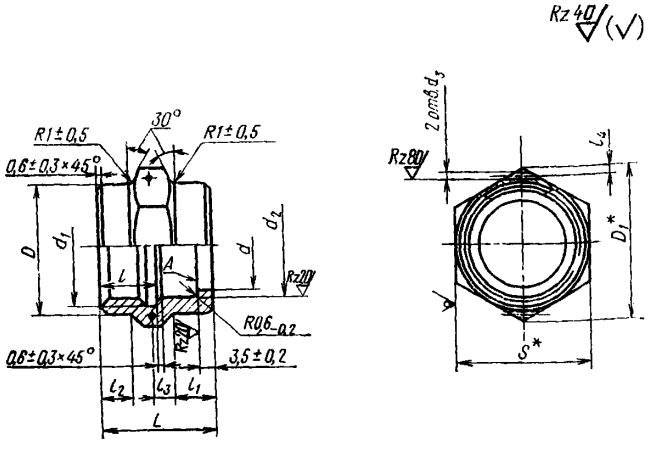

* Размеры для справок.

Издание официальное ★ **Перепечатка воспрещена**

* *Переиздание (июнь 1987 г.) с Изменением № 1, утвержденным в феврале 1986 г. (ИУС 5—86).*

gost.e-ecolog.ru

Размеры, мм

Наружный диаметр труб $D_н$	d	Резьба d_1	d_2	d_3 Пред. откл. $^{+0,12}_{-0,06}$	D	D_1	S	l	l_1	l_2	l_3	l_4	L	Масса 100 шт. в кг
								Пред. откл.						
								±0,4	±0,2				±0,4	
18	21	М27×1,5	25,5	1,5	31	36,9	32	14	9	8	5,5	2,0	28	5,71
20	23	М30×1,5	28,5		34	41,6	36	15					29	6,70
22	25	М33×1,5	31,5		37	47,3	41			9	6,5		32	8,30
24	27													8,30
25	28	М36×1,5	34,5		40						7,0		33	8,60
28	31	М39×1,5	37,5	2,0	43	53,1	46	16	10	10	7,5	2,5	34	10,36
30	33												35	11,35
32	35	М42×1,5	40,5		46									11,55
34	37	М45×1,5	43,5		50	57,7	50				8,0		36	16,00
36	39	М48×1,5	46,5		53	63,5	55				9,0		38	18,50
38	41													17,50

(Измененная редакция, Изм. № 1).

2. Материал: сталь марки 45 и 13Х11Н2В2МФ (1Х12Н2ВМФ).

3. Допуск торцового биения поверхности А относительно оси резьбы — 0,1 мм.

(Измененная редакция, Изм. № 1).

4. Технические требования — по ГОСТ 16078—70.

Пример условного обозначения накидной гайки к трубопроводу $D_н$ 18 из стали марки 45:

Гайка накидная 18—022 ГОСТ 16047—70

То же, из стали марки 13Х11Н2В2МФ:

Гайка накидная 18—011 ГОСТ 16047—70

То же, для изделий авиационной и общей техники:

Гайка накидная 18—022А ГОСТ 16047—70

Гайка накидная 18—011А ГОСТ 16047—70

gost.e-ecolog.ru