

ГОСУДАРСТВЕННЫЙ СТАНДАРТ
СОЮЗА ССР

МЕТЧИКИ ГАЕЧНЫЕ

КОНСТРУКЦИЯ

ГОСТ 1604—71

Издание официальное

БЗ 4—96

ИПК ИЗДАТЕЛЬСТВО СТАНДАРТОВ
Москва

gost.e-ecolog.ru

УДК 621.993.1:006.354 Группа Г23

ГОСУДАРСТВЕННЫЙ СТАНДАРТ СОЮЗА ССР

МЕТЧИКИ ГАЕЧНЫЕ

Конструкция

Nut taps. Design

ГОСТ 1604—71

ОКП 39 1321

Дата введения 01.07.72

1. Настоящий стандарт распространяется на гаечные метчики, предназначенные для нарезания гаек с метрической резьбой по ГОСТ 24705 и дюймовой резьбой по ОСТ НКТП 1260.

Требования стандарта являются обязательными, кроме пп. 3, 4, 8, 10.

(Измененная редакция, Изм. № 3, 5).

2. Конструкция и размеры метчиков должны соответствовать указанным на черт. 1 и в табл. 1, 2.

3. Для метчиков с номинальными диаметрами резьбы от 3 до 10 мм допускается диаметр хвостовика d_2 выполнять:

для мелких шагов — по размерам d_1;

для крупных шагов: для диаметров 3 и 7 мм не более d_1+0,1 для диаметров 4; 5; 6; 8; 9; 10 мм не более d_1+0,2 мм.

(Измененная редакция, Изм. № 2).

Издание официальное **Перепечатка воспрещена**

★

©ИПК Издательство стандартов, 1997
Переиздание с Изменениями

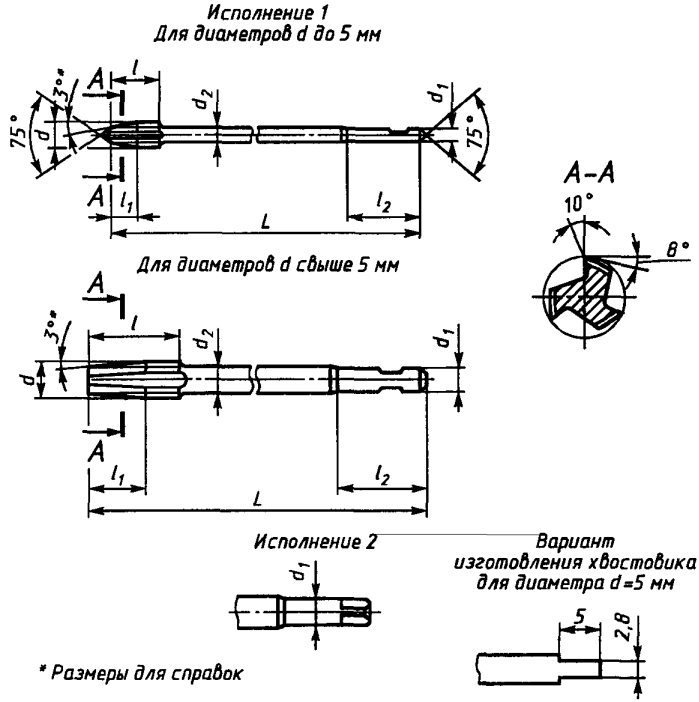
Исполнение 1
Для диаметров d до 5 мм
A
l
3°*
75°
d
d2
d1
75°
A
l1
l2
L
A–A
10°
8°
Для диаметров d свыше 5 мм
A
l
3°*
d
d2
d1
A
l1
l2
L
Исполнение 2
d1
Вариант
изготовления хвостовика
для диаметра d=5 мм
5
2,8
* Размеры для справок

Черт. 1

Таблица 1

Метчики для метрической резьбы

мм

Метчики исполнения 1				Номинальный диаметр резьбы d для рядов			Шаг резьбы P		L	l	l_1	l_2	d_1	d_2
Правые		Левые												
Обозначение	Применяемость	Обозначение	Применяемость	1	2	3	крупный	мелкий						
2640-0005		2640-0006		3	—	—	0,50	—	70	10	6	20	2,24	2,24
2640-0007		2640-0008							120					
2640-0001		2640-0002					—	0,35	70	7	4			2,40
2640-0003		2640-0004							120					
2640-0013		2640-0014		—	3,5	—	0,60	—	80	12	7		2,50	2,50
2640-0015		2640-0016							120					
2640-0009		2640-0010					—	0,35	80	7	4			2,90
2640-0011		2640-0012							120					
2640-0021		2640-0022		4	—	—	0,70	—	90	14	8		2,80	2,80
2640-0023		2640-0024							160					
2640-0017		2640-0018					—	0,50	90	10	6			3,20
2640-0019		2640-0020							160					
2640-0029		2640-0030		—	4,5	—	0,75	—	100	16	9		3,15	3,30
2640-0031		2640-0032							160					
2640-0025		2640-0026					—	0,50	100	10	6			3,70
2640-0027		2640-0028							160					

Продолжение табл. 1

мм

Метчики исполнения 1				Номинальный диаметр резьбы d для рядов			Шаг резьбы P		L	l	l_1	l_2	d_1	d_2
Правые		Левые												
Обозначение	Применяемость	Обозначение	Применяемость	1	2	3	крупный	мелкий						
2640-0037		2640-0038		5	—	—	0,80	—	110	16	10	22	3,55	3,60
2640-0039		2640-0040							180					
2640-0033		2640-0034					—	0,50	110	10	6			4,20
2640-0035		2640-0036							180					
2640-0041		2640-0042		—	—	5,5	—	0,50	110	10	6		4,50	4,70
2640-0043		2640-0044							180					
2640-0053		2640-0054		6	—	—	1,00	—	120	20	12		4,50	4,50
2640-0055		2640-0056							200					
2640-0049		2640-0050					—	0,75	120	16	9			4,80
2640-0051		2640-0052							200					
2640-0045		2640-0046					—	0,50	120	10	6			5,20
2640-0047		2640-0048							200					
2640-0065		2640-0066		—	—	7,0	1,00	—	120	20	12		5,60	5,60
2640-0067		2640-0068							200					
2640-0061		2640-0062					—	0,75	120	16	9			5,80
2640-0063		2640-0064							200					
2640-0057		2640-0058					—	0,50	120	10	6			6,20
2640-0059		2640-0060							200					

Продолжение табл. 1

мм

Метчики исполнения 1				Номинальный диаметр резьбы d для рядов			Шаг резьбы P		L	l	l_1	l_2	d_1	d_2
Правые		Левые												
Обозначение	Применяемость	Обозначение	Применяемость	1	2	3	крупный	мелкий						
2640-0081		2640-0082		8	—	—	1,25	—	140	25	15	25	6,30	6,30
2640-0083		2640-0084							220					
2640-0077		2640-0078					—	1,00	140	20	12			6,40
2640-0079		2640-0080							220					
2640-0073		2640-0074					—	0,75	140	16	9			6,80
2640-0075		2640-0076							220					
2640-0069		2640-0070					—	0,50	140	10	6			7,20
2640-0071		2640-0072							220					
2640-0097		2640-0098		—	—	9	1,25	—	140	25	15	25	7,1	7,1
2640-0099		2640-0100							220					
2640-0093		2640-0094					—	1,00	140	20	12			7,4
2640-0095		2640-0096							220					
2640-0089		2640-0090					—	0,75	140	16	9			7,8
2640-0091		2640-0092							220					
2640-0085		2640-0086					—	0,50	140	10	6			8,2
2640-0087		2640-0088							220					
2640-0117		2640-0118		10	—	—	1,50	—	160	30	18	32	8,0	8,0
2640-0119		2640-0120							250					

Продолжение табл. 1

мм

Метчики исполнения 1				Номинальный диаметр резьбы d для рядов			Шаг резьбы P		L	l	l_1	l_2	d_1	d_2
Правые		Левые												
Обозначение	Применяемость	Обозначение	Применяемость	1	2	3	крупный	мелкий						
2640-0113		2640-0114		10	—	—	—	1,25	160	25	15	32	8,0	8,1
2640-0115		2640-0116							250					
2640-0109		2640-0110					—	1,00	160	20	12			8,4
2640-0111		2640-0112							250					
2640-0105		2640-0106					—	0,75	160	16	9			8,8
2640-0107		2640-0108							250					
2640-0101		2640-0102					—	0,50	160	10	6			9,2
2640-0103		2640-0104							250					
2640-0133		2640-0134		—	—	11	1,50	—	160	30	18		8,0	8,7
2640-0135		2640-0136							250					
2640-0129		2640-0130					—	1,00	160	20	12			9,4
2640-0131		2640-0132							250					
2640-0125		2640-0126					—	0,75	160	16	9			9,8
2640-0127		2640-0128							250					
2640-0121		2640-0122					—	0,50	160	10	6			10,2
2640-0123		2640-0124							250					
2640-0153		2640-0154		12	—	—	1,75	—	180	36	21		9,0	9,3
2640-0155		2640-0156							280					

Продолжение табл. 1

мм

Метчики исполнения 1				Номинальный диаметр резьбы d для рядов			Шаг резьбы P		L	l	l_1	l_2	d_1	d_2
Правые		Левые												
Обозначение	Применяемость	Обозначение	Применяемость	1	2	3	крупный	мелкий						
2640-0149		2640-0150		12	—	—	—	1,50	180/280	30	18	32	9,0	9,7
2640-0151		2640-0152												
2640-0145		2640-0146					—	1,25	180/280	25	15			10,1
2640-0147		2640-0148												
2640-0141		2640-0142					—	1,00	180/280	20	12			10,4
2640-0143		2640-0144												
2640-0137		2640-0138					—	0,75	180/280	16	9			10,8
2640-0139		2640-0140												
2640-0169		2640-0170		—	14	—	2,00	—	180/280	40	24		10,0	10,9
2640-0171		2640-0172												
2640-0165		2640-0166					—	1,50	180/280	30	18			11,7
2640-0167		2640-0168												
2640-0485		2640-0486					—	1,25	180/280	25	15			12,1
2640-0487		2640-0488												
2640-0161		2640-0162					—	1,00	180/280	20	12			12,4
2640-0163		2640-0164												
2640-0157		2640-0158					—	0,75	180/280	16	9			12,8
2640-0159		2640-0160												

мм

Метчики исполнения 1				Номинальный диаметр резьбы d для рядов			Шаг резьбы P		L	l	l_1	l_2	d_1	d_2
Правые		Левые												
Обозначение	Применяемость	Обозначение	Применяемость	1	2	3	крупный	мелкий						
2640-0177		2640-0178		—	—	15	—	1,50	180 / 280	30	18	40	12,5	12,7
2640-0179		2640-0180												
2640-0173		2640-0174					—	1,00	180 / 280	20	12			14,4
2640-0175		2640-0176												
2640-0193		2640-0194		16	—	—	2,0	—	200 / 320	40	24		12,5	12,9
2640-0195		2640-0196												
2640-0189		2640-0190					—	1,50	200 / 320	30	18			13,7
2640-0191		2640-0192												
2640-0185		2640-0186					—	1,00	200 / 320	20	12			14,4
2640-0187		2640-0188												
2640-0181		2640-0182					—	0,75	200 / 320	16	9			14,8
2640-0183		2640-0184												
2640-0201		2640-0202		—	—	17	—	1,50	200 / 320	30	18		14,0	14,7
2640-0203		2640-0204												
2640-0197		2640-0198					—	1,00	200 / 320	20	12			15,4
2640-0199		2640-0200												
2640-0221		2640-0222		—	18	—	2,5	—	200 / 320	50	30		14,0	14,2
2640-0223		2640-0224												

Продолжение табл. 1

мм

Метчики исполнения 1				Номинальный диаметр резьбы d для рядов			Шаг резьбы P		L	l	l_1	l_2	d_1	d_2
Правые		Левые												
Обозначение	Применяемость	Обозначение	Применяемость	1	2	3	крупный	мелкий						
2640-0217		2640-0218		—	18	—	—	2,00	200/320	40	24	40	14,0	14,9
2640-0219		2640-0220												
2640-0213		2640-0214					—	1,50	200/320	30	18			15,7
2640-0215		2640-0216												
2640-0209		2640-0210					—	1,00	200/320	20	12			16,4
2640-0211		2640-0212												
2640-0205		2640-0206					—	0,75	200/320	16	9			16,8
2640-0207		2640-0208												
2640-0241		2640-0242		20	—	—	2,5	—	220/360	50	30		16,0	16,2
2640-0243		2640-0244												
2640-0237		2640-0238					—	2,00	220/360	40	24			16,9
2640-0239		2640-0240												
2640-0233		2640-0234					—	1,50	220/360	30	18			17,7
2640-0235		2640-0236												
2640-0229		2640-0230					—	1,00	220/360	20	12			18,4
2640-0231		2640-0232												
2640-0225		2640-0226					—	0,75	220/360	16	9			18,8
2640-0227		2640-0228												

мм

Метчики исполнения 1				Номинальный диаметр резьбы d для рядов			Шаг резьбы P		L	l	l_1	l_2	d_1	d_2
Правые		Левые												
Обозначение	Применяемость	Обозначение	Применяемость	1	2	3	крупный	мелкий						
2640-0261		2640-0262		—	22	—	2,5	—	220	50	30	40	18,0	18,2
2640-0263		2640-0264							360					
2640-0257		2640-0258					—	2,00	220	40	24			18,9
2640-0259		2640-0260							360					
2640-0253		2640-0254					—	1,50	220	30	18			19,7
2640-0255		2640-0256							360					
2640-0249		2640-0250					—	1,00	220	20	12			20,4
2640-0251		2640-0252							360					
2640-0245		2640-0246					—	0,75	220	16	9			20,8
2640-0247		2640-0248							360					
2640-0277		2640-0278		24	—	—	3,0	—	250	60	36		18,0	19,4
2640-0279		2640-0280							360					
2640-0273		2640-0274					—	2,00	250	40	24			20,9
2640-0275		2640-0276							360					
2640-0269		2640-0270					—	1,50	250	30	18			21,7
2640-0271		2640-0272							360					
2640-0265		2640-0266					—	1,00	250	20	12			22,4
2640-0267		2640-0268							360					

Продолжение табл 1

мм

Метчики исполнения 1				Номинальный диаметр резьбы d для рядов			Шаг резьбы P		L	l	l_1	l_2	d_1	d_2
Правые		Левые												
Обозначение	Применяемость	Обозначение	Применяемость	1	2	3	крупный	мелкий						
2640-0289		2640-0290		—	—	25	—	2,00	250	40	24	45	20,0	21,9
2640-0291		2640-0292							360					
2640-0285		2640-0286					—	1,50	250	30	18			22,7
2640-0287		2640-0288							360					
2640-0281		2640-0282					—	1,00	250	20	12			23,4
2640-0283		2640-0284							360					
2640-0305		2640-0306		—	27	—	3,0	—	250	60	36			22,4
2640-0307		2640-0308							360					
2640-0301		2640-0302					—	2,00	250	40	24			23,9
2640-0303		2640-0304							360					
2640-0297		2640-0298					—	1,50	250	30	18			24,7
2640-0299		2640-0300							360					
2640-0293		2640-0294					—	1,00	250	20	12			25,4
2640-0295		2640-0296							360					
2640-0317		2640-0318		—	—	28	—	2,00	250	40	24	50	22,4	24,9
2640-0319		2640-0320							360					
2640-0313		2640-0314					—	1,50	250	30	18			25,7
2640-0315		2640-0316							360					

Продолжение табл. 1

мм

Метчики исполнения 1				Номинальный диаметр резьбы d для рядов			Шаг резьбы P		L	l	l_1	l_2	d_1	d_2
Правые		Левые												
Обозначение	Применяемость	Обозначение	Применяемость	1	2	3	крупный	мелкий						
2640-0309		2640-0310		—	—	28	—	1,00	250	20	12	50	22,4	26,4
2640-0311		2640-0312							360					
2640-0337		2640-0338		30	—	—	3,5	—	280	70	40			24,6
2640-0339		2640-0340							360					
2640-0333		2640-0334					—	3,00	280	60	36			25,4
2640-0335		2640-0336							360					
2640-0329		2640-0330					—	2,00	280	40	24			26,9
2640-0331		2640-0332							360					
2640-0325		2640-0326					—	1,5	280	30	18			27,7
2640-0327		2640-0328							360					
2640-0321		2640-0322					—	1,0	280	20	12			28,4
2640-0323		2640-0324							360					
2640-0345		2640-0346		—	—	32	—	2,0	280	40	24		25,0	28,9
2640-0347		2640-0348							360					
2640-0341		2640-0342					—	1,5	280	30	18			29,7
2640-0343		2640-0344							360					
2640-0365		2640-0366		—	33	—	3,5	—	280	70	40			27,6
2640-0367		2640-0368							360					

Продолжение табл. 1

мм

Метчики исполнения 1				Номинальный диаметр резьбы d для рядов			Шаг резьбы P		L	l	l_1	l_2	d_1	d_2
Правые		Левые												
Обозначение	Применяемость	Обозначение	Применяемость	1	2	3	крупный	мелкий						
2640-0361		2640-0362		—	33	—	—	3,0	280	60	36	50	25,0	28,4
2640-0363		2640-0364							360					
2640-0357		2640-0358					—	2,0	280	40	24			29,9
2640-0359		2640-0360							360					
2640-0353		2640-0354					—	1,5	280	30	18			30,7
2640-0355		2640-0356							360					
2640-0349		2640-0350					—	1,0	280	20	12			31,4
2640-0351		2640-0352							360					
2640-0369		2640-0370		—	—	35	—	1,5	280	30	18	55	28,0	32,7
2640-0371		2640-0372							360					
2640-0489		2640-0490		36	—	—	4,0	—	280	80	48			29,9
2640-0491		2640-0492							360					
2640-0381		2640-0382					—	3,0	280	60	36			31,4
2640-0383		2640-0384							360					
2640-0377		2640-0378					—	2,0	280	40	24			32,9
2640-0379		2640-0380							360					
2640-0373		2640-0374					—	1,5	280	30	18			33,7
2640-0375		2640-0376							360					

мм

Метчики исполнения 1				Номинальный диаметр резьбы d для рядов			Шаг резьбы P		L	l	l_1	l_2	d_1	d_2
Правые		Левые												
Обозначение	Применяемость	Обозначение	Применяемость	1	2	3	крупный	мелкий						
2640-0493		2640-0494		—	39	—	4,0	—	320	80	48	55	31,5	32,9
2640-0495		2640-0496							360					
2640-0393		2640-0394					—	3,0	280	60	36			34,4
2640-0395		2640-0396							360					
2640-0389		2640-0390					—	2,0	280	40	24			35,9
2640-0391		2640-0392							360					
2640-0385		2640-0386					—	1,5	280	30	18			36,7
2640-0387		2640-0388							360					
2640-0405		2640-0406		—	—	40	—	3,0	280	60	36			35,4
2640-0407		2640-0408							360					
2640-0401		2640-0402					—	2,0	280	40	24			36,9
2640-0403		2640-0404							360					
2640-0397		2640-0398					—	1,5	280	30	18			37,7
2640-0399		2640-0400							360					
2640-0497		2640-0498		42	—	—	4,5	—	360	90	54			35,1
2640-0499		2640-0500							450					
2640-0421		2640-0422					—	4,0	280	80	48			35,9
2640-0423		2640-0424							360					

Продолжение табл. 1

мм

Метчики исполнения 1				Номинальный диаметр резьбы d для рядов			Шаг резьбы P		L	l	l_1	l_2	d_1	d_2
Правые		Левые												
Обозначение	Применяемость	Обозначение	Применяемость	1	2	3	крупный	мелкий						
2640-0417		2640-0418		42	—	—	—	3,0	280 360	60	36	55	31,5	37,4
2640-0419		2640-0420												
2640-0413		2640-0414					—	2,0	280 360	40	24			38,9
2640-0415		2640-0416												
2640-0409		2640-0410					—	1,5	280 360	30	18			39,7
2640-0411		2640-0412												
2640-0501		2640-0502		—	45	—	4,5	—	360 450	90	54	60	35,5	38,1
2640-0503		2640-0504												
2640-0437		2640-0438					—	4,0	280 360	80	48			38,9
2640-0439		2640-0440												
2640-0433		2640-0434					—	3,0	280 360	60	36			40,4
2640-0435		2640-0436												
2640-0429		2640-0430					—	2,0	280 360	40	24			41,9
2640-0431		2640-0432												
2640-0425		2640-0426					—	1,5	280 360	30	18			42,7
2640-0427		2640-0428												
2640-0505		2640-0506		48	—	—	5,0	—	400 500	100	60			40,4
2640-0507		2640-0508												

мм

Метчики исполнения 1				Номинальный диаметр резьбы d для рядов			Шаг резьбы P		L	l	l_1	l_2	d_1	d_2
Правые		Левые												
Обозначение	Применяемость	Обозначение	Применяемость	1	2	3	крупный	мелкий						
2640-0453		2640-0454		48	—	—	—	4,0	280	80	48	60	35,5	41,9
2640-0455		2640-0456							360					
2640-0449		2640-0450					—	3,0	280	60	36			43,4
2640-0451		2640-0452							360					
2640-0445		2640-0446					—	2,0	280	40	24			44,9
2640-0447		2640-0448							360					
2640-0441		2640-0442					—	1,5	280	30	18			45,7
2640-0443		2640-0444							360					
2640-0465		2640-0466		—	—	50	—	3,0	280	60	36		40,0	45,4
2640-0467		2640-0468							360					
2640-0461		2640-0462					—	2,0	280	40	24			46,9
2640-0463		2640-0464							360					
2640-0457		2640-0458					—	1,5	280	30	18			47,7
2640-0459		2640-0460							360					
2640-0481		2640-0482		52	—	—	—	4,0	280	80	48			45,9
2640-0483		2640-0484							360					

Продолжение табл. 1

мм

Метчики исполнения 1				Номинальный диаметр резьбы d для рядов			Шаг резьбы P		L	l	l_1	l_2	d_1	d_2
Правые		Левые												
Обозначение	Применяемость	Обозначение	Применяемость	1	2	3	крупный	мелкий						
2640-0477		2640-0478		52	—	—	—	3,0	280	60	36	60	40,0	47,4
2640-0479		2640-0480							360					
2640-0473		2640-0474					—	2,0	280	40	24			48,9
2640-0475		2640-0476							360					
2640-0469		2640-0470					—	1,5	280	30	18			49,7
2640-0471		2640-0472							360					
2640-1201		2640-1202					5		400	100	48			45,9

Примечания:

1. **(Исключено, Изм. № 5).**

2. Для метчиков исполнения 2 левая часть обозначения устанавливается 2641, а правая часть соответствует обозначению метчиков исполнения 1.

3. По требованию потребителя допускается изготовление метчиков: с обратными центрами для $d \le 12$ мм, без квадрата для $d \le 5$ мм, исполнения 1 и 2 с бесступенчатым хвостовиком.

Пример условного обозначения метчика номинальным диаметром резьбы d=16 мм, шагом P=1,5 мм, длиной L=200 мм, класса точности *2,* исполнения *1,* правого:

Метчик 2640-0189 — 2 ГОСТ 1604—71

То же, левого:

Метчик 2640-0190 — 2 ГОСТ 1604—71

Таблица 2

Метчики для дюймовой резьбы

Размеры, мм

Метчики исполнения 1				Номинальный диаметр резьбы d		Шаг резьбы P	Число ниток на 1″	L	l	l_1	d_1
Правые		Левые									
Обозначение	Применяемость	Обозначение	Применяемость	дюймы	мм						
2640-0521		2640-0522		1/4	6,350	1,270	20	120	25	15	4,5
2640-0523		2640-0524						200			
2640-0525		2640-0526		5/16	7,938	1,411	18	140	28	17	5,6
2640-0527		2640-0528						220			
2640-0529		2640-0530		3/8	9,525	1,588	16	160	32	19	7,1
2640-0531		2640-0532						250			
2640-0533		2640-0534		7/16	11,112	1,814	14	160	36	22	8,0
2640-0535		2640-0536						250			
2640-0537		2640-0538		1/2	12,700	2,117	12	180	40	25	9,0
2640-0539		2640-0540						280			
2640-0541		2640-0542		9/16	14,288			180			10,0
2640-0543		2640-0544						280			
2640-0545		2640-0546		5/8	15,875	2,309	11	200	45	28	12,5
2640-0547		2640-0548						320			
2640-0549		2640-0550		3/4	19,050	2,540	10	200	50	32	14,0
2640-0551		2640-0552						320			

Продолжение табл. 2

Размеры, мм

Метчики исполнения 1				Номинальный диаметр резьбы d		Шаг резьбы P	Число ниток на 1''	L	l	l_1	d_1
Правые		Левые									
Обозначение	Применяемость	Обозначение	Применяемость	дюймы	мм						
2640-0553		2640-0554		7/8	22,225	2,822	9	220	55	34	18,0
2640-0555		2640-0556						360			
2640-0557		2640-0558		1	25,400	3,175	8	250	60	38	
2640-0559		2640-0560						360			
2640-0561		2640-0562		$1^1/_8$	28,575	3,629	7	280	70	45	22,4
2640-0563		2640-0564						360			
2640-0565		2640-0566		$1^1/_4$	31,750			280			25,0
2640-0567		2640-0568						360			

Примечания:

1. **(Исключено, Изм. № 5).**

3. Для метчиков исполнения 2 левая часть обозначения устанавливается 2641, а правая часть соответствует обозначению метчиков исполнения 1.

Пример условного обозначения метчика номинальным диаметром резьбы $d = {}^3/_4''$, длиной L=200 мм, степени точности D, исполнения *1*, правого:

Метчик 2640-0549 — D ГОСТ 1604—71

То же, левого:

Метчик 2640-0550 — D ГОСТ 1604—71

(Измененная редакция, Изм. № 2, 3, 4, 5).

4. Допускается изготовление метчиков диаметром до 4,5 мм — с цилиндрическим хвостовиком без квадрата и лыски.

5. Размеры квадратов — по ГОСТ 9523, размеры лысок — по приложению.

(Измененная редакция, Изм. № 5).

6. Размеры центровых отверстий формы А — по ГОСТ 14034. Метчики диаметром до 8 мм допускается изготовлять с наружными центрами.

7. Допуски на резьбу метчиков:

метрической резьбы по ГОСТ 16925,

дюймовой резьбы по ГОСТ 7250.

8. По требованию потребителя допускается изготовление метчиков с другими передним и задним углами.

9. **(Исключен. Изм. № 4).**

10. Число зубьев и размеры стружечных канавок указаны в приложении 1 к ГОСТ 3266.

11. Технические требования — по ГОСТ 3449.

ПРИЛОЖЕНИЕ
Обязательное

РАЗМЕРЫ ДИАМЕТРОВ И ЛЫСОК ХВОСТОВИКОВ

Хвостовики диаметром до 3,55 мм **Хвостовики диаметром свыше 3,55 мм**

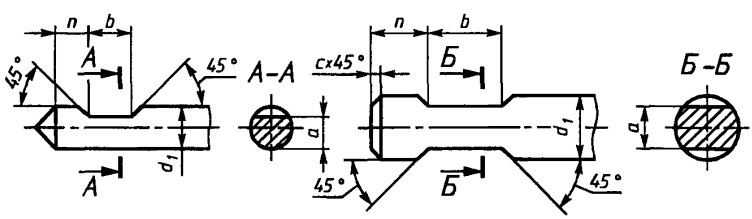

Черт. 2

Таблица 3

мм

Диаметр хвостовика d_1			a h11	n h16	b H16	c
Св.	До	Предпочтительный				
1,90	2,12	2,00	1,80	3	6	—
2,12	2,36	2,24	2,00			
2,36	2,65	2,50	2,24			
2,65	3,00	2,80	2,50			
3,00	3,35	3,15	2,80			
3,35	3,75	3,55	3,15	5		
3,75	4,25	4,00	3,15			
4,25	4,75	4,50	3,35			
4,75	5,30	5,00	4,00		8	
5,30	6,00	5,60	4,50			
6,00	6,70	6,30	5,00			0,5
6,70	7,50	7,10	5,60			
7,50	8,50	8,00	6,30	7	10	
8,50	9,50	9,00	7,10			
9,50	10,60	10,00	8,00			
10,60	11,80	11,20	9,00			
11,80	13,20	12,50	10,00	9	12	1,0
13,20	15,00	14,00	11,20			
15,00	17,00	16,00	12,50			
17,00	19,00	18,00	14,00			
19,00	21,20	20,00	16,00			
21,20	23,60	22,40	18,00	11	16	
23,60	26,50	25,00	20,00			
26,50	30,00	28,00	22,40			
30,00	33,50	31,50	25,00	14		1,5
33,50	37,50	35,50	28,00			
37,50	42,50	40,00	31,50			

ПРИЛОЖЕНИЕ. **(Введено дополнительно, Изм. № 5).**

ИНФОРМАЦИОННЫЕ ДАННЫЕ

1. РАЗРАБОТАН И ВНЕСЕН Министерством станкостроительной и инструментальной промышленности СССР

РАЗРАБОТЧИКИ

Д. И. Семенченко, канд. техн. наук; **Г. А. Астафьева,** канд. техн. наук; **Н. И. Минаева, Л. Л. Акимова**

2. УТВЕРЖДЕН И ВВЕДЕН В ДЕЙСТВИЕ Постановлением Государственного комитета СССР по стандартам от 17.05.71 № 933

3. Срок проверки 1997 г., периодичность проверки 10 лет

4. Стандарт полностью соответствует СТ СЭВ 567—77

5. ВЗАМЕН ГОСТ 1604—60 и МН 2186—61

6. ССЫЛОЧНЫЕ НОРМАТИВНО-ТЕХНИЧЕСКИЕ ДОКУМЕНТЫ

Обозначение НТД, на который дана ссылка	Номер пункта
ГОСТ 3266—81	10
ГОСТ 3449—84	11
ГОСТ 7250—60	7
ГОСТ 9523—84	5
ГОСТ 14034—74	6
ГОСТ 16925—93	7
ГОСТ 24705—81	Вводная часть
ОСТ НКТП 1260	Вводная часть

7. Проверен в 1988 г. Постановлением Госстандарта СССР от 14.07.88 № 2676 ограничение срока действия отменено

8. ПЕРЕИЗДАНИЕ (июнь 1997 г.) с Изменениями № 1, 2, 3, 4, 5, утвержденными в июле 1973 г., ноябре 1975 г., мае 1980 г., июле 1988 г., сентябре 1992 г. (ИУС 8—73, 12—75, 7—80, 11—88, 12—92)

Редактор *Р. Г. Говердовская*
Технический редактор *Н. С Гришанова*
Корректор *С. И. Фирсова*
Компьютерная верстка *В. И. Матюшенко*

Изд лиц № 021007 от 10 08 95 Сдано в набор 27 05 97 Подп в печ 18 07 97 Усл печ л 1,40
Уч.-изд л 1,30 Тираж 225 экз С 704 Зак 1163л

ИПК Издательство стандартов, 107076, Москва, Колодезный пер , 14
Набрано в Калужской типографии стандартов на ПЭВМ
Калужская типография стандартов, ул Московская, 256
ПЛР № 040138

gost.e-ecolog.ru