УДК 621.643.414:006.354

Группа Г18

ГОСУДАРСТВЕННЫЙ СТАНДАРТ СОЮЗА ССР

НИППЕЛИ ПОЛУСФЕРИЧЕСКИЕ ПРИВАРНЫЕ ДЛЯ СОЕДИНЕНИЙ ТРУБОПРОВОДОВ ПО ВНУТРЕННЕМУ КОНУСУ

Конструкция и размеры

Semispherical welded sleeves for tube connections on internal cone. Construction and dimensions

ГОСТ 16042—70*

Постановлением Комитета стандартов, мер и измерительных приборов при Совете Министров СССР от 5 июня 1970 г. № 839 срок введения установлен с 01.01.71

Несоблюдение стандарта преследуется по закону

1. Конструкция и размеры приварных ниппелей должны соответствовать указанным на чертеже и в таблице.

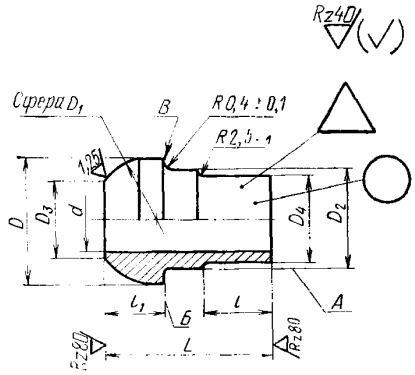

Издание официальное

★

Перепечатка воспрещена

* *Переиздание (июнь 1987 г.) с Изменениями № 1, 2, утвержденными в декабре 1980 г., феврале 1986 г. (ИУС 3—81, 5—86).*

gost.e-ecolog.ru

Размеры, мм

Наружный диаметр труб $D_н$	d	D	D_1		D_2	D_3	D_4	l	l_1	L	Масса 100 шт. в кг
		Пред. откл. по $h11$	Номин.	Пред. откл.	Пред. откл. по $b11$		Пред. откл. $h11$	Пред. откл. ±0,2		Пред. откл. ±0,4	
6	4	11,5	11,5	+0,2 −0,1	8,5	5,5	6,5	8,5	6,5	19	0,66
8	6	13,5	13,5		10,5	7,5	8,5				0,83
10	8	15,5	15,5		12,5	9,5	10,5	9,0	7,0	20	1,08
12	10	17,5	17,5		14,5	11,5	12,5	9,5	7,5	21	1,35
14	12	19,5	19,5		16,5	13,5	14,5	10,0	8,0	22	1,64
16	14	21,5	21,5		18,5	15,5	16,5	10,5	8,5	23,0	1,96
18	15,5	24,0	24,5	±0,2	21,0	17,5	18,5				2,46
20	17,5	27,5	28,0		23,0	21,5	20,5				2,89
22	19,5	30,0	30,5		25,0	23,0	22,5				3,47
25	22,5	32,5	33,0		28,0	25,0	25,5				3,69
28	25,5	35,5	36,0		31,0	28,0	28,5				4,10
30	27,5	36,5	38,0		33,0	29,5	30,5				4,18
32	29,5	39,0	41,0		35,0	32,0	32,5	11,0	9,0	24,0	4,99
34	31,5	42,0	44,0		37,0	34,0	34,5				5,51
36	33,5	45,0	47,0		39,0	37,5	36,5				6,39
38	35,5	45,5			41,0	38,0	38,5				5,82

(Измененная редакция, Изм. № 1).

2. Материал: сталь марки 12Х18Н9Т (Х18Н9Т).

3. Кромку *В* не притуплять. Заусенцы на кромке не допускаются.

4. Допуски радиального биения сферы D_1 и торцового — поверхности Б относительно оси поверхности А — 0,05 мм.

(Измененная редакция, Изм. № 2).

5. Технические требования — по ГОСТ 16078—70.

Пример условного обозначения приварного ниппеля к трубопроводу $D_н$ 18:

Ниппель приварной 18—012 ГОСТ 16042—70

То же, для изделий авиационной и общей техники:

Ниппель приварной 18—012А ГОСТ 16042—70

gost.e-ecolog.ru