ГОСУДАРСТВЕННЫЕ СТАНДАРТЫ
СОЮЗА ССР

ШТАМПЫ ЛИСТОВОЙ ШТАМПОВКИ

ПЛИТЫ ПАКЕТОВ ШТАМПОВ ДЛЯ РАЗДЕЛИТЕЛЬНЫХ ОПЕРАЦИЙ. ВТУЛКИ НАПРАВЛЯЮЩИЕ

КОНСТРУКЦИЯ И РАЗМЕРЫ

ГОСТ 15861-81 — ГОСТ 15864-81

Издание официальное

ГОСУДАРСТВЕННЫЙ КОМИТЕТ СССР ПО СТАНДАРТАМ
Москва

gost.e-ecolog.ru

ГОСУДАРСТВЕННЫЕ СТАНДАРТЫ
СОЮЗА ССР

ШТАМПЫ ЛИСТОВОЙ ШТАМПОВКИ

ПЛИТЫ ПАКЕТОВ ШТАМПОВ ДЛЯ РАЗДЕЛИТЕЛЬНЫХ ОПЕРАЦИЙ ВТУЛКИ НАПРАВЛЯЮЩИЕ

КОНСТРУКЦИЯ И РАЗМЕРЫ

ГОСТ 15861-81 — ГОСТ 15864-81

Издание официальное

МОСКВА — 1981

УДК 621.983.5.073.061:006.354 Группа Г22

ГОСУДАРСТВЕННЫЙ СТАНДАРТ СОЮЗА ССР

ПЛИТЫ-ЗАГОТОВКИ ПРЯМОУГОЛЬНЫЕ ПАКЕТОВ ШТАМПОВ ЛИСТОВОЙ ШТАМПОВКИ ДЛЯ РАЗДЕЛИТЕЛЬНЫХ ОПЕРАЦИЙ

Конструкция и размеры

Plate blanks rectangular of die sets for sheet stamping dies for dividing operations. Construction and dimensions

ГОСТ 15861—81

Взамен ГОСТ 15861—70

Постановлением Государственного комитета СССР по стандартам от 25 марта 1981 г. № 1565 срок действия установлен

с 01.01. 1982 г.
до 01.01. 1987 г.

Несоблюдение стандарта преследуется по закону

1. Конструкция и размеры прямоугольных плит-заготовок должны соответствовать указанным на чертеже и в таблице.

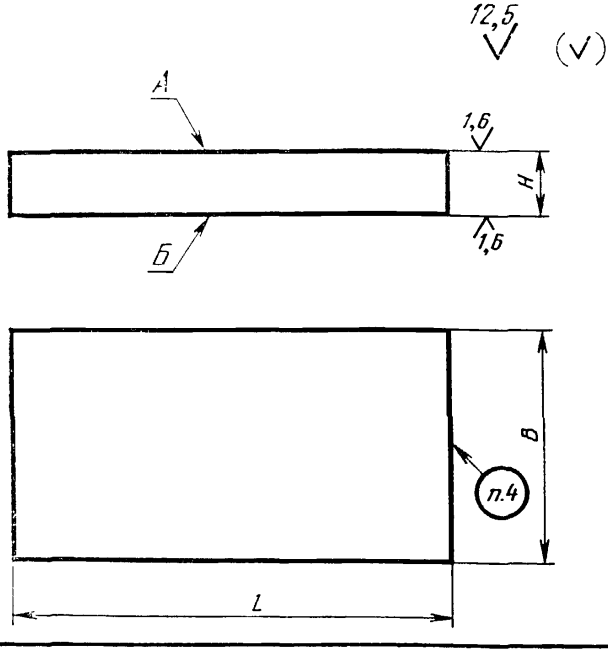

Размеры в мм

Обозначение плиты-заготовки	Применяемость	L	B	H	Масса, кг
1025-0601		63	50	4	0,10
1025-0602				6	0,15
1025-0603				8	0,20
1025-0604				10	0,25
1025-0605				12	0,31
1025-0606				16	0,40
1025-0607				20	0,49
1025-0608		80		4	0,13
1025-0609				6	0,19
1025-0610				8	0,25
1025-0611				10	0,31
1025-0612				12	0,38
1025-0613				16	0,50
1025-0614				20	0,63
1025-0615		100		4	0,16
1025-0616				6	0,24
1025-0617				8	0,31
1025-0618				10	0,39
1025-0619				12	0,47
1025-0620				16	0,63
1025-0621				20	0,79
1025-0622		80	63	4	0,16
1025-0623				6	0,24

Продолжение

Размеры в мм

Обозначение плиты-заготовки	Применяемость	L	B	H	Масса, кг
1025-0624		80	63	8	0,32
1025-0625				10	0,40
1025-0626				12	0,47
1025-0627				16	0,63
1025-0628				20	0,79
1025-0629				25	0,99
1025-0630		100		4	0,20
1025-0631				6	0,29
1025-0632				8	0,40
1025-0633				10	0,49
1025-0634				12	0,60
1025-0635				16	0,79
1025-0636				20	0,99
1025-0637				25	1,24
1025-0638		125		4	0,25
1025-0639				6	0,37
1025-0640				8	0,49
1025-0641				10	0,62
1025-0642				12	0,75
1025-0643				16	0,99
1025-0644				20	1,24
1025-0645				25	1,54

Продолжение

Размеры в мм

Обозначение плиты-заготовки	Применяемость	L	B	H	Масса, кг
1025-0646		80	80	4	0,20
1025-0647				6	0,30
1025-0648				8	0,40
1025-0649				10	0,50
1025-0650				12	0,60
1025-0651				16	0,80
1025-0652				20	1,01
1025-0653				25	1,26
1025-0654		100		4	0,25
1025-0655				6	0,38
1025-0656				8	0,50
1025-0657				10	0,63
1025-0658				12	0,75
1025-0659				16	1,01
1025-0660				20	1,26
1025-0661				25	1,57
1025-0662		125		6	0,47
1025-0663				8	0,63
1025-0664				10	0,79
1025-0665				12	0,94
1025-0666				16	1,26
1025-0667				20	1,57
1025-0668				25	1,96

Продолжение

Размеры в мм

Обозначение плиты-заготовки	Применяемость	L	B	H	Масса, кг
1025-0669		125	80	28	2,20
1025-0670				32	2,51
1025-0671		140		6	0,53
1025-0672				8	0,70
1025-0673				10	0,88
1025-0674				12	1,06
1025-0675				16	1,41
1025-0676				20	1,76
1025-0677				25	2,20
1025-0678				28	2,46
1025-0679				32	2,81
1025-0680		160		6	0,60
1025-0681				8	0,80
1025-0682				10	1,01
1025-0683				12	1,21
1025 0684				16	1,61
1025-0685				20	2,01
1025-0686				25	2,51
1025-0687				28	2,81
1025-0688				32	3,22
1025-0689		100	100	6	0,47
1025-0690				8	0,63
1025-0691				10	0,79

Продолжение

Размеры в мм

Обозначение плиты-заготовки	Применяемость	*L*	*B*	*H*	Масса, кг
1025-0692		100	100	12	0,94
1025-0693				16	1,26
1025-0694				20	1,57
1025-0695				25	1,96
1025-0696				28	2,20
1025-0697				32	2,51
1025-0698		125		6	0,59
1025-0699				8	0,79
1025-0700				10	0,98
1025-0701				12	1,18
1025-0702				16	1,57
1025-0703				20	1,96
1025-0704				25	2,45
1025-0705				28	2,75
1025-0706				32	3,14
1025-0707		140		6	0,66
1025-0708				8	0,88
1025-0709				10	1,10
1025-0710				12	1,32
1025-0711				16	1,76
1025-0712				20	2,20
1025-0713				25	2,75
1025-0714				28	3,08

Продолжение

Размеры в мм

Обозначение плиты-заготовки	Применяемость	*L*	*B*	*H*	Масса, кг
1025-0715		140		32	3,52
1025-0716				6	0,75
1025-0717				8	1,01
1025-0718				10	1,26
1025-0719				12	1,51
1025-0720		160		16	2,01
1025-0721				20	2,51
1025-0722				25	3,14
1025-0723				28	3,52
1025-0724				32	4,02
1025 0725				6	0,85
1025-0726			100	8	1,13
1025-0727				10	1,41
1025-0728				12	1,70
1025-0729		180		16	2,26
1025-0730				20	2,83
1025-0731				25	3,50
1025-0732				28	3,96
1025-0733				32	4,52
1025-0734				6	0,94
1025-0735		200		8	1,26
1025-0736				10	1,57
1025-0737				12	1,88

Продолжение

Размеры в мм

Обозначение плиты-заготовки	Применяемость	L	B	H	Масса, кг
1025-0738		200	100	16	2,51
1025-0739				20	3,14
1025-0740				25	3,93
1025-0741				28	4,40
1025-0742				32	5,02
1025-0743		125	125	6	0,74
1025-0744				8	0,98
1025-0745				10	1,23
1025-0746				12	1,47
1025-0747				16	1,96
1025-0748				20	2,45
1025-0749				25	3,07
1025-0750				28	3,44
1025-0751				32	3,93
1025-0752		140		6	0,82
1025-0753				8	1,10
1025-0754				10	1,37
1025-0755				12	1,65
1025-0756				16	2,20
1025-0757				20	2,75
1025-0758				25	3,43
1025-0759				28	3,85
1025-0760				32	4,40

Продолжение

Размеры в мм

Обозначение плиты-заготовки	Применяемость	L	B	H	Масса, кг
1025-0761		160	125	6	0,94
1025-0762				8	1,26
1025-0763				10	1,57
1025-0764				12	1,88
1025-0765				16	2,51
1025-0766				20	3,14
1025-0767				25	3,93
1025-0768				28	4,40
1025-0769				32	5,02
1025-0771		180		8	1,41
1025-0772				10	1,77
1025-0773				12	2,12
1025-0774				16	2,83
1025-0775				20	3,53
1025-0776				25	4,42
1025-0777				28	4,95
1025-0778				32	5,65
1025-0779				36	6,36
1025-0780				40	7,07
1025-0782		200		8	1,57
1025-0783				10	1,96
1025-0784				12	2,36
1025-0785				16	3,14

Продолжение

Размеры в мм

Обозначение плиты-заготовки	Применяемость	*L*	*B*	*H*	Масса, кг
1025-0786		200	125	20	3,93
1025-0787				25	4,91
1025-0788				28	5,50
1025-0789				32	6,28
1025-0790				36	7,07
1025-0791				40	7,85
1025-0793		220		8	1,73
1025-0794				10	2,16
1025-0795				12	2,59
1025-0796				16	3,45
1025-0797				20	4,32
1025-0798				25	5,40
1025-0799				28	6,05
1025-0800				32	6,91
1025-0801				36	7,77
1025-0802				40	8,64
1025-0804		250		8	1,96
1025-0805				10	2,45
1025-0806				12	2,94
1025-0807				16	3,93
1025-0808				20	4,91
1025-0809				25	6,13
1025-0810				28	6,87

Продолжение

Размеры в мм

Обозначение плиты-заготовки	Применяемость	*L*	*B*	*H*	Масса, кг
1025-0811		250	125	32	7,85
1025-0812				36	8,83
1025-0813				40	9,81
1025-0815		140	140	8	1,23
1025-0816				10	1,54
1025-0817				12	1,85
1025-0818				16	2,46
1025-0819				20	3,08
1025-0820				25	3,85
1025-0821				28	4,31
1025-0822				32	4,92
1025-0823				36	5,54
1025-0824				40	6,15
1025-0826		160		8	1,41
1025-0827				10	1,76
1025-0828				12	2,11
1025-0829				16	2,81
1025-0830				20	3,52
1025-0831				25	4,40
1025-0832				28	4,92
1025-0833				32	5,63
1025-0834				36	6,33
1025-0835				40	7,03

Продолжение

Размеры в мм

Обозначение плиты-заготовки	Применяемость	*L*	*B*	*H*	Масса, кг
1025-0837		180	140	8	1,58
1025-0838				10	1,98
1025-0839				12	2,37
1025-0840				16	3,17
1025-0841				20	3,96
1025-0842				25	4,95
1025-0843				28	5,54
1025-0844				32	6,33
1025-0845				36	7,12
1025-0846				40	7,91
1025-0848		200		8	1,76
1025-0849				10	2,20
1025-0850				12	2,64
1025-0851				16	3,52
1025-0852				20	4,40
1025-0853				25	5,50
1025-0854				28	6,15
1025-0855				32	7,03
1025-0856				36	7,91
1025-0857				40	8,79
1025-0859		220		8	1,93
1025-0860				10	2,42
1025-0861				12	2,90

Продолжение

Размеры в мм

Обозначение плиты-заготовки	Применяемость	L	B	H	Масса, кг
1025-0862		220	140	16	3,87
1025-0863				20	4,84
1025-0864				25	6,05
1025-0865				28	6,77
1025-0866				32	7,74
1025-0867				36	8,70
1025-0868				40	9,67
1025-0870		250		8	2,20
1025-0871				10	2,75
1025-0872				12	3,30
1025-0873				16	4,40
1025-0874				20	5,50
1025-0875				25	6,87
1025-0876				28	7,69
1025-0877				32	8,79
1025-0878				36	9,89
1025-0879				40	10,99
1025-0881		280		8	2,46
1025-0882				10	3,08
1025-0883				12	3,69
1025-0884				16	4,92
1025-0885				20	6,15
1025-0886				25	7,69

Продолжение

Размеры в мм

Обозначение плиты-заготовки	Применяемость	*L*	*B*	*H*	Масса, кг
1025-0887		280	140	28	8,62
1025-0888				32	9,85
1025-0889				36	11,08
1025-0890				40	12,31
1025-0892		160	160	8	1,61
1025-0893				10	2,01
1025-0894				12	2,41
1025-0895				16	3,22
1025-0896				20	4,02
1025-0897				25	5,02
1025-0898				28	5,63
1025-0899				32	6,43
1025-0900				36	7,24
1025-0901				40	8,04
1025-0903		180		8	1,81
1025-0904				10	2,26
1025-0905				12	2,71
1025-0906				16	3,62
1025-0907				20	4,52
1025-0908				25	5,65
1025-0909				28	6,33
1025-0910				32	7,24
1025-0911				36	8,14

Продолжение

Размеры в мм

Обозначение плиты-заготовки	Применяемость	*L*	*B*	*H*	Масса, кг
1025-0912		180	160	40	9,04
1025-0914		200		8	2,01
1025-0915				10	2,51
1025-0916				12	3,01
1025-0917				16	4,02
1025-0918				20	5,02
1025-0919				25	6,28
1025-0920				28	7,03
1025-0921				32	8,04
1025-0922				36	9,04
1025-0923				40	10,05
1025-0925		200		8	2,21
1025-0926				10	2,76
1025-0927				12	3,32
1025-0928				16	4,42
1025-0929				20	5,53
1025-0930				25	6,91
1025-0931				28	7,74
1025-0932				32	8,84
1025-0933				36	9,95
1025-0934				40	11,05
1025-0936		250		8	2,51
1025-0937				10	3,14

Продолжение

Размеры в мм

Обозначение плиты-заготовки	Применяемость	L	B	H	Масса, кг
1025-0938		250	160	12	3,77
1025-0939				16	5,02
1025-0940				20	6,28
1025-0941				25	7,85
1025-0942				28	8.79
1025-0943				32	10,05
1025-0944				36	11,30
1025-0945				40	12,56
1025-0947		280		8	2,81
1025-0948				10	3,52
1025-0949				12	4,22
1025-0950				16	5,63
1025-0951				20	7,03
1025-0952				25	8,79
1025-0953				28	9,85
1025-0954				32	11,25
1025-0955				36	12,66
1025-0956				40	14,07
1025-0958		320		8	3,22
1025-0959				10	4,02
1025-0960				12	4,82
1025-0961				16	6,43
1025-0962				20	8,04

Продолжение

Размеры в мм

Обозначение плиты-заготовки	Применяемость	*L*	*B*	*H*	Масса, кг
1025-0963		320	160	25	10,05
1025-0964				28	11,25
1025-0965				32	12,86
1025-0966				36	14,47
1025-0967				40	16,08
1025-0969		180	180	8	2,04
1025-0970				10	2,54
1025-0971				12	3,05
1025-0972				16	4,07
1025-0973				20	5,09
1025-0974				25	6,36
1025-0975				28	7,12
1025-0976				32	8,14
1025-0977				36	9,16
1025-0978				40	10,17
1025-0980		200		8	2,26
1025-0981				10	2,83
1025-0982				12	3,39
1025-0983				16	4,52
1025-0984				20	5,65
1025-0985				25	7,07
1025-0986				28	7,91
1025-0987				32	9,04

Продолжение

Размеры в мм

Обозначение плиты-заготовки	Применяемость	*L*	*B*	*H*	Масса, кг
1025-0988		200	180	36	10,17
1025-0989				40	11,30
1025-0991		220		8	2,49
1025-0992				10	3,11
1025-0993				12	3,73
1025-0994				16	4,97
1025-0995				20	6,22
1025-0996				25	7,77
1025-0997				28	8,70
1025-0998				32	9,95
1025-0999				36	11,19
1025-1000				40	12,43
1025-1002		250		8	2,83
1025-1003				10	3,53
1025-1004				12	4,24
1025-1005				16	5,65
1025-1006				20	7,07
1025-1007				25	8,83
1025-1008				28	9,69
1025-1009				32	11,30
1025-1010				36	12,72
1025-1011				40	14,13
1025-1013		280		8	3,17

Продолжение

Размеры в мм

Обозначение плиты-заготовки	Применяемость	*L*	*B*	*H*	Масса, кг
1025-1014		280	180	10	3,96
1025-1015				12	4,75
1025-1016				16	6,33
1025-1017				20	7,91
1025-1018				25	9,89
1025-1019				28	11,08
1025-1020				32	12,66
1025-1021				36	14,24
1025-1022				40	15,83
1025-1023				45	17,80
1025-1024				50	19,78
1025-1026		320		8	3,62
1025-1027				10	4,52
1025-1028				12	5,43
1025-1029				16	7,23
1025-1030				20	9,04
1025-1031				25	11,30
1025-1032				28	12,66
1025-1033				32	14,47
1025-1034				36	16,28
1025-1035				40	18,09
1025-1036				45	20,35
1025-1037				50	22,60

Продолжение

Размеры в мм

Обозначение плиты-заготовки	Применяемость	*L*	*B*	*H*	Масса, кг
1025-1039		360	180	8	4,07
1025-1040				10	5,09
1025-1041				12	6,10
1025-1042				16	8,14
1025-1043				20	10,17
1025-1044				25	12,72
1025-1045				28	14,24
1025-1046				32	16,28
1025-1047				36	18,31
1025-1048				40	20,35
1025-1049				45	22,90
1025-1050				50	25,45
1025-1052		200	200	8	2,51
1025-1053				10	3,14
1025-1054				12	3,77
1025-1055				16	5,02
1025-1056				20	6,28
1025-1057				25	7,85
1025-1058				28	8,79
1025-1059				32	10,05
1025-1060				36	11,30
1025-1061				40	12,56
1025-1063		220		8	2,76

Продолжение

Размеры в мм

Обозначение плиты-заготовки	Применяемость	L	B	H	Масса, кг
1025-1064		220	200	10	3,45
1025-1065				12	4,15
1025-1066				16	5,53
1025-1067				20	6,91
1025-1068				25	8,64
1025-1069				28	9,67
1025-1070				32	11,05
1025-1071				36	12,43
1025-1072				40	13,82
1025-1074		250		8	3,14
1025-1075				10	3,93
1025-1076				12	4,71
1025-1077				16	6,28
1025-1078				20	7,85
1025-1079				25	9,81
1025-1080				28	10,99
1025-1081				32	12,56
1025-1082				36	14,13
1025-1083				40	15,70
1025-1085		280		8	3,52
1025-1086				10	4,40
1025-1087				12	5,28
1025-1088				16	7,03

Продолжение

Размеры в мм

Обозначение плиты-заготовки	Применяемость	L	B	H	Масса, кг
1025-1089		280	200	20	8,79
1025-1090				25	10,99
1025-1091				28	12,31
1025-1092				32	14,07
1025-1093				36	15,83
1025-1094				40	17,58
1025-1095				45	19,78
1025-1096				50	22,00
1025-1098		320		8	4,02
1025-1099				10	5,02
1025-1100				12	6,03
1025-1101				16	8,04
1025-1102				20	10,05
1025-1103				25	12,56
1025-1104				28	14,07
1025-1105				32	16,08
1025-1106				36	18,09
1025-1107				40	20,10
1025-1108				45	22,60
1025-1109				50	25,10
1025-1111		360		8	4,52
1025-1112				10	5,65
1025-1113				12	6,78

Продолжение

Размеры в мм

Обозначение плиты-заготовки	Применяемость	*L*	*B*	*H*	Масса, кг
1025-1114		360	200	16	9,04
1025-1115				20	11,30
1025-1116				25	14,13
1025-1117				28	15,83
1025-1118				32	18,09
1025-1119				36	20,35
1025-1120				40	22,60
1025-1121				45	25,45
1025-1122				50	28,30
1025-1124		400		8	5,02
1025-1125				10	6,28
1025-1126				12	7,54
1025-1127				16	10,05
1025-1128				20	12,56
1025-1129				25	15,70
1025-1130				28	17,58
1025-1131				32	20,10
1025-1132				36	22,60
1025-1133				40	25,10
1025-1134				45	28,30
1025-1135				50	31,40
1025-1137		220	220	8	3,04
1025-1138				10	3,80

Продолжение

Размеры в мм

Обозначение плиты-заготовки	Применяемость	L	B	H	Масса кг
1025-1139		220	220	12	4,56
1025-1140				16	6,08
1025-1141				20	7,60
1025-1142				25	9,50
1025-1143				28	10,65
1025-1144				32	12,16
1025-1145				36	13,68
1025-1146				40	15,20
1025-1147				45	17,10
1025-1148				50	19,00
1025-1150		250		8	3,45
1025-1151				10	4,32
1025-1152				12	5,18
1025 1153				16	6,91
1025-1154				20	8,64
1025-1155				25	10,79
1025-1156				28	12,09
1025-1157				32	13,82
1025-1158				36	15,54
1025-1159				40	17,27
1025-1160				45	19,43
1025-1161				50	21,60
1025-1163		280		8	3,87

Продолжение

Размеры в мм

Обозначение плиты-заготовки	Применяемость	*L*	*B*	*H*	Масса, кг
1025-1164		280	220	10	4,84
1025-1165				12	5,80
1025-1166				16	7,74
1025-1167				20	9,67
1025-1168				25	12,09
1025-1169				28	13,54
1025-1170				32	15,47
1025-1171				36	17,41
1025-1172				40	19,34
1025-1173				45	21,80
1025-1174				50	24,20
1025-1176		320		8	4,42
1025-1177				10	5,53
1025-1178				12	6,63
1025-1179				16	8,84
1025-1180				20	11,05
1025-1181				25	13,82
1025-1182				28	15,47
1025-1183				32	17,68
1025-1184				36	19,90
1025-1185				40	22,10
1025-1186				45	24,90
1025-1187				50	27,65

Продолжение

Размеры в мм

Обозначение плиты-заготовки	Применяемость	L	B	H	Масса, кг
1025-1189		360	220	8	4,97
1025-1190				10	6,22
1025-1191				12	7,46
1025-1192				16	9,95
1025-1193				20	12,43
1025-1194				25	15,54
1025-1195				28	17,41
1025-1196				32	19,90
1025-1197				36	22,40
1025-1198				40	24,90
1025-1199				45	28,00
1025-1200				50	31,10
1025-1202		400		8	5,53
1025-1203				10	6,91
1025-1204				12	8,29
1025-1205				16	11,05
1025-1206				20	13,82
1025-1207				25	17,27
1025-1208				28	19,34
1025-1209				32	22,10
1025-1210				36	24,90
1025-1211				40	27,60
1025-1212				45	31,10

Продолжение

Размеры в мм

Обозначение плиты-заготовки	Применяемость	*L*	*B*	*H*	Масса, кг
1025-1213		400	220	50	34,55
1025-1215		450		8	6,20
1025-1216				10	7,80
1025-1217				12	9,35
1025-1218				16	12,45
1025-1219				20	15,55
1025-1220				25	19,45
1025-1221				28	21,80
1025-1222				32	24,90
1025-1223				36	28,00
1025-1224				40	31,10
1025-1225				45	35,00
1025-1226				50	38,90
1025-1228		250	250	8	3,93
1025-1229				10	4,91
1025-1230				12	5,89
1025-1231				16	7,85
1025-1232				20	9,81
1025-1233				25	12,27
1025-1234				28	13,74
1025-1235				32	15,70
1025-1236				36	17,66
1025-1237				40	19,63

Продолжение

Размеры в мм

Обозначение плиты-заготовки	Применяемость	*L*	*B*	*H*	Масса, кг
1025-1238		250	250	45	22,10
1025-1239				50	24,55
1025-1241		280		8	4,40
1025-1242				10	5,50
1025-1243				12	6,59
1025-1244				16	8,79
1025-1245				20	10,90
1025-1246				25	13,74
1025-1247				28	15,30
1025-1248				32	17,58
1025-1249				36	19,78
1025-1250				40	22,00
1025-1251				45	24,75
1025-1252				50	27,50
1025-1254		320		8	5,02
1025-1255				10	6,28
1025-1256				12	7,54
1025-1257				16	10,05
1025-1258				20	12,56
1025-1259				25	15,70
1025-1260				28	17,58
1025-1261				32	20,10
1025-1262				36	22,60

Продолжение

Размеры в мм

Обозначение плиты-заготовки	Применяемость	*L*	*B*	*H*	Масса, кг
1025-1263		320	250	40	25,10
1025-1264				45	28,30
1025-1265				50	31.40
1025-1267		360		8	5,65
1025-1268				10	7.07
1025-1269				12	8,48
1025-1270				16	11.30
1025-1271				20	14,13
1025-1272				25	17,66
1025-1273				28	19,78
1025-1274				32	22,60
1025-1275				36	25,45
1025-1276				40	28,25
1025-1277				45	31,80
1025-1278				50	35,35
1025-1280		400		8	6,28
1025-1281				10	7,85
1025-1282				12	9,42
1025-1283				16	12,56
1025-1284				20	15,70
1025-1285				25	19,63
1025-1286				28	22,00
1025-1287				32	25,10

Продолжение

Размеры в мм

Обозначение плиты-заготовки	Применяемость	*L*	*B*	*H*	Масса, кг
1025-1288		400	250	36	28,25
1025-1289				40	31,40
1025-1290				45	35,35
1025-1291				50	39,25
1025-1293		450		8	7,07
1025-1294				10	8,83
1025-1295				12	10,60
1025-1296				16	14,15
1025-1297				20	17,65
1025-1298				25	22,10
1025-1299				28	24,75
1025-1300				32	28,25
1025-1301				36	31,80
1025-1302				40	35,35
1025-1303				45	39,75
1025-1304				50	44,15
1025-1306		500		8	7,85
1025-1307				10	9,81
1025-1308				12	11,78
1025-1309				16	15,70
1025-1310				20	19,63
1025-1311				25	24,55
1025-1312				28	27,50

Продолжение

Размеры в мм

Обозначение плиты-заготовки	Применяемость	l	B	H	Масса, кг
1025-1313		500	250	32	31,40
1025-1314				36	35,35
1025-1315				40	39,25
1025-1316				45	44,15
1025-1317				50	49,05
1025-1318		280	280	8	4,92
1025-1319				10	6,15
1025-1320				12	7,39
1025-1321				16	9,85
1025-1322				20	12,31
1025-1323				25	15,39
1025-1324				28	17,23
1025-1325				32	19,69
1025-1326				36	22,15
1025-1327				40	24,60
1025-1328				45	27,70
1025-1329				50	30,75
1025-1330		320		8	5,63
1025-1331				10	7,03
1025-1332				12	8,44
1025-1333				16	11,25
1025-1334				20	14,07
1025-1335				25	17,58

Продолжение

Размеры в мм

Обозначение плиты-заготовки	Применяемость	L	B	H	Масса, кг
1025-1336		320	280	28	19,69
1025-1337				32	22,50
1025-1338				36	25,30
1025-1339				40	28,15
1025-1340				45	31,65
1025-1341				50	35,20
1025-1342		360		8	6,33
1025-1343				10	7,91
1025-1344				12	9,50
1025-1345				16	12,66
1025-1346				20	15,83
1025-1347				25	19,78
1025-1348				28	22,15
1025-1349				32	25,30
1025-1350				36	28,50
1025-1351				40	31,65
1025-1352				45	35,60
1025-1353				50	39,55
1025-1354		400		8	7,03
1025-1355				10	8,79
1025-1356				12	10,55
1025-1357				16	14,07
1025-1358				20	17,58

Продолжение

Размеры в мм

Обозначение плиты-заготовки	Применяемость	L	B	H	Масса, кг
1025-1359		400	280	25	22,00
1025-1360				28	24,60
1025-1361				32	28,15
1025-1362				36	31,65
1025-1363				40	35,20
1025-1364				45	39,55
1025-1365				50	43,95
1025-1366		450		8	7,91
1025-1367				10	9,89
1025-1368				12	11,87
1025-1369				16	15,83
1025-1370				20	19,78
1025-1371				25	24,75
1025-1372				28	27,70
1025-1373				32	31,65
1025-1374				36	35,60
1025-1375				40	39,55
1025-1376				45	44,50
1025-1377				50	49,45
1025-1378		500		8	8,79
1025-1379				10	10,99
1025-1380				12	13,19
1025-1381				16	17,58

Продолжение

Размеры в мм

Обозначение плиты-заготовки	Применяемость	L	B	H	Масса, кг
1025-1382		500	280	20	22,00
1025-1383				25	27,50
1025-1384				28	30,80
1025-1385				32	35,20
1025-1386				36	39,55
1025-1387				40	43,95
1025-1388				45	49,45
1025-1389				50	54,95
1025-2501		560		10	12,21
1025-2502				12	14,65
1025-2503				16	19,52
1025-2504				20	24,42
1025-2505				25	30,52
1025-2506				28	34,17
1025-2507				32	39,07
1025-2508				36	43,94
1025-2509				40	48,84
1025-2511				45	54,93
1025-2512				50	61,04
1025-1390		320	320	8	6,43
1025-1391				10	8,04
1025-1392				12	9,65
1025-1393				16	12,86

Продолжение

Размеры в мм

Обозначение литы-заготовки	Применяемость	*L*	*B*	*H*	Масса, кг
1025-1394		320	320	20	16,08
1025-1395				25	20,10
1025-1396				28	22,50
1025-1397				32	25,70
1025-1398				36	28,95
1025-1399				40	32,15
1025-1400				45	36,20
1025-1401				50	40,20
1025-1402		360		8	7,24
1025-1403				10	9,04
1025-1404				12	10,85
1025-1405				16	14,50
1025-1406				20	18,09
1025-1407				25	22,60
1025-1408				28	25,30
1025-1409				32	28,95
1025-1410				36	32,55
1025-1411				40	36,20
1025-1412				45	40,70
1025-1413				50	45,20
1025-1414		400		8	8,04
1025-1415				10	10,05
1025-1416				12	12,06

Продолжение

Размеры в мм

Обозначение плиты-заготовки	Применяемость	L	B	H	Масса, кг
1025-1417		400	320	16	16,08
1025-1418				20	20,10
1025-1419				25	25,10
1025-1420				28	28,15
1025-1421				32	32,15
1025-1422				36	36,20
1025-1423				40	40,20
1025-1424				45	45,20
1025-1425				50	50,25
1025-1426		450		8	9,04
1025-1427				10	11,30
1025-1428				12	13,53
1025-1429				16	18,09
1025-1430				20	22,60
1025-1431				25	28,25
1025-1432				28	31,65
1025-1433				32	36,15
1025-1434				36	40,70
1025-1435				40	45,20
1025-1436				45	50,90
1025-1437				50	56,50
1025-1438		500		8	10,05
1025-1439				10	12,55

Продолжение

Размеры в мм

Обозначение плиты-заготовки	Применяемость	L	B	H	Масса, кг
1025-1440		500	320	12	15,10
1025-1441				16	20,10
1025-1442				20	25,10
1025-1443				25	31,40
1025-1444				28	35,20
1025-1445				32	40,20
1025-1446				36	45,20
1025-1447				40	50,25
1025-1448				45	56,50
1025-1449				50	62,80
1025-2513		560		10	14,07
1025-2514				12	16,88
1025-2515				16	22,51
1025-2516				20	28,14
1025-2517				25	35,17
1025-2518				28	39,39
1025-2519				32	45,01
1025-2521				36	50,64
1025-2522				40	56,28
1025-2523				45	63,30
1025-2524				50	70,34
1025-2525				56	78,78
1025-2526				63	88,62

Продолжение

Размеры в мм

Обозначение плиты-заготовки	Применяемость	*L*	*B*	*H*	Масса, кг
1025-2527		630	320	10	15,83
1025-2528				12	18,99
1025-2529				16	25,32
1025-2531				20	31,66
1025-2532				25	39,56
1025-2533				28	44,31
1025-2534				32	50,64
1025-2535				36	56,97
1025-2536				40	63,33
1025-2537				45	71,21
1025-2538				50	79,13
1025-2539				56	88,62
1025-2541				63	99,71
1025-1450		360	360	8	8,14
1025-1451				10	10,17
1025-1452				12	12,21
1025-1453				16	16,28
1025-1454				20	20,35
1025-1455				25	25,40
1025-1456				28	28,50
1025-1457				32	32,55
1025-1458				36	36,65
1025-1459				40	40,70

Продолжение

Размеры в мм

Обозначение плиты-заготовки	Применяемость	*L*	*B*	*H*	Масса, кг
1025-1460		360	360	45	45,80
1025-1461				50	50,90
1025-1462		400		8	9,04
1025-1463				10	11,30
1025-1464				12	13,57
1025-1465				16	18,09
1025-1466				20	22,60
1025-1467				25	28,25
1025-1468				28	31,65
1025-1469				32	36,20
1025-1470				36	40,70
1025-1471				40	45,20
1025-1472				45	50,90
1025-1473				50	56,50
1025-1474		450		8	10,20
1025-1475				10	12,72
1025-1476				12	15,26
1025-1477				16	20,35
1025-1478				20	25,45
1025-1479				25	31,80
1025-1480				28	35,60
1025-1481				32	40,70
1025-1482				36	45,80

Продолжение

Размеры в мм

Обозначение плиты-заготовки	Применяемость	*L*	*B*	*H*	Масса, кг
1025-1483		450	360	40	50,90
1025-1484				45	57,25
1025-1485				50	63,60
1025-1486				56	71,22
1025-1487				63	80,12
1025-1488		500		8	11,30
1025-1489				10	14,13
1025-1490				12	16,96
1025-1491				16	22,60
1025-1492				20	28,25
1025-1493				25	35,35
1025-1494				28	39,55
1025-1495				32	45,20
1025-1496				36	50,90
1025-1497				40	56,50
1025-1498				45	63,60
1025-1499				50	70,60
1025-1500				56	79,10
1025-1501				63	89,00
1025-2542		560		10	15,85
1025-2543				12	18,99
1025-2544				16	25,35
1025-2545				20	31,65

Продолжение

Размеры в мм

Обозначение плиты-заготовки	Применяемость	L	B	H	Масса, кг
1025-2546		560	360	25	39,55
1025-2547				28	44,35
1025-2548				32	50,65
1025-2549				36	57,00
1025-2551				40	63,30
1025-2552				45	71,20
1025-2553				50	79,15
1025-2554				56	88,60
1025-2555				63	99,70
1025-2556		630		10	17,80
1025 2557				12	21,35
1025-2558				16	28,50
1025-2559				20	35,60
1025-2561				25	44,50
1025-2562				28	49,85
1025-2563				32	56,95
1025-2564				36	64,10
1025-2565				40	71,20
1025-2566				45	80,10
1025-2567				50	89,00
1025-2568				56	99,70
1025-2569				63	112,20
1025-1502		400	400	8	10,05

Продолжение

Размеры в мм

Обозначение плиты-заготовки	Применяемость	L	B	H	Масса, кг
1025-1503		400	400	10	12,56
1025-1504				12	15,07
1025-1505				16	20,10
1025-1506				20	25,10
1025-1507				25	31,40
1025-1508				28	35,20
1025-1509				32	40,20
1025-1510				36	45,20
1025-1511				40	50,25
1025-1512				45	56,50
1025-1513				50	62,80
1025-1514				56	70,30
1025-1515				63	79,20
1025-1516		450		8	11,30
1025-1517				10	14,10
1025-1518				12	17,00
1025-1519				16	22,60
1025-1520				20	28,25
1025-1521				25	35,35
1025-1522				28	39,55
1025-1523				32	45,20
1025-1524				36	50,90
1025-1525				40	56,50

Продолжение

Размеры в мм

Обозначение плиты-заготовки	Применяемость	*L*	*B*	*H*	Масса, кг
1025-1526		450	400	45	63,60
1025-1527				50	70,60
1025-1528				56	79,10
1025-1529				63	89,00
1025-1530		500		8	12,56
1025-1531				10	15,70
1025-1532				12	18,84
1025-1533				16	25,10
1025-1534				20	31,40
1025-1535				25	39,25
1025-1536				28	44,00
1025-1537				32	50,25
1025-1538				36	56,50
1025-1539				40	62,80
1025-1540				45	70,60
1025-1541				50	78,50
1025-1542				56	87,90
1025-1543				63	98,90
1025-2571		560		10	17,58
1025-2572				12	21,10
1025-2573				16	28,15
1025-2574				20	35,15
1025-2575				25	43,95

Продолжение

Размеры в мм

Обозначение плиты-заготовки	Применяемость	*L*	*B*	*H*	Масса, кг
1025-2576		560	400	28	49,25
1025-2577				32	56,30
1025-2578				36	63,30
1025-2579				40	70,30
1025-2581				45	79,10
1025-2582				50	87,90
1025-2583				56	98,50
1025-2584				63	110,80
1025-2585				71	124,90
1025-2586				80	140,70
1025-2587		630		12	23,80
1025-2588				16	31,65
1025-2589				20	39,55
1025-2591				25	49,45
1025-2592				28	55,40
1025-2593				32	63,30
1025-2594				36	71,20
1025-2595				40	79,15
1025-2596				45	89,00
1025-2597				50	98,90
1025-2598				56	110,80
1025-2599				63	124,60
1025-2601				71	140,50
1025-2602				80	158,30

Пример условного обозначения прямоугольной плиты-заготовки размерами $L=63$ мм, $B=50$ мм, $H=4$ мм из стали марки Ст3:

Плита 1025-0601 — Ст3 ГОСТ 15861—81

То же, из стали марки 45:

Плита 1025-0601 — 45 ГОСТ 15861—81

2. Допуск параллельности поверхностей *А* и *Б* — по 7-й степени точности ГОСТ 24643—81.

3. Технические требования — по ГОСТ 15863—81.

4. Маркировать: обозначение плиты-заготовки, обозначение настоящего стандарта и товарный знак предприятия-изготовителя.

5. Конструкция и размеры пакетов штампов для разделительных операций с неподвижным съемником, с верхним прижимом и совмещенного действия приведены в рекомендуемых приложениях 1—3.

ПРИЛОЖЕНИЕ 1
Рекомендуемое

КОНСТРУКЦИЯ И РАЗМЕРЫ ПРЯМОУГОЛЬНЫХ ПАКЕТОВ ШТАМПОВ С НЕПОДВИЖНЫМ СЪЕМНИКОМ ДЛЯ РАЗДЕЛИТЕЛЬНЫХ ОПЕРАЦИЙ

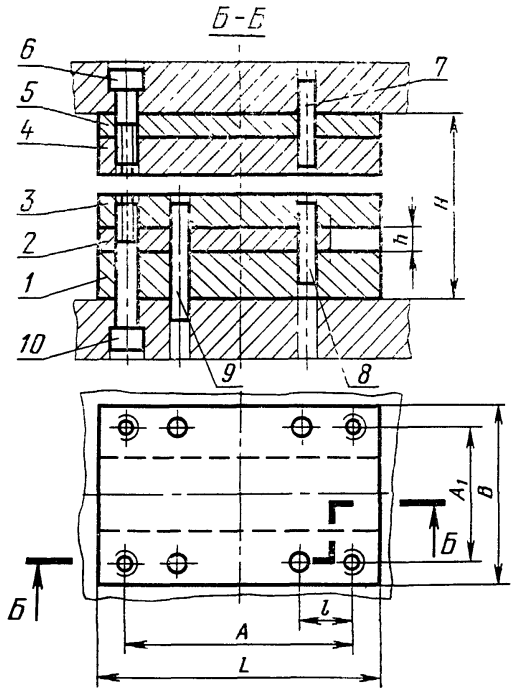

Для пакетов с L свыше 160мм

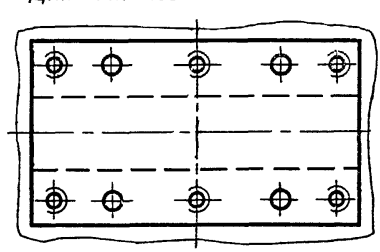

Таблица 1

мм

Основные размеры пакета			A	A_1	h	l
L	B	H				
63	50	66	45	34	6	12
		70				
80		66	65			
		74			10	
100		66	85		6	
		74			10	
80	63	66	65	45	6	
		74			10	
100			80	40	6	16
		86			10	
125		74	105		6	
		86			10	
100	80	74	80	60	6	
		86			10	
125		84	105		6	
		97			10	
140		84	115	55	6	20
		97			10	
160		84	135		6	
		97			10	
125	100	84	100	75	6	
		97			10	
140		92	115		6	
		105			10	

Продолжение табл. 1

мм

Основные размеры пакета			A	A_1	h	l
L	B	H				
160	100	92	135	75	6	20
		105			10	
180		92	150		6	
		105			10	
200		92	170		6	
		105			10	
140	125	92	115	100	6	
		105			10	
160		92	135		6	
		105			10	
180		103	150		6	
		119			10	
200		103	170		6	
		119			10	
220		103	190		6	
		119			10	
250		103	220		6	
		119			10	
160	140	103	130	110	6	25
		119			10	
180		103	150		6	
		119			10	
200		103	170		6	
		119			10	

Продолжение табл. 1

мм

Основные размеры пакета			A	A_1	h	l
L	B	H				
220	140	103	190	110	6	25
		119			10	
250		103	220		6	
		119			10	
280		103	250		6	
		119			10	
180	160	103	150	130	6	
		119			10	
200		103	170		6	
		119			10	
220		103	190		6	
		119			10	
250		103	220		6	
		119			10	
280		103	250		6	
		119			10	
320		103	280		6	
		119			10	
200	180	103	170	150	6	
		119			10	
220		103	190		6	
		119			10	
250		103	220		6	
		119			10	

Продолжение табл. 1

мм

Основные размеры пакета			A	A_1	h	l
L	B	H				
280	180	122	250	150	6	25
		141			10	
320		122	280		6	
		141			10	
360		122	320		6	
		141			10	
220	200	105	190	170	6	
		121			10	
250		105	220		6	
		121			10	
280		122	250		6	
		141			10	
320		122	280		6	
		141			10	
360		122	320		6	
		141			10	
400		122	360		6	
		141			10	
250	220	122	210	180	6	32
		141			10	
280		122	240		6	
		141			10	
320		122	280		6	
		141			10	

Продолжение табл. 1

мм

Основные размеры пакета			A	A_1	h	l
L	B	H				
360	220	122	320	180	6	32
		141			10	
400		122	360		6	
		141			10	
450		122	410		6	
		141			10	
280	250	122	240	210	6	
		141			10	
320		122	280		6	
		141			10	
360		124	320		6	
		143			10	
400		124	360		6	
		143			10	
450		124	410		6	
		143			10	
500		124	460		6	
		143			10	
320	280	130	280	240	10	
		145				
360		130	320			
		145				
400		130	360			
		145				

Продолжение табл. 1

Основные размеры пакета						
L	*B*	*H*	*A*	A_1		*l*
450	280	130	410	240	10	32
		145				
500		130	460			
		145				
360	320	130	320	280		
		145				
400		130	360			
		145				
450		130	410			
		145				
500		130	460			
		145				
400	360	130	360	320		
		145				
450		138	410			
		158				
500		138	460			
		158				
450	400	138	410	360		
		155				
500		138	460			
		155				

Таблица 2

Размеры в мм

Размеры пакета			Поз. 1 Матрица Кол. 1	Поз. 2 Планка направляющая Кол. 2	Поз. 3 Съемник Кол. 1	Поз. 4 Пуансонодержатель Кол. 1	Поз. 5 Плитка подкладная Кол. 1
L	B	H	Размеры заготовки				
63	50	66	63×50×12	Длину и ширину принимать конструктивно	63×50×12	63×50×12	63×50×4
		70	63×50×16				
80		66	80×50×12		80×50×12	80×50×12	80×50×4
		74	80×50×16				
100		66	100×50×12		100×50×12	100×50×12	100×50×4
		74	100×50×16				
80	63	66	80×63×12		80×63×12	80×63×12	80×63×4
		74	80×63×16				
100			100×63×16		100×63×16	100×63×12	100×63×4
		86	100×63×20			100×63×16	
125		74	125×63×16		125×63×16	125×63×12	125×63×4
		86	125×63×20			125×63×16	
100	80	74	100×80×16		100×80×16	100×80×12	100×80×4
		86	100×80×20			100×80×16	
125		84	125×80×20		125×80×16	125×80×16	125×80×6

Продолжение табл. 2

Размеры в мм

Размеры пакета			Поз. 6		Поз. 7	Поз. 8	Поз. 9	Поз. 10	
			Кол. 4	Кол. 6	Кол. 2	Кол. 2	Кол. 2	Кол. 4	Кол. 6
L	B	H	Винт по ГОСТ 11738—72		Штифт по ГОСТ 3128—70			Винт по ГОСТ 11738—72	
			Обозначение						
63	50	66	M6×25.88	—	6m6×32	6m6×25	6m6×50	M6×45.88	—
		70				6m6×30		M6×50.88	
80		66			6m6×36	6m6×25	6m6×55	M6×45.88	
		74				6m6×30		M6×50.88	
100		66	M6×30.88			6m6×25		M6×45.88	
		74				6m6×30		M6×50.88	
80	63	66				6m6×25		M6×45.88	
		74				6m6×30		M6×50.88	
100			M8×30.88		6m6×40		6m6×70	M8×60.88	
		86	M8×35.88			6m6×36		M8×65.88	
125		74	M8×30.88			6m6×30		M8×60.88	
		86	M8×35.88			6m6×36		M8×65.88	
100	80	74	M8×30.88			6m6×30		M8×60.88	
		86	M8×35.88			6m6×36		M8×65.88	
125		84	M8×40.88		6m6×50	6m6×30			

Продолжение табл. 2

Размеры в мм

Размеры пакета			*Поз. 1* Матрица Кол. 1	*Поз. 2* Планка направляющая Кол. 2	*Поз. 3* Съемник Кол. 1	*Поз. 4* Пуансонодержатель Кол. 1	*Поз. 5* Плитка подкладная Кол. 1
L	*B*	*H*	Размеры заготовки				
125	80	97	125×80×25	Длину и ширину принимать конструктивно	125×80×16	125×80×20	125×80×6
140	80	84	140×80×20		140×80×16	140×80×16	140×80×6
	80	97	140×80×25			140×80×20	
160	80	84	160×80×20		160×80×16	160×80×16	160×80×6
	80	97	160×80×25			160×80×20	
125	100	84	125×100×20		125×100×16	125×100×16	125×100×6
	100	97	125×100×25			125×100×20	
140	100	92	140×100×20		140×100×20	140×100×16	140×100×6
	100	105	140×100×25			140×100×20	
160	100	92	160×100×20		160×100×20	160×100×16	160×100×6
	100	105	160×100×25			160×100×20	
180	100	92	180×100×20		180×100×20	180×100×16	180×100×6
	100	105	180×100×25			180×100×20	
200	100	92	200×100×20		200×100×20	200×100×16	200×100×6
	100	105	200×100×25			200×100×20	

Продолжение табл. 2

Размеры в мм

Размеры пакета			Поз. 6		Поз. 7	Поз. 8	Поз. 9	Поз 10	
			Кол. 4	Кол. 6	Кол. 2	Кол. 2	Кол. 2	Кол. 2	Кол. 6
			Винт по ГОСТ 11738—72		Штифт по ГОСТ 3128—70			Винт по ГОСТ 11738—72	
L	B	H	Обозначение						
125	80	97	M8×45.88	—	6m6×50	6m6×36	6m6×80	M8×75.88	—
140		84	M10×40.88		8m6×50	8m6×30	8m6×70	M10×65.88	
		97	M10×45.88			8m6×36	8m6×80	M10×75.88	
160		84	M10×40.88			8m6×30	8m6×70	M10×65.88	
		97	M10×45.88			8m6×36	8m6×80	M10×75.88	
125	100	84	M10×40.88			8m6×30	8m6×70	M10×65.88	
		97	M10×45.88			8m6×36	8m6×80	M10×75.88	
140		92			8m6×55				
		105				8m6×40	8m6×90	M10×80.88	
160		92				8m6×36	8m6×80	M10×75.88	
		105				8m6×40	8m6×90	M10×80.88	
180		92	—	M10×45.88		8m6×36	8m6×80	—	M10×75.88
		105				8m6×40	8m6×90		M10×80.88
200		92				8m6×36	8m6×80		M10×75.88
		105				8m6×40	8m6×90		M10×80.88

Продолжение табл. 2

Размеры в мм

Размеры пакета			*Поз. 1* Матрица Кол. 1	*Поз. 2* Планка направляющая Кол. 2	*Поз. 3* Съемник Кол. 1	*Поз. 4* Пуансонодержатель Кол. 1	*Поз. 5* Плитка подкладная Кол. 1
L	*B*	*H*	Размеры заготовки				
140	125	92	140×125×20	Длину и ширину принимать конструктивно	140×125×20	140×125×16	140×125×6
		105	140×125×25			140×125×20	
160		92	160×125×20		160×125×20	160×125×16	160×125×6
		105	160×125×25			160×125×20	
180		103	180×125×25		180×125×20	180×125×20	180×125×8
		119	180×125×32			180×125×25	
200		103	200×125×25		200×125×20	200×125×20	200×125×8
		119	200×125×32			200×125×25	
220		103	220×125×25		220×125×20	220×125×20	220×125×8
		119	220×125×32			220×125×25	
250		103	250×125×25		250×125×20	250×125×20	250×125×8
		119	250×125×32			250×125×25	
160	140	103	160×140×25		160×140×20	160×140×20	160×140×8
		119	160×140×32			160×140×25	
180		103	180×140×25		180×140×20	180×140×20	180×140×8

Продолжение табл. 2

Размеры в мм

Размеры пакета			Поз. 6		Поз. 7	Поз. 8	Поз. 9	Поз. 10	
			Кол. 4	Кол. 6	Кол. 2	Кол. 2	Кол. 2	Кол. 4	Кол. 6
			Винт по ГОСТ 11738—72		Штифт по ГОСТ 3128—70			Винт по ГОСТ 11738—72	
L	B	H	Обозначение						
140	125	92	М10×45.88	—	8m6×55	8m6×36	8m6×80	М10×75.88	—
		105				8m6×40	8m6×90	М10×80.88	
160		92				8m6×36	8m6×80	М10×75.88	
		105				8m6×40	8m6×90	М10×80.88	
180		103	—	М10×50.88	8m6×60	8m6×36		—	М10×80.88
		119				8m6×40	8m6×100		М10×90.88
200		103				8m6×36	8m6×90		М10×80.88
		119				8m6×40	8m6×100		М10×90.88
220		103				8m6×36	8m6×90		М10×80.88
		119				8m6×40	8m6×100		М10×90.88
250		103				8m6×36	8m6×90		М10×80.88
		119				8m6×40	8m6×100		М10×90.88
160	140	103	М12×50.88	—	10m6×60	10m6×40	10m6×90	М12×80.88	—
		119				10m6×50	10m6×100	М12×90.88	
180		103	—	М12×50.88		10m6×40	10m6×90	—	М12×80.88

Продолжение табл. 2

Размеры в мм

Размеры пакета			*Поз. 1* Матрица Кол. 1	*Поз. 2* Планка направляющая Кол. 2	*Поз. 3* Съемник Кол. 1	*Поз. 4* Пуансонодержатель Кол. 1	*Поз. 5* Плитка подкладная Кол. 1
L	*B*	*H*	Размеры заготовки				
180	140	119	180×140×32	Длину и ширину принимать конструктивно	180×140×20	180×140×25	180×140×8
200		103	200×140×25			200×140×20	200×140×8
		119	200×140×32		200×140×20	200×140×25	
220		103	220×140×25			220×140×20	220×140×8
		119	220×140×32		220×140×20	220×140×25	
250		103	250×140×25			250×140×20	250×140×8
		119	250×140×32		250×140×20	250×140×25	
280		103	280×140×25			280×140×20	280×140×8
		119	280×140×32		280×140×20	280×140×25	
180	160	103	180×160×25			180×160×20	180×160×8
		119	180×160×32		180×160×20	180×160×25	
200		103	200×160×25			200×160×20	200×160×8
		119	200×160×32		200×160×20	200×160×25	
220		103	220×160×25			220×160×20	220×160×8
		119	220×160×32		220×160×20	220×160×25	

Продолжение табл. 2

Размеры в мм

Размеры пакета			Поз. 6		Поз. 7	Поз. 8	Поз. 9	Поз. 10	
			Кол. 4	Кол. 6	Кол. 2	Кол. 2	Кол. 2	Кол. 4	Кол. 6
			Винт по ГОСТ 11738—72		Штифт по ГОСТ 3128—70			Винт по ГОСТ 11738—72	
			Обозначение						
L	*B*	*H*							
180	140	119	—	M12×50.88	10m6×60	10m6×50	10m6×100	—	M12×90.88
200		103				10m6×40	10m6×90		M12×80.88
		119				10m6×50	10m6×100		M12×90.88
220		103				10m6×40	10m6×90		M12×80.88
		119				10m6×50	10m6×100		M12×90.88
250		103				10m6×40	10m6×90		M12×80.88
		119				10m6×50	10m6×100		M12×90.88
280		103				10m6×40	10m6×90		M12×80.88
		119				10m6×50	10m6×100		M12×90.88
180	160	103				10m6×40	10m6×90		M12×80.88
		119				10m6×50	10m6×100		M12×90.88
200		103				10m6×40	10m6×90		M12×80.88
		119				10m6×50	10m6×100		M12×90.88
220		103			10m6×70	10m6×40	10m6×90		M12×80.88
		119		M12×55.88		10m6×50	10m6×100		M12×90.88

Продолжение табл. 2

Продолжение табл. 2

Размеры в мм

Размеры пакета			*Поз. 1* Матрица Кол. 1	*Поз. 2* Планка направляющая Кол. 2	*Поз. 3* Съемник Кол. 1	*Поз. 4* Пуансонодержатель Кол. 1	*Поз. 5* Плитка подкладная Кол. 1
L	*B*	*H*	Размеры заготовки				
250	160	103	250×160×25	Длину и ширину принимать конструктивно	250×160×20	250×160×20	250×160×8
		119	250×160×32			250×160×25	
280		103	280×160×25		280×160×20	280×160×20	280×160×8
		119	280×160×32			280×160×25	
320		103	320×160×25		320×160×20	320×160×20	320×160×8
		119	320×160×32			320×160×25	
200	180	103	200×180×25		200×180×20	200×180×20	200×180×8
		119	200×180×32			200×180×25	
220		103	220×180×25		220×180×20	220×180×20	220×180×8
		119	220×180×32			220×180×25	
250		103	250×180×25		250×180×20	250×180×20	250×180×8
		119	250×180×32			250×180×25	
280		122	280×180×32		280×180×25	280×180×25	280×180×10
		141	280×180×40			280×180×32	
320		122	320×180×32		320×180×25	320×180×25	320×180×10

Продолжение табл. 2

Размеры в мм

Размеры пакета			Поз. 6		Поз. 7	Поз. 8	Поз. 9	Поз. 10	
			Кол. 4	Кол. 6	Кол. 2	Кол. 2	Кол. 2	Кол. 4	Кол. 6
			Винт по ГОСТ 11738—72		Штифт по ГОСТ 3128—70			Винт по ГОСТ 11738—72	
			Обозначение						
L	*B*	*H*							
250	160	103	—	М12×50.88	106×70	10m6×40	10m6×90	—	М12×90.88
		119		М12×55.88		10m6×50	10m6×100		М12×100.88
280		103		М12×50.88		10m6×40	10m6×90		М12×90.88
		119		М12×55.88		10m6×50	10m6×100		М12×100.88
320		103		М12×50.88		10m6×40	10m6×90		М12×90.88
		119		М12×55.88		10m6×50	10m6×100		М12×100.88
200	180	103		М12×50.88		10m6×40	10m6×90		М12×90.88
		119		М12×55.88		10m6×50	10m6×100		М12×100.88
220		103		М12×50.88		10m6×40	10m6×90		М12×90.88
		119		М12×55.88		10m6×50	10m6×100		М12×100.88
250		103		М12×50.88		10m6×40	10m6×90		М12×90.88
		119		М12×55.88		10m6×50	10m6×100		М12×100.88
280		122		М12×60.88					
		141		М12×65.88		10m6×55	10m6×120		М12×110.88
320		122		М12×60.88		10m6×50	10m6×100		М12×100.88

Продолжение табл. 2

Размеры в мм

Размеры пакета			*Поз. 1* Матрица Кол. 1	*Поз. 2* Планка направляющая Кол. 2	*Поз. 3* Съемник Кол. 1	*Поз. 4* Пуансоно-держатель Кол. 1	*Поз. 5* Плитка подкладная Кол. 1
L	*B*	*H*	Размеры заготовки				
320	180	141	320×180×40	Длину и ширину принимать конструктивно	320×180×25	320×180×32	320×180×10
360		122	360×180×32		360×180×25	360×180×25	360×180×10
		141	360×180×40			360×180×32	
220	200	105	220×200×25		220×200×20	220×200×20	220×200×10
		121	220×200×32			220×200×25	
250		105	250×200×25		250×200×20	250×200×20	250×200×10
		121	250×200×32			250×200×25	
280		122	280×200×32		280×200×25	280×200×25	280×200×10
		141	280×200×40			280×200×32	
320		122	320×200×32		320×200×25	320×200×25	320×200×10
		141	320×200×40			320×200×32	
360		122	360×200×32		360×200×25	360×200×25	360×200×10
		141	360×200×40			360×200×32	
400		122	400×200×32		400×200×25	400×200×25	400×200×10
		141	400×200×40			400×200×32	

Продолжение табл. 2

Размеры в мм

Размеры пакета			*Поз. 6*		*Поз. 7*	*Поз. 8*	*Поз. 9*	*Поз. 10*	
			Кол. 4	Кол. 6	Кол. 2	Кол. 2	Кол. 2	Кол. 4	Кол. 6
			Винт по ГОСТ 11738—72		Штифт по ГОСТ 3128—70			Винт по ГОСТ 11738—72	
L	*B*	*H*	Обозначение						
320	180	141	—	М12×65.88	10m6×70	10m6×55	10m6×120	—	М12×110.88
360		122		М12×60.88		10m6×50	10m6×100		М12×100.88
		141		М12×65.88		10m6×55	10m6×120		М12×110.88
220	200	105		М12×50.88		10m6×40	10m6×90		М12×90.88
		121		М12×55.88		10m6×50	10m6×100		М12×100.88
250		105		М12×50.88		10m6×40	10m6×90		М12×90.88
		121		М12×55.88	—	10m6×50	10m6×100		М12×100.88
280		122		М12×65.88	10m6×80				М12×110.88
		141		М12×70.88		10m6×55	10m6×120		
320		122		М12×65.88		10m6×50	10m6×100		
		141		М12×70.88		10m6×55	10m6×120		
360		122		М12×65.88		10m6×50	10m6×100		
		141		М12×70.88		10m6×55	10m6×120		
400		122		М12×65.88		10m6×50	10m6×100		
		141		М12×70.88		10m6×55	10m6×120		

Продолжение табл. 2

Размеры в мм

Размеры пакета			*Поз. 1* Матрица Кол. 1	*Поз. 2* Планка направляющая Кол. 2	*Поз. 3* Съемник Кол. 1	*Поз. 4* Пуансонодержатель Кол. 1	*Поз. 5* Плитка подкладная Кол. 1
L	*B*	*H*	Размеры заготовки				
250	220	122	250×220×32	Длину и ширину принимать конструктивно	250×220×25	250×220×25	250×220×10
		141	250×220×40			250×220×32	
280		122	280×220×32		280×220×25	280×220×25	280×220×10
		141	280×220×40			280×220×32	
320		122	320×220×32		320×220×25	320×220×25	320×220×10
		141	320×220×40			320×220×32	
360		122	360×220×32		360×220×25	360×220×25	360×220×10
		141	360×220×40			360×220×32	
400		122	400×220×32		400×220×25	400×220×25	400×220×10
		141	400×220×40			400×220×32	
450		122	450×220×32		450×220×25	450×220×25	450×220×10
		141	450×220×40			450×220×32	
280	250	122	280×250×32		280×250×25	280×250×25	280×250×10
		141	280×250×40			280×250×32	
320		122	320×250×32		320×250×25	320×250×25	320×250×10

Продолжение табл. 2

Размеры в мм

Размеры пакета			Поз. 6		Поз. 7	Поз. 8	Поз. 9	Поз. 10	
			Кол. 4	Кол. 6	Кол. 2	Кол. 2	Кол. 4	Кол. 4	Кол. 6
			Винт по ГОСТ 11738—72		Штифт по ГОСТ 3128—70			Винт по ГОСТ 11738—72	
L	B	H	Обозначение						
250	220	122	—	М16×65.88	12m6×80	12m6×50	12m6×100	—	М16×100.88
		141		М16×70.88		12m6×55	12m6×120		М16×110.88
280		122		М16×65.88		12m6×50	12m6×100		М16×100.88
		141		М16×70.88		12m6×55	12m6×120		М16×110.88
320		122		М16×65.88		12m6×50	12m6×100		М16×100.88
		141		М16×70.88		12m6×55	12m6×120		М16×110.88
360		122		М16×65.88		12m6×50	12m6×100		М16×100.88
		141		М16×70.88		12m6×55	12m6×120		М16×110.88
400		122		М16×65.88		12m6×50	12m6×100		М16×100.88
		141		М16×70.88		12m6×55	12m6×120		М16×110.88
450		122		М16×65.88		12m6×50	12m6×100		М16×100.88
		141		М16×70.88		12m6×55	12m6×120		М16×110.88
280	250	122		М16×65.88		12m6×50	12m6×100		М16×100.88
		141		М16×70.88		12m6×55	12m6×120		М16×110.88
320		122		М16×65.88		12m6×50	12m6×100		М16×100.88

Продолжение табл. 2

Размеры в мм

Размеры пакета			*Поз. 1* Матрица Кол. 1	*Поз. 2* Планка направляющая Кол. 2	*Поз. 3* Съемник Кол. 1	*Поз. 4* Пуансонодержатель Кол. 1	*Поз. 5* Плитка подкладная Кол. 1
L	*B*	*H*	Размеры заготовки				
320	250	141	320×250×40	Длину и ширину принимать конструктивно	320×250×25	320×250×32	320×250×10
360		124	360×250×32		360×250×25	360×250×25	360×250×12
		143	360×250×40			360×250×32	
400		124	400×250×32		400×250×25	400×250×25	400×250×12
		143	400×250×40			400×250×32	
450		124	450×250×32		450×250×25	450×250×25	450×250×12
		143	450×250×40			450×250×32	
500		124	500×250×32		500×250×25	500×250×25	500×250×12
		143	500×250×40			500×250×32	
320	280	130	320×280×32		320×280×25	320×280×25	320×280×12
		145	320×280×40			320×280×32	
360		130	360×280×32		360×280×25	360×280×25	360×280×12
		145	360×280×40			360×280×32	
400		130	400×280×32		400×280×25	400×280×25	400×280×12
		145	400×280×40			400×280×32	

Продолжение табл. 2

Размеры в мм

Размеры пакета			*Поз. 6*		*Поз. 7*	*Поз. 8*	*Поз. 9*	*Поз. 10*	
			Кол. 4	Кол. 6	Кол. 2	Кол. 2	Кол. 2	Кол. 4	Кол. 6
			Винт по ГОСТ 11738—72		Штифт по ГОСТ 3128—70			Винт по ГОСТ 11738—72	
L	*B*	*H*	Обозначение						
320	250	141	—	М16×70.88	12m6×80	12m6×55	12m6×120	—	М12×110.88
360		124				12m6×50			
		143		М16×75.88		12m6×55			М16×120.88
400		124		М16×70.88		12m6×50			М16×110.88
		143		М16×75.88		12m6×55			М16×120.88
450		124		М16×70.88		12m6×50			М16×110.88
		143		М16×75.88		12m6×55			М16×120.88
500		124		М16×70.88		12m6×50			М16×110.88
		143		М16×75.88		12m6×55			М16×120.88
320	280	130		М16×70.88		12m6×50			М16×110.88
		145		М16×75.88		12m6×55			М16×120.88
360		130		М16×70.88		12m6×50			М16×110.88
		145		М16×75.88		12m6×55			М16×120.88
400		130		М16×70.88		12m6×50			М16×110.88
		145		М16×75.88		12m6×55			М16×120.88

Продолжение табл. 2

Размеры в мм

Размеры пакета			*Поз. 1* Матрица Кол. 1	*Поз. 2* Планка направляющая Кол. 2	*Поз. 3* Съемник Кол. 1	*Поз. 4* Пуансонодержатель Кол. 1	*Поз. 5* Плитка подкладная Кол. 1
L	*B*	*H*	Размеры заготовки				
450	280	130	450×280×32	Длину и ширину принимать конструктивно	450×280×25	450×280×25	450×280×12
		145	450×280×40			450×280×32	
500		130	500×280×32		500×280×25	500×280×25	500×280×12
		145	500×280×40			500×280×32	
360	320	130	360×320×32		360×320×25	360×320×25	360×320×12
		145	360×320×40			360×320×32	
400		130	400×320×32		400×320×25	400×320×25	400×320×12
		145	400×320×40			400×320×32	
450		130	450×320×32		450×320×25	450×320×25	450×320×12
		145	450×320×40			450×320×32	
500		130	500×320×32		500×320×25	500×320×25	500×320×12
		145	500×320×40			500×320×32	
400	360	130	400×360×32		400×360×25	400×360×25	400×360×12
		145	400×360×40			400×360×32	
450		138	450×360×40		450×360×25	450×360×25	450×360×12

Продолжение табл. 2

Размеры в мм

Размеры пакета			Поз. 6		Поз. 7	Поз. 8	Поз. 9	Поз. 10	
			Кол. 4	Кол. 6	Кол. 2	Кол. 2	Кол. 2	Кол. 4	Кол. 6
			Винт по ГОСТ 11738—72		Штифт по ГОСТ 3128—70			Винт по ГОСТ 11738—72	
L	*B*	*H*	Обозначение						
450	280	130	—	М16×70.88	12m6×80	12m6×50	12m6×120	—	М16×110.88
		145		М16×75.88		12m6×55			М16×120.88
500		130		М16×70.88		12m6×50			М16×110.88
		145		М16×75.88		12m6×55			М16×120.88
360	320	130		М16×70.88		12m6×50			М16×110.88
		145		М16×75.88		12m6×55			М16×120.88
400		130		М16×70.88		12m6×50			М16×110.88
		145		М16×75.88	12m6×90	12m6×55			М16×120.88
450		130				12m6×50			
		145		М16×80.88		12m6×55			М16×130.88
500		130		М16×75.88		12m6×50			М16×120.88
		145		М16×80.88		12m6×55			М16×130.88
400	360	130		М16×75.88		12m6×50			М16×120.88
		145		М16×80.88		12m6×55			М16×130.88
450		138		М16×75.88		12m6×60			

Продолжение табл. 2

Размеры в мм

Размеры пакета			*Поз. 1* Матрица Кол. 1	*Поз. 2* Планка направляющая Кол. 2	*Поз. 3* Съемник Кол. 1	*Поз. 4* Пуансонодержатель Кол. 1	*Поз. 5* Плитка подкладная Кол. 1
L	*B*	*H*	Размеры заготовки				
450	360	155	450×360×50	Длину и ширину принимать конструктивно	450×360×25	450×360×32	450×360×12
500		138	500×360×40		500×360×25	500×360×25	500×360×12
		155	500×360×50			500×360×32	
450	400	138	450×400×40		450×400×25	450×400×25	450×400×12
		155	450×400×50			450×400×32	
500		138	500×400×40		500×400×25	500×400×25	500×400×12
		155	500×400×50			500×400×32	

Продолжение табл. 2

Размеры в мм

Размеры пакета			*Поз. 6*		*Поз. 7*	*Поз. 8*	Поз. 9	*Поз. 10*	
			Кол. 4	Кол. 6	Кол. 2	Кол. 2	Кол. 2	Кол. 4	Кол. 6
			Винт по ГОСТ 11738—72		Штифт по ГОСТ 3128—70			Винт по ГОСТ 11738—72	
L	*B*	*H*	Обозначение						
450	360	155	—	М16×80.88	12m6×90	12m6×70	12m6×120	—	М16×140.88
500		138		М16×75.88		12m6×60			М16×130.88
		155		М16×80.88		12m6×70			М16×140.88
450	400	138		М16×75.88		12m6×60			М16×130.88
		155		М16×80.88		12m6×70			М16×140.88
500		138		М16×75.88		12m6×60			М16×130.88
		155		М16×80.88		12m6×70			М16×140.88

ПРИЛОЖЕНИЕ 2
Рекомендуемое

КОНСТРУКЦИЯ И РАЗМЕРЫ ПРЯМОУГОЛЬНЫХ ПАКЕТОВ ШТАМПОВ С ВЕРХНИМ ПРИЖИМОМ ДЛЯ РАЗДЕЛИТЕЛЬНЫХ ОПЕРАЦИЙ

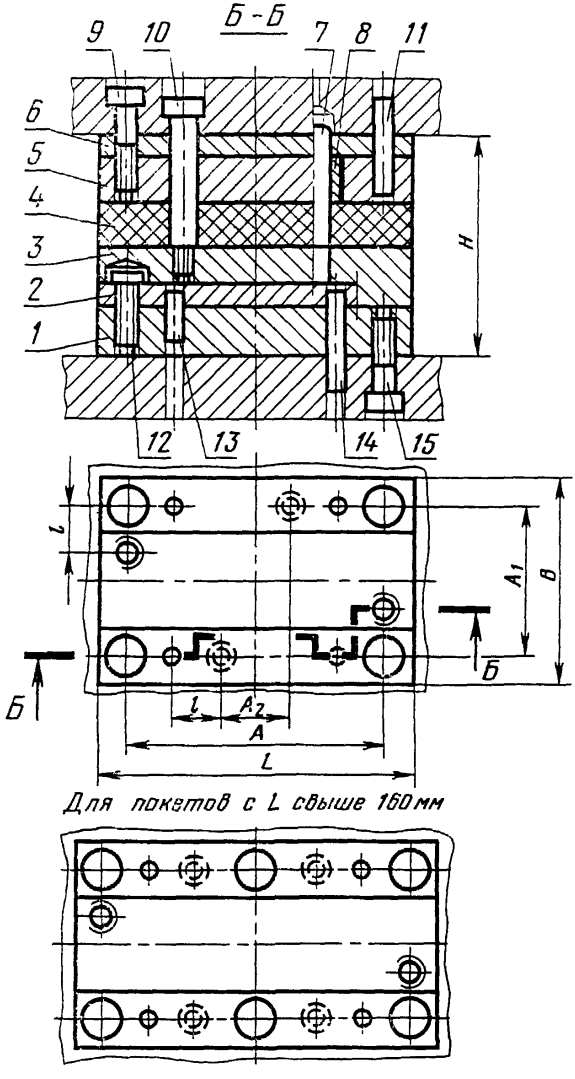

Для пакетов с L свыше 160 мм

Таблица 1

мм

Основные размеры пакета			A	A_1	A_2	l
L	B	H				
140	80	82	115	55	40	20
		91				
160		82	135		55	
		91				
125	100	82	100	75	20	
		91				
140		87	115		36	
		96				
160		87	135		50	
		96				
180		87	158		70	
		96				
200		87	170		90	
		96				
140	125	87	115	100	36	
		96				
160		87	135		50	
		96				
180		98	150		70	
		110				
200		98	170		90	
		110				
220		98	190		110	
		110				
250		98	220		140	

Продолжение табл. 1

мм

Основные размеры пакета			A	A_1	A_2	l
L	B	H				
250	125	110	220	100	140	20
160	140	98	130	110	36	25
		110				
180		98	150		50	
		110				
200		98	170		70	
		110				
220		98	190		90	
		110				
250		98	220		120	
		110				
280		98	250		150	
		110				
180	160	98	150	130	50	
		110				
200		98	170		70	
		110				
220		98	190		90	
		110				
250		98	220		120	
		110				
280		105	250		150	
		117				
320		105	280		190	
		117				

Продолжение табл. 1

мм

Основные размеры пакета			A	A_1	A_2	l
L	B	H				
200	180	105	170	150	70	25
		117				
220		105	190		90	
		117				
250		105	220		120	
		117				
280		119	250		150	
		134				
320		119	280		190	
		134				
360		119	320		230	
		134				
220	200	107	190	170	90	
		119				
250		107	220		120	
		119				
280		134	250		150	
320		119	280		190	
		134				
360		119	320		230	
		134				
400		119	360		260	
		134				
250	220	119	210	180	80	32
		134				

Продолжение табл. 1

мм

Основные размеры пакета			A	A_1	A_2	l
L	B	H				
280	220	119 134	240	180	110	32
320		119 134	280		150	
360		119 134	320		190	
400		119 134	360		230	
450		119 134	410		280	
280	250	119 134	240	210	110	
320		119 134	280		150	
360		126 141	320		190	
400		126 141	360		230	
450		126 141	410		280	
500		126 141	460		320	
320	280	126 141	280	240	150	

мм

Основные размеры пакета			A	A_1	A_2	l
L	B	H				
360	280	126	320	240	190	32
		141				
400		126	360		230	
		141				
450		133	410		280	
		148				
500		133	460		320	
		148				
360	320	126	320	280	190	
		141				
400		126	360		230	
		141				
450		133	410		280	
		148				
500		133	460		320	
		148				
400	360	133	360	320	230	
		148				
450		141	410		280	
		158				
500		141	460		320	
		158				
450	400	141	410	360	280	
		158				
500		141	460		320	
		158				

Таблица 2

Размеры в мм

Размеры пакета			Поз. 1 Матрица Кол. 1	Поз. 2 Планка направляющая Кол. 2	Поз. 3 Прижим-съемник Кол 1	Поз. 4 Прокладка резиновая Кол. 1	Поз. 5 Пуансоно-держатель Кол. 1
L	B	H	Размеры заготовки				
140	80	82	140×80×20	Длину и ширину принимать конструктивно	140×80×20	140×80×20	140×80×16
		91	140×80×25				140×80×20
160		82	160×80×20		160×80×20	160×80×20	160×80×16
		91	160×80×25				160×80×20
125	100	82	125×100×20		125×100×20	125×100×20	125×100×16
		91	125×100×25				125×100×20
140		87	140×100×20		140×100×25	140×100×20	140×100×16
		96	140×100×25				140×100×20
160		87	160×100×20		160×100×25	160×100×25	160×100×16
		96	160×100×25				160×100×20
180		87	180×100×20		180×100×25	180×100×20	180×100×16
		96	180×100×25				180×100×20
200		87	200×100×20		200×100×25	200×100×20	200×100×16

Продолжение табл. 2

Размеры в мм

Размеры пакета			*Поз. 6* Плитка подкладная Кол. 1	*Поз. 7*		*Поз. 8*	
				Кол. 2	Кол. 4	Кол. 2	Кол. 4
				Колонка направляющая по ГОСТ 13118—75		Втулка направляющая по ГОСТ 15864—81	
L	*B*	*H*	Размеры заготовки	Обозначение			
140	80	82	140×80×6	1030-1001	—	1032-1226-20	—
		91				1032-1227-20	
160		82	160×80×6			1032-1226-20	
		91				1032-1227-20	
125	100	82	125×100×6	1030-1002		1032-1226-20	
		91				1032-1227-20	
140		87	140×100×6			1032-1226-20	
		96				1032-1227-20	
160		87	160×100×6			1032-1226-20	
		96				1032-1227-20	
180		87	180×100×6			1032-1226-20	
		96				1032-1227-20	
200		87	200×100×6			1032-1226-20	

Продолжение табл. 2

Размеры в мм

Размеры пакета			*Поз. 9*		*Поз. 10*		*Поз. 11*
			Кол. 4	Кол. 6	Кол. 4	Кол. 6	Штифт по ГОСТ 3128—70 Кол. 2
			Винт по ГОСТ 11738—72		Винт по ГОСТ 18786—73, ГОСТ 18787—73		
L	*B*	*H*	Обозначение				
140	80	82	М10×40.88	—	1092-0435	—	8m6×50
		91					
160		82					
		91					
125	100	82					
		91					
140		87	М10×45.88		1092-0437		8m6×55
		96					
160		87					
		96					
180		87					
		96					
200		87	—	М10×45.88			

Продолжение табл. 2

Размеры в мм

Размеры пакета			*Поз. 12*		*Поз. 13*	*Поз. 14*	*Поз. 15*	
			Кол. 4	Кол. 6	Кол. 2	Кол. 2	Кол. 4	Кол. 6
L	*B*	*H*	Винт по ГОСТ 11738—72		Штифт по ГОСТ 3128—70		Винт по ГОСТ 11738—72	
			Обозначение					
140	80	82	М6×16.88	—	8m6×25	8m6×60	М10×45.88	—
		91			8m6×28	8m6×70		
160		82			8m6×25	8m6×60		
		91			8m6×28	8m6×70		
125	100	82	М6×20.88		8m6×25	8m6×60		
		91			8m6×28	8m6×70		
140		87			8m6×25	8m6×60	М10×50.88	
		96			8m6×28	8m6×70		
160		87			8m6×25	8m6×60		
		96			8m6×28	8m6×70		
180		87	—	М6×20.88	8m6×25	8m6×60	—	М10×50.88
		96			8m6×28	8m6×70		
200		87			8m6×25	8m6×60		

Продолжение табл. 2

Размеры в мм

Размеры пакета			*Поз. 1* Матрица Кол. 1	*Поз. 2* Планка направляющая Кол. 2	*Поз. 3* Прижим-съемник Кол. 1	*Поз. 4* Прокладка резиновая Кол. 1	*Поз. 5* Пуансоно-держатель Кол. 1
L	*B*	*H*	Размеры заготовки				
200	100	96	200×100×25	Длину и ширину принимать конструктивно	200×100×25	200×100×20	200×100×20
140	125	87	140×125×20		140×125×25	140×125×20	140×125×16
		96	140×125×25				140×125×20
160		87	160×125×20		160×125×25	160×125×20	160×125×16
		96	160×125×25				160×125×20
180		98	180×125×25		180×125×25	180×125×20	180×125×20
		110	180×125×32				180×125×25
200		98	200×125×25		200×125×25	200×125×20	200×125×20
		110	200×125×32				200×125×25
220		98	220×125×25		220×125×25	220×125×20	220×125×20
		110	220×125×32				220×125×25
250		98	250×125×25		250×125×25	250×125×20	250×125×20
		110	250×125×32				250×125×25
160	140	98	160×140×25		160×140×25	160×140×20	160×140×20
		110	160×140×32				160×140×25

Продолжение табл. 2

Размеры в мм

Размеры пакета			*Поз. 6* Плитка подкладная Кол. 1	*Поз. 7*		*Поз. 8*	
				Кол. 2	Кол. 4	Кол. 2	Кол. 4
				Колонка направляющая по ГОСТ 13118—75		Втулка направляющая по ГОСТ 15864—81	
L	*B*	*H*	Размеры заготовки	Обозначение			
200	100	96	200×100×6	1030-1002	—	1032-1227-20	—
140	125	87	140×125×6			1032-1226-20	
		96				1032-1227-20	
160		87	160×125×6			1032-1226-20	
		96				1032-1227-20	
180		98	180×125×8	1030-1004			
		110				1032-1228-20	
200		98	200×125×8			1032-1227-20	
		110				1032-1228-20	
220		98	220×125×8			1032-1227-20	
		110				1032-1228-20	
250		98	250×125×8			1032-1227-20	
		110				1032-1228-20	
160	140	98	160×140×8			1032-1227-20	
		110				1032-1228-20	

Продолжение табл. 2

Размеры в мм

Размеры пакета			*Поз. 9*		*Поз. 10*		*Поз. 11*
			Кол. 4	Кол. 6	Кол. 4	Кол. 6	Штифт по ГОСТ 3128—70 Кол. 2
			Винт по ГОСТ 11738—72		Винт по ГОСТ 18786—73, ГОСТ 18787—73		
L	*B*	*H*	Обозначение				
200	100	96	—	М10×45.88	1092-0437	—	8m6×55
140	125	87	М10×45.88	—			
		96					
160		87					
		96					
180		87	—	М10×55.88	1092-0442		8m6×60
		96					
200		98					
		110					
220		98					
		110					
250		98					
		110					
160	140	98	М10×50.88	—			10m6×60
		110					

Продолжение табл. 2

Размеры в мм

Размеры пакета			*Поз. 12*		*Поз. 13*	*Поз. 14*	*Поз 15*	
			Кол. 4	Кол. 6	Кол. 2	Кол. 2	Кол. 4	Кол. 6
			Винт по ГОСТ 11738—72		Штифт по ГОСТ 3128—70		Винт по ГОСТ 11738—72	
L	*B*	*H*	Обозначение					
200	100	96	—	M6×20.88	8m6×70	8m6×70	—	M10×50.88
140	125	87	M6×20.88	—	8m6×25	8m6×60	M10×50.88	—
		96			8m6×28	8m6×70		
160		87			8m6×25	8m6×60		
		96			8m6×28	8m6×70		
180		98	—	M6×20.88			—	M10×55.88
		110			8m6×36	8m6×80		
200		98			8m6×28	8m6×70		
		110			8m6×36	8m6×80		
220		98			8m6×28	8m6×70		
		110			8m6×36	8m6×80		
250		98			8m6×28	8m6×70		
		110			8m6×36	8m6×80		
160	140	98	M6×20.88	—	10m6×28	10m6×70	M12×50.88	—
		110			10m6×36	10m6×80		

Продолжение табл. 2

Размеры в мм

Размеры пакета			*Поз. 1* Матрица Кол. 1	*Поз. 2* Планка направляющая Кол. 2	*Поз. 3* Прижим-съемник Кол. 1	*Поз. 4* Прокладка резиновая Кол. 1	*Поз. 5* Пуансонодержатель Кол. 1
L	*B*	*H*	Размеры заготовки				
180	140	98	180×140×25	Длину и ширину принимать конструктивно	180×140×25	180×140×20	180×140×20
		110	180×140×32				180×140×25
200		98	200×140×25		200×140×25	200×140×20	200×140×20
		110	200×140×32				200×140×25
220		98	220×140×25		220×140×25	220×140×20	220×140×20
		110	220×140×32				220×140×25
250		98	250×140×25		250×140×25	250×140×20	250×140×20
		110	250×140×32				250×140×25
280		98	280×140×25		280×140×25	280×140×20	280×140×20
		110	280×140×32				280×140×25
180	160	98	180×160×25		180×160×25	180×160×20	180×160×20
		110	180×160×32				180×160×25
200		98	200×160×25		200×160×25	200×160×20	200×160×20
		110	200×160×32				200×160×25
220		98	220×160×25		220×160×25	220×160×20	220×160×20

Продолжение табл. 2

Размеры в мм

Размеры пакета			*Поз. 6* Плитка подкладная Кол. 1	*Поз. 7*		*Поз. 8*	
				Кол. 2	Кол. 4	Кол. 2	Кол. 4
				Колонка направляющая по ГОСТ 13118—75		Втулка направляющая по ГОСТ 15864—81	
L	*B*	*H*	Размеры заготовки	Обозначение			
180	140	98	180×140×8	1030-1004	—	1032-1227-20	—
		110				1032-1228-20	
200		98	200×140×8			1032-1227-20	
		110				1032-1228-20	
220		98	220×140×8			1032-1227-20	
		110				1032-1228-20	
250		98	250×140×8			1032-1227-20	
		110				1032-1228-20	
280		98	280×140×8			1032-1227-20	
		110				1032-1228-20	
180	160	98	180×160×8			1032-1227-20	
		110				1032-1228-20	
200		98	200×160×8			1032-1227-20	
		110				1032-1228-20	
220		98	220×160×8			1032-1227-20	

Продолжение табл. 2

Размеры в мм

Размеры пакета			*Поз. 9*		*Поз. 10*		*Поз. 11*
			Кол. 4	Кол. 6	Кол. 4	Кол. 6	Штифт по ГОСТ 3128—70 Кол. 2
			Винт по ГОСТ 11738—72		Винт по ГОСТ 18786—73, ГОСТ 18787—73		
L	*B*	*H*	Обозначение				
180	140	98	—	М12×55.88	1092-0442	—	10m6×60
		110					
200		98					
		110					
220		98					
		110					
250		98					
		110					
280		98					
		110					
180	160	98					
		110					
200		98					
		110					
220		98					10m6×70

Продолжение табл. 2

Размеры в мм

Размеры пакета			*Поз. 12*		*Поз. 13*	*Поз. 14*	*Поз. 15*	
			Кол. 4	Кол. 6	Кол. 2	Кол. 2	Кол. 4	Кол. 6
			Винт по ГОСТ 11738—72		Штифт по ГОСТ 3128—70		Винт по ГОСТ 11738—72	
L	*B*	*H*	Обозначение					
180	140	98	—	М6×20.88	10m6×28	10m6×70	—	М12×55.88
		110			10m6×36	10m6×80		
200		98			10m6×28	10m6×70		
		110			10m6×36	10m6×80		
220		98			10m6×28	10m6×70		
		110			10m6×36	10m6×80		
250		98			10m6×28	10m6×70		
		110			10m6×36	10m6×80		
280		98			10m6×28	10m6×70		
		110			10m6×36	10m6×80		
180	160	98			10m6×28	10m6×70		
		110			10m6×36	10m6×80		
200		98			10m6×28	10m6×70		
		110			10m6×36	10m6×80		
220		98			10m6×28			М12×60.88

Продолжение табл. 2

Размеры в мм

Размеры пакета			*Поз. 1* Матрица Кол. 1	*Поз. 2* Планка направляющая Кол. 2	*Поз. 3* Прижим-съемник Кол. 1	*Поз. 4* Прокладка резиновая Кол. 1	*Поз. 5* Пуансонодержатель Кол. 1
L	*B*	*H*	Размеры заготовки				
220	160	110	220×160×32	Длину и ширину принимать конструктивно	220×160×25	220×160×20	220×160×25
250		98	250×160×25		250×160×25	250×160×20	250×160×20
		110	250×160×32				250×160×25
280		105	280×160×25		280×160×32	280×160×20	280×160×20
		117	280×160×32				280×160×25
320		105	320×160×25		320×160×32	320×160×20	320×160×20
		117	320×160×32				320×160×25
200	180	105	200×180×25		200×180×32	200×180×20	200×180×20
		117	200×180×32				200×180×25
220		105	220×180×25		220×180×32	220×180×20	220×180×20
		117	220×180×32				220×180×25
250		105	250×180×25		250×180×32	250×180×20	250×180×20
		117	250×180×32				250×180×25
280		119	280×180×32		280×180×32	280×180×20	280×180×25
		134	280×180×40				280×180×32

Продолжение табл. 2

Размеры в мм

Размеры пакета			*Поз. 6* Плитка подкладная Кол. 1	*Поз. 7*		*Поз. 8*	
				Кол. 2	Кол. 4	Кол. 2	Кол. 4
				Колонка направляющая по ГОСТ 13118—75		Втулка направляющая по ГОСТ 15864—81	
L	*B*	*H*	Размеры заготовки	Обозначение			
220	160	110	220×160×8	1030-1004	—	1032-1228-20	—
250		98	250×160×8			1032-1227-20	
		110				1032-1228-20	
280		105	280×160×8			1032-1227-20	
		117				1032-1228-20	
320		105	320×160×8			1032-1227-20	
		117				1032-1228-20	
200	180	105	200×180×8	1030-1012		1032-1229-20	
		117				1032-1230-20	
220		105	220×180×8			1032-1229-20	
		117				1032-1230-20	
250		105	250×180×8			1032-1229-20	
		117				1032-1230-20	
280		119	280×180×10	—	1030-1013	—	1032-1230-20
		134					1032-1231-20

Размеры в мм

Размеры пакета			*Поз. 9*		*Поз. 10*		*Поз. 11*
			Кол. 4	Кол. 6	Кол. 4	Кол. 6	Штифт по ГОСТ 3128—70 Кол. 2
			Винт по ГОСТ 11738—72		Винт по ГОСТ 18786—73, ГОСТ 18787—73		
L	*B*	*H*	Обозначение				
220	160	110	—	M12×55.88	1092-0483	—	10m6×70
250		98					
		110					
280		105					
		117					
320		105					
		117					
200	180	105					
		117					
220		105					
		117					
250		105					
		117					
280		119		M12×60.88			
		134					

Продолжение табл. 2

Размеры в мм

Размеры пакета			Поз. 12		Поз. 13	Поз. 14	Поз. 15	
			Кол. 4	Кол. 6	Кол. 2	Кол. 2	Кол. 4	Кол. 6
			Винт по ГОСТ 11738—72		Штифт по ГОСТ 3128—70		Винт по ГОСТ 11738—72	
L	B	H	Обозначение					
220	160	110	—	М6×20.88	10m6×36	10m6×90	—	М12×60.88
250		98			10m6×28	10m6×80		
		110			10m6×36	10m6×90		
280		105			10m6×28	10m6×80		
		117			10m6×36	10m6×90		
320		105			10m6×28	10m6×80		
		117			10m6×36	10m6×90		
200	180	105			10m6×28	10m6×80		
		117			10m6×36	10m6×90		
220		105			10m6×28	10m6×80		
		117			10m6×36	10m6×90		
250		105			10m6×28	10m6×80		
		117			10m6×36	10m6×90		
280		119			10m6×28			М12×65.83
		134			10m6×36	10m6×100		

Продолжение табл. 2

Размеры в мм

Размеры пакета			*Поз. 1* Матрица Кол. 1	*Поз. 2* Планка направляющая Кол. 2	*Поз. 3* Прижим-съемник Кол. 1	*Поз. 4* Прокладка резиновая Кол. 1	*Поз. 5* Пуансоно-держатель Кол. 1
L	*B*	*H*	Размеры заготовки				
320	180	119	320×180×32	Длину и ширину принимать конструктивно	320×180×32	320×180×20	320×180×25
		134	320×180×40				320×180×32
360		119	360×180×32		360×180×32	360×180×20	360×180×25
		134	360×180×40				360×180×32
220	200	107	220×200×25		220×200×32	220×200×20	220×200×20
		119	220×200×32				220×200×25
250		107	250×200×25		250×200×32	250×200×20	250×200×20
		119	250×200×32				250×200×25
280		119	280×200×32		280×200×32	280×200×20	280×200×25
		134	280×200×40				280×200×32
320		119	320×200×32		320×200×32	320×200×20	320×200×25
		134	320×200×40				320×200×32
360		119	360×200×32		360×200×32	360×200×20	360×200×25
		134	360×200×40				360×200×32
400		119	400×200×32		400×200×32	400×200×20	400×200×25

Продолжение табл. 2

Размеры в мм

Размеры пакета			*Поз. 6* Плитка подкладная Кол. 1	*Поз. 7*		*Поз. 8*	
				Кол. 2	Кол. 4	Кол. 2	Кол. 4
				Колонка направляющая по ГОСТ 13118—75		Втулка направляющая по ГОСТ 15864—81	
L	*B*	*H*	Размеры заготовки	Обозначение			
320	180	119	320×180×10	—	1030-1013	—	1032-1230-20
		134					1032-1231-20
360		119	360×180×10				1032-1230-20
		134					1032-1231-20
220	200	107	220×200×10	1030-1012	—	1032-1229-20	—
		119				1032-1230-20	
250		107	250×200×10			1032-1229-20	
		119				1032-1230-20	
280		119	280×200×10	—	1030-1013	—	1032-1230-20
		134					1032-1231-20
320		119	320×200×10				1032-1230-20
		134					1032-1231-20
360		119	360×200×10				1032-1230-20
		134					1032-1231-20
400		119	400×200×10				1032-1230-20

Продолжение табл. 2

Размеры в мм

Размеры пакета			*Поз. 9*		*Поз. 10*		*Поз. 11*
			Кол. 4	Кол. 6	Кол. 4	Кол. 6	Штифт по ГОСТ 3128—70 Кол. 2
			Винт по ГОСТ 11738—72		Винт по ГОСТ 18786—73, ГОСТ 18787—73		
L	*B*	*H*	Обозначение				
320	180	119	—	M12×60.88	1092-0183	—	10m6×70
		134					
360		119					
		134					
220	200	107		M12×55.88			
		119					
250		107					
		119					
280		119		M12×65.88	1092-0523		10m6×80
		134					
320		119					
		134					
360		119					
		134					
400		119			—	1092-0523	

Продолжение табл. 2

Размеры в мм

Размеры пакета			Поз. 12		Поз. 13	Поз. 14	Поз. 15	
			Кол. 4	Кол. 6	Кол. 2	Кол. 2	Кол. 4	Кол. 6
			Винт по ГОСТ 11738—72		Штифт по ГОСТ 3128—70		Винт по ГОСТ 11738—72	
			Обозначение					
L	*B*	*H*						
320	180	119	—	М6×20.88	10m6×28	10m6×90	—	М12×65.88
		134			10m6×36	10m6×100		
360		119			10m6×28	10m6×90		
		134			10m6×36	10m6×100		
220	200	107			10m6×28	10m6×80		М12×60.88
		119			10m6×36	10m6×90		
250		107			10m6×28	10m6×80		
		119			10m6×36	10m6×90		
280		134		М6×20.88	10m6×45	10m6×100		М12×65.88
320		119			10m6×36	10m6×90		
		134			10m6×45	10m6×100		
360		119			10m6×36	10m6×90		
		134			10m6×45	10m6×100		
400		119			10m6×36	10m6×90		

Продолжение табл. 2

Размеры в мм

Размеры пакета			*Поз. 1* Матрица Кол. 1	*Поз. 2* Планка направляющая Кол. 2	*Поз. 3* Прижим-съемник Кол. 1	*Поз. 4* Прокладка резиновая Кол. 1	*Поз. 5* Пуансонодержатель Кол. 1
L	*B*	*H*	Размеры заготовки				
400	200	134	400×200×40	Длину и ширину принимать конструктивно	400×200×32	400×200×20	400×200×32
250	220	119	250×220×32		250×220×32	250×220×20	250×220×25
		134	250×220×40				250×220×32
280		119	280×220×32		280×220×32	280×220×20	280×220×25
		134	280×220×40				280×220×32
320		119	320×220×32		320×220×32	320×220×20	320×220×25
		134	320×220×40				320×220×32
360		119	360×220×32		360×220×32	360×220×20	360×220×25
		134	360×220×40				360×220×32
400		119	400×220×32		400×220×32	400×220×20	400×220×25
		134	400×220×40				400×220×32
450		119	450×220×32		450×220×32	450×220×20	450×220×25
		134	450×220×40				450×220×32
280	250	119	280×250×32		280×250×32	280×250×20	280×250×25
		134	280×250×40				280×250×32

Продолжение табл. 2

Размеры в мм

Размеры пакета			*Поз. 6* Плитка подкладная Кол. 1	*Поз. 7*		*Поз. 8*	
				Кол. 2	Кол. 4	Кол. 2	Кол. 4
				Колонка направляющая по ГОСТ 13118—75		Втулка направляющая по ГОСТ 15864—81	
L	*B*	*H*	Размеры заготовки	Обозначение			
400	200	134	400×200×10	—	1030-1013	—	1032-1231-20
250	220	119	250×220×10	1030-1013	—	1032-1230-20	—
		134				1032-1231-20	
280		119	280×220×10			1032-1230-20	
		134				1032-1231-20	
320		119	320×220×10	—	1030-1013	—	1032-1230-20
		134					1032-1231-20
360		119	360×220×10				1032-1230-20
		134					1032-1231-20
400		119	400×220×10				1032-1230-20
		134					1032-1231-20
450		119	450×220×10				1032-1230-20
		134					1032-1231-20
280	250	119	280×250×10				1032-1230-20
		134					1032-1231-20

Продолжение табл. 2

Размеры в мм

Размеры пакета			*Поз. 9*		*Поз. 10*		*Поз. 11*
			Кол. 4	Кол. 6	Кол. 4	Кол. 6	Штифт по ГОСТ 3128—70 Кол. 2
			Винт по ГОСТ 11738—72		Винт по ГОСТ 18786—73, ГОСТ 18787—73		
L	*B*	*H*	Обозначение				
400	200	134		М12×65.88	—	1092 0523	10m6×80
250	220	119			1092-0523	—	12m6×80
		134					
280		119					
		134					
320		119					
		134					
360		119	—	М16×65.88			
		134					
400		119			—	1092-0523	
		134					
450		119					
		134					
280	250	119			1092-0523	—	
		134					

Продолжение табл. 2

Размеры в мм

Размеры пакета			*Поз. 12*		*Поз. 13*	*Поз. 14*	*Поз. 15*	
			Кол. 4	Кол. 6	Кол. 2	Кол. 2	Кол. 4	Кол. 6
			Винт по ГОСТ 11738—72		Штифт по ГОСТ 3128—70		Винт по ГОСТ 11738—72	
			Обозначение					
L	*B*	*H*						
400	200	134			10m6×45	10m6×100		M12×65.88
250		119			12m6×36	12m6×90		
		134			12m6×45	12m6×100		
280		119			12m6×36	12m6×90		
		134			12m6×45	12m6×100		
320		119			12m6×36	12m6×90		
	220	134			12m6×45	12m6×100		
360		119	—	M8×20.88	12m6×36	12m6×90	—	M16×65.88
		134			12m6×45	12m6×100		
400		119			12m6×36	12m6×90		
		134			12m6×45	12m6×100		
450		119			12m6×36	12m6×90		
		134			12m6×45	12m6×100		
280	250	119			12m6×36	12m6×90		
		134			12m6×45	12m6×100		

Продолжение табл. 2

Размеры в мм

Размеры пакета			*Поз. 1* Матрица Кол. 1	*Поз. 2* Планка направляющая Кол. 2	*Поз. 3* Прижим-съемник Кол. 1	*Поз. 4* Прокладка резиновая Кол. 1	*Поз. 5* Пуансонодержатель Кол. 1
L	*B*	*H*	Размеры заготовки				
320	250	119	320×250×32	Длину и ширину принимать конструктивно	320×250×32	320×250×20	320×250×25
		134	320×250×40				320×250×32
360		126	360×250×32		360×250×32	360×250×25	360×250×25
		141	360×250×40				360×250×32
400		126	400×250×32		400×250×32	400×250×25	400×250×25
		141	400×250×40				400×250×32
450		126	450×250×32		450×250×32	450×250×25	450×250×25
		141	450×250×40				450×250×32
500		126	500×250×32		500×250×32	500×250×25	500×250×25
		141	500×250×40				500×250×32
320	280	126	320×280×32		320×280×32	320×280×25	320×280×25
		141	320×280×40				320×280×32
360		126	360×280×32		360×280×32	360×280×25	360×280×25
		141	360×280×40				360×280×32
400		126	400×280×32		400×280×32	400×280×25	400×280×25

Продолжение табл. 2

Размеры в мм

Размеры пакета			*Поз. 6* Плитка подкладная Кол. 1	*Поз. 7*		*Поз. 8*	
				Кол. 2	Кол. 4	Кол. 2	Кол. 4
				Колонка направляющая по ГОСТ 13118—75		Втулка направляющая по ГОСТ 15864—81	
L	*B*	*H*	Размеры заготовки	Обозначение			
320	250	119	320×250×10	—	1030-1013	—	1032-1230-20
		134					1032-1231-20
360		126	360×250×12		1030-1023		1032-1233-20
		141					1032-1234-20
400		126	400×250×12				1032-1233-20
		141					1032-1234-20
450		126	450×250×12				1032-1233-20
		141					1032-1234-20
500		126	500×250×12				1032-1233-20
		141					1032-1234-20
320	280	126	320×280×12				1032-1233-20
		141					1032-1234-20
360		126	360×280×12				1032-1233-20
		141					1032-1234-20
400		126	400×280×12				1032-1233-20

Размеры в мм

Размеры пакета			*Поз. 9*		*Поз. 10*		*Поз. 11*
			Кол. 4	Кол. 6	Кол. 4	Кол. 6	Штифт по ГОСТ 3128—70 Кол. 2
			Винт по ГОСТ 11738—72		Винт по ГОСТ 18786—73, ГОСТ 18787—73		
L	*B*	*H*	Обозначение				
320	250	119	—	M16×65.88	1092-0523	—	12m6×80
		134					
360		126			1092-0527		
		141					
400		126					
		141					
450		126					
		141					
500		126		M16×70.88	—	1092-0527	12m6×90
		141					
320	280	126					
		141					
360		126					
		141					
400		126					

Продолжение табл. 2

Размеры в мм

Размеры пакета			Поз. 12		Поз. 13	Поз. 14	Поз. 15	
			Кол. 4	Кол. 6	Кол. 2	Кол. 2	Кол. 4	Кол. 6
			Винт по ГОСТ 11738—72		Штифт по ГОСТ 3128—70		Винт по ГОСТ 11738—72	
			Обозначение					
L	*B*	*H*						
320	250	119	—	M8×20.88	12m6×36	12m6×90	—	M16×65.88
		134			12m6×45	12m6×100		
360		126			12m6×36			
		141			12m6×45	12m6×110		
400		126			12m6×36	12m6×100		
		141			12m6×45	12m6×110		
450		126			12m6×36	12m6×100		
		141			12m6×45	12m6×110		
500		126			12m6×36	12m6×100		M16×70.88
		141			12m6×45	12m6×110		
320	280	126			12m6×36	12m6×100		
		141			12m6×45	12m6×110		
360		126			12m6×36	12m6×100		
		141			12m6×45	12m6×110		
400		126			12m6×36	12m6×100		

Продолжение табл. 2

Размеры в мм

Размеры пакета			*Поз. 1* Матрица Кол. 1	*Поз. 2* Планка направляющая Кол. 2	*Поз. 3* Прижим-съемник Кол 1	*Поз. 4* Прокладка резиновая Кол. 1	*Поз. 5* Пуансоно-держатель Кол. 1
L	*B*	*H*	Размеры заготовки				
400	280	141	400×280×40	Длину и ширину принимать конструктивно	400×280×32	400×280×25	400×280×32
450		133	450×280×32		450×280×32		450×280×25
		148	450×280×40			450×280×25	450×280×32
500		133	500×280×32		500×280×32		500×280×25
		148	500×280×40			500×280×25	500×280×32
360	320	126	360×320×32		360×320×32		360×320×25
		141	360×320×40			360×320×25	360×320×32
400		126	400×320×32		400×320×32		400×320×25
		141	400×320×40			400×320×25	400×320×32
450		133	450×320×32		450×320×32		450×320×25
		148	450×320×40			450×320×32	450×320×32
500		133	500×320×32		500×320×32		500×320×25
		148	500×320×40			500×320×32	500×320×32
400	360	133	400×360×32		400×360×32		400×360×25
		148	400×360×40			400×360×32	400×360×32

Продолжение табл. 2

Размеры в мм

Размеры пакета			Поз. 6 Плитка подкладная Кол. 1	Поз. 7		Поз. 8	
				Кол. 2	Кол. 4	Кол. 2	Кол. 4
				Колонка направляющая по ГОСТ 13118—75		Втулка направляющая по ГОСТ 15864—81	
L	*B*	*H*	Размеры заготовки	Обозначение			
400	280	141	400×280×12	—	1030-1023	—	1032-1234-20
450		133	450×280×12				1032-1233-20
		148					1032-1234-20
500		133	500×280×12				1032-1233-20
		148					1032-1234-20
360	320	126	360×320×12				1032-1233-20
		141					1032-1234-20
400		126	400×320×12				1032-1233-20
		141					1032-1234-20
450		133	460×320×12				1032-1233-20
		148					1032-1234-20
500		133	500×320×12				1032-1233-20
		148					1032-1234-20
400	360	133	400×360×12				1032-1233-20
		148					1032-1234-20

Размеры в мм

Размеры пакета			*Поз. 9*		*Поз. 10*		*Поз. 11* Штифт по ГОСТ 3128—70 Кол. 2
			Кол. 4	Кол. 6	Кол. 4	Кол. 6	
			Винт по ГОСТ 11738—72		Винт по ГОСТ 18786—73, ГОСТ 18787—73		
L	*B*	*H*	Обозначение				
400	280	141	—	M16×70.88	—	1092-0527	12m6×90
450		133					
		148					
500		133					
		148					
360	320	126					
		141					
400		126					
		141					
450		133		M16×75.88		1092-0529	
		148					
500		133					
		148					
400	360	138					
		148					

Продолжение табл. 2

Размеры в мм

Размеры пакета			*Поз. 12*		*Поз. 13*	*Поз. 14*	*Поз. 15*	
			Кол. 4	Кол. 6	Кол. 2	Кол. 2	Кол. 4	Кол. 6
			Винт по ГОСТ 11738—72		Штифт по ГОСТ 3128—70		Винт по ГОСТ 11738—72	
L	*B*	*H*	Обозначение					
400	280	141	—	М8×20.88	12m6×45	12m6×110	—	М16×70.88
450		133			12m6×36	12m6×100		
		148			12m6×45	12m6×110		
500		133			12m6×36	12m6×100		
		148			12m6×45	12m6×110		
360	320	126			12m6×36	12m6×100		
		141			12m6×45	12m6×110		
400		126			12m6×36	12m6×100		
		141			12m6×45	12m6×110		
450		133		М8×25.88	12m6×36			М16×85.88
		148			12m6×45	12m6×120		
500		133			12m6×36	12m6×110		
		148			12m6×45	12m6×120		
400	360	133			12m6×36	12m6×110		
		148			12m6×45	12m6×120		

Продолжение табл. 2

Размеры в мм

Размеры пакета			*Поз. 1* Матрица Кол. 1	*Поз. 2* Планка направляющая Кол. 1	*Поз. 3* Прижим-съемник Кол 1	*Поз. 4* Прокладка резиновая Кол. 1	*Поз. 5* Пуансонодержатель Кол. 1
L	*B*	*H*	Размеры заготовки				
450	360	141	450×360×40	Длину и ширину принимать конструктивно	450×360×32	450×360×32	450×360×25
		158	450×360×50				450×360×32
500		141	500×360×40		500×360×32	450×360×32	500×360×25
		158	500×360×50				500×360×32
450	400	141	450×400×40		450×400×32	450×400×32	450×400×25
		158	450×400×50				450×400×32
500		141	500×400×40		500×400×32	500×400×32	500×400×25
		158	500×400×50				500×400×32

Продолжение табл. 2

Размеры в мм

Размеры пакета			*Поз. 6* Плитка подкладная Кол. 1	*Поз. 7*		*Поз. 8*	
				Кол. 2	Кол. 4	Кол. 2	Кол. 4
				Колонка направляющая по ГОСТ 13118—75		Втулка направляющая по ГОСТ 15864—81	
L	*B*	*H*	Размеры заготовки	Обозначение			
450	360	141	450×360×12	—	1030-1023	—	1032-1233-20
		158					1032-1234-20
500		141	500×360×12				1032-1233-20
		158					1032-1234-20
450	400	141	450×400×12				1032-1233-20
		158					1032-1234-20
500		141	500×400×12				1032-1233-20
		158					1032-1234-20

Продолжение табл. 2

Размеры в мм

Размеры пакета			*Поз. 9*		*Поз. 10*		*Поз. 11*
			Кол. 4	Кол. 6	Кол. 4	Кол. 6	Штифт по ГОСТ 3128—70 Кол. 2
			Винт по ГОСТ 11738—72		Винт по ГОСТ 18786—73, ГОСТ 18787—73		
L	*B*	*H*	Обозначение				
450	360	141	—	М16×75.88	—	1092-0529	12m6×90
		158					
500		141					
		158					
450	400	141					
		158					
500		141					
		158					

Продолжение табл. 2

Размеры в мм

Размеры пакета			Поз. 12		Поз. 13	Поз. 14	Поз. 15	
			Кол. 4	Кол. 6	Кол. 2	Кол. 2	Кол. 4	Кол. 6
			Винт по ГОСТ 11738—72		Штифт по ГОСТ 3128—70		Винт по ГОСТ 11738—72	
L	B	H	Обозначение					
450	360	141	—	М8×25.88	12m6×36	12m6×110	—	М16×85.88
		158			12m6×45	12m6×120		
500		141			12m6×36	12m6×110		
		158			12m6×45	12m6×120		
450	400	141			12m6×36	12m6×110		
		158			12m6×45	12m6×120		
500		141			12m6×36	12m6×110		
		158			12m6×45	12m6×120		

ПРИЛОЖЕНИЕ 3
Рекомендуемое

КОНСТРУКЦИЯ И РАЗМЕРЫ ПРЯМОУГОЛЬНЫХ ПАКЕТОВ ШТАМПОВ СОВМЕЩЕННОГО ДЕЙСТВИЯ ДЛЯ РАЗДЕЛИТЕЛЬНЫХ ОПЕРАЦИЙ

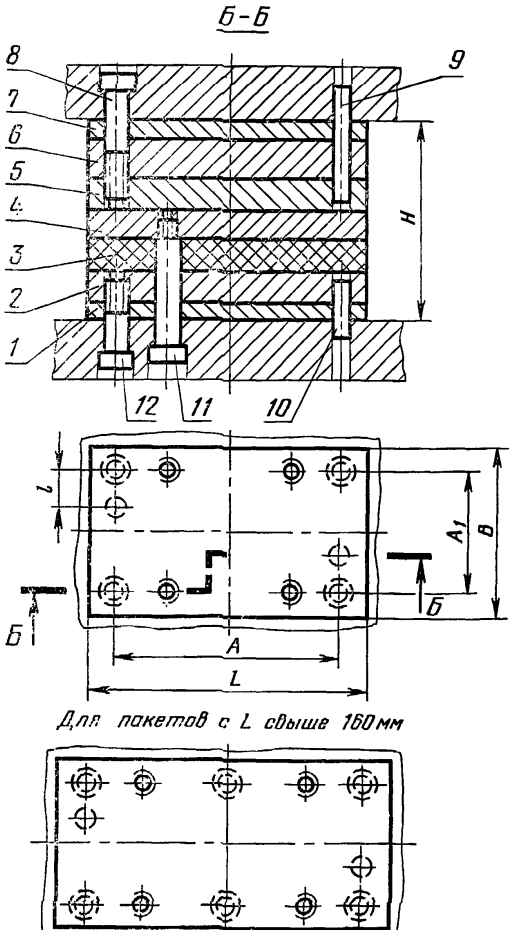

Таблица 1

мм

Основные размеры пакета			A	A_1	t
L	B	H			
63	50	72	45	34	12
80			65		
100		76	85		
80	63	72	65	45	
		76			
100		82	80	40	16
		96			
125		82	105		
		96			
100	80	82	80	60	
		96			
125		100	105		
		111			
140		100	115	55	20
		111			
160		100	135		
		111			
125	100	100	100	75	
		111			
140		100	115		
		111			

Продолжение табл. 1

мм

Основные размеры пакета			A	A_1	l
L	B	H			
140	100	116	115	75	20
160		100 116	135		
180		100 116	150		
200		100 116	170		
140	125	100 116	115	100	
160		100 116	135		
180		122 133	150		
200		122 133	170		
220		122 133	190		
250		122 133	220		
160	140	122 133	130	110	25
180		122 133	150		

Продолжение табл. 1

мм

Основные размеры пакета			A	A_1	l
L	B	H			
200	140	122	170	110	25
		133			
220		122	190		
		133			
250		122	220		
		133			
280		122	250		
		133			
180	160	122	150	130	
		133			
200		122	170		
		133			
220		122	190		
		145			
250		122	220		
		145			
280		122	250		
		145			
320		122	280		
		145			
200	180	122	170	150	
		145			
220		122	190		

Продолжение табл. 1

мм

Основные размеры пакета			A	A_1	l
L	B	H			
220	180	145	190	150	25
250		122 145	220		
280		140 157	250		
320		140 157	280		
360		140 157	320		
220	200	122 145	190	170	
250		122 145	220		
280		157	250		
320		145 157	280		
360		145 157	320		
400		145 157	360		
250	220	145 157	210	180	32

Продолжение табл. 1

мм

Основные размеры пакета			A	A_1	l
L	B	H			
280	220	145	240	180	32
		157			
320		145	280		
		157			
360		145	320		
		157			
400		145	360		
		157			
450		145	410		
		157			
280	250	145	240	210	
		157			
320		145	280		
		157			
360		154	320		
		177			
400		154	360		
		177			
450		154	410		
		177			
500		154	460		
		177			
320	280	154	280	240	
		177			
360		154	320		
		177			
400		154	360		
		177			

Продолжение табл. 1

мм

Основные размеры пакета			A	A_1	l
L	B	H			
450	280	154	410	240	32
		177			
500		154	460		
		177			
360	320	154	320	280	
		177			
400		154	360		
		177			
450		154	410		
		177			
500		154	460		
		177			
400	360	154	360	320	
		177			
450		162	410		
		187			
500		162	460		
		187			
450	400	162	410	360	
		187			
500		162	460		
		187			

Таблица 2

Размеры в мм

Размеры пакета			*Поз. 1* Плитка подкладная Кол. 1	*Поз. 2* Пуансонодержатель Кол. 1	*Поз. 3* Прокладка резиновая Кол. 1	*Поз. 4* Съемник Кол. 1
L	*B*	*H*	Размеры заготовки			
63	50	72	63×50×4	63×50×12	63×50×16	63×50×8
80			80×50×4	80×50×12	80×50×16	80×50×8
100		76	100×50×4	100×50×12	100×50×16	100×50×8
80	63	72	80×63×4	80×63×12	80×63×16	80×63×8
		76				
100		82	100×63×4	100×63×12	100×63×20	100×63×10
		96		100×63×16		
125		82	125×63×4	125×63×12	125×63×20	125×63×10
		96		125×63×16		
100	80	82	100×80×4	100×80×12	100×80×20	100×80×10
		96		100×80×16		
125		100	125×80×6	125×80×16	125×80×20	125×80×12
		111		125×80×20		
140		100	140×80×6	140×80×16	140×80×20	140×80×12
		111		140×80×20		
160		100	160×80×6	160×80×16	160×80×20	160×80×12
		111		160×80×20		
125	100	100	125×100×6	125×100×16	125×100×20	125×100×12
		111		125×100×20		
140		100	140×100×6	140×100×16	140×100×20	140×100×12
		116		140×100×20		
160		100	160×100×6	160×100×16	160×100×20	160×100×12
		116		160×100×20		

Продолжение табл. 2

Размеры в мм

Размеры пакета			*Поз. 5* Матрица Кол. 1	*Поз. 6* Пуансонодержатель Кол. 1	*Поз. 7* Плитка подкладная Кол. 1
L	*B*	*H*	Размеры заготовки		
63	50	72	63×50×12	63×50×16	63×50×4
80			80×50×12	80×50×16	80×50×4
100			100×50×12	100×50×16	100×50×4
		76	100×50×16		
80	63	72	80×63×12	80×63×16	80×63×4
		76	80×63×16		
100		82	100×63×16	100×63×16	100×63×4
		96	100×63×20	100×63×20	100×63×6
125		82	125×63×16	125×63×16	125×63×4
		96	125×63×20	125×63×20	125×63×6
100	80	82	100×80×16	100×80×16	100×80×4
		96	100×80×20	100×80×20	100×80×6
125		100	125×80×20	125×80×20	125×80×6
		111		125×80×25	125×80×8
140		100	140×80×20	140×80×20	140×80×6
		111		140×80×25	140×80×8
160		100	160×80×20	160×80×20	160×80×6
		111		160×80×25	160×80×8
125	100	100	125×100×20	125×100×20	125×100×6
		111		125×100×25	125×100×8
140		100	140×100×20	140×100×20	140×100×6
		116	140×100×25	140×100×25	140×100×8
160		100	160×100×20	160×100×20	160×100×6
		116	160×100×25	160×100×25	160×100×8

Продолжение табл. 2

Размеры в мм

Размеры пакета			Поз. 8		Поз. 9	Поз. 10
			Кол. 4	Кол. 6	Кол. 2	Кол. 2
L	B	H	Винт по ГОСТ 11738—72		Штифт по ГОСТ 3128—70	
			Обозначение			
63	50	72	M6×40.88	—	6m6×45	6m6×36
80						
100		76	M6×45.88		6m6×50	6m6×40
					6m6×55	
80		72			6m6×50	
		76			6m6×55	
100	63	82	M8×50.88		6m6×60	6m6×45
		96	M8×55.88			
125		82	M8×50.88		6m6×55	
		96	M8×55.88		6m6×60	
100	80	82	M8×50.88		6m6×55	
		96	M8×55.88		6m6×60	
125		100	M8×60.88		6m6×70	6m6×50
		111	M8×65.88		6m6×80	
140		100	M10×60.88		8m6×70	8m6×50
		111	M10×65.88		8m6×80	
160		100	M10×60.88		8m6×70	
		111	M10×65.88		8m6×80	
125	100	100	M10×60.88		8m6×70	
		111	M10×65.88		8m6×80	
140		100			8m6×70	8m6×60
		116	M10×76.88		8m6×80	
160		100	M10×65.88		8m6×70	
		116	M10×75.88		8m6×80	

Продолжение табл. 2

Размеры в мм

Размеры пакета			Поз. 11		Поз. 12	
			Кол. 4	Кол. 6	Кол. 4	Кол. 6
L	B	H	Винт по ГОСТ 18786—73, ГОСТ 18787—73		Винт по ГОСТ 11738—72	
			Обозначение			
63	50	72	1092-0314	—	М6×30.88	—
80			1092-0315			
100		76	1092-0316		М6×35.88	
80	63	72				
		76				
100		82	1092-0317		М8×40.88	
		96				
125		82				
		96				
100	80	82				
		96				
125		100	1092-0436		М8×45.88	
		111			М8×50.88	
140		100			М10×45.88	
		111			М10×50.88	
160		100			М10×45.88	
		111			М10×50.88	
125	100	100			М10×45.88	
		111			М10×50.88	
140		100	1092-0441		М10×55.88	
		116			М10×50.88	
160		100			М10×55.88	
		116				

Продолжение табл. 2

Размеры в мм

Размеры пакета			*Поз. 1* Плитка подкладная Кол. 1	*Поз. 2* Пуансонодержатель Кол. 1	*Поз. 3* Прокладка резиновая Кол. 1	*Поз. 4* Съемник Кол. 1
L	*B*	*H*	Размеры заготовки			
180	100	100	180×100×6	180×100×16	180×100×20	180×100×12
		116		180×100×20		
200		100	200×100×6	200×100×16	200×100×20	200×100×12
		116		200×100×20		
140	125	100	140×125×6	140×125×16	140×125×20	140×125×12
		116		140×125×20		
160		100	160×125×6	160×125×16	160×125×20	160×125×12
		116		160×125×20		
180		122	180×125×8	180×125×20	180×125×20	180×125×16
		133				
200		122	200×125×8	200×125×20	200×125×20	200×125×16
		133				
220		122	220×125×8	220×125×20	220×125×20	220×125×16
		133				
250		122	250×125×8	250×125×20	250×125×20	250×125×16
		133				
160	140	122	160×140×8	160×140×20	160×140×20	160×140×16
		133				
180		122	180×140×8	180×140×20	180×140×20	180×140×16
		133				
200		122	200×140×8	200×140×20	200×140×20	200×140×16
		133				
220		122	220×140×8	220×140×20	220×140×20	220×140×16
		133				

Продолжение табл. 2

Размеры в мм

Размеры пакета			Поз. 5 Матрица Кол. 1	Поз. 6 Пуансонодержатель Кол. 1	Поз. 7 Плитка подкладная Кол. 1
L	B	H	Размеры заготовки		
180	100	100	180×100×20	180×100×20	180×100×6
		116	180×100×25	180×100×25	180×100×8
200		100	200×100×20	200×100×20	200×100×6
		116	200×100×25	200×100×25	200×100×8
140	125	100	140×125×20	140×125×20	140×125×6
		116	140×125×25	140×125×25	140×125×8
160		100	160×125×20	160×125×20	160×125×6
		116	160×125×25	160×125×25	160×125×8
180		122	180×125×25	180×125×25	180×125×8
		133	180×125×32		180×125×12
200		122	200×125×25	200×125×25	200×125×8
		133	200×125×32		200×125×12
220		122	220×125×25	220×125×25	220×125×8
		133	220×125×32		220×125×12
250		122	250×125×25	250×125×25	250×125×8
		133	250×125×32		250×125×12
160	140	122	160×140×25	160×140×25	160×140×8
		133	160×140×32		160×140×12
180		122	180×140×25	180×140×25	180×140×8
		133	180×140×32		180×140×12
200		122	200×140×25	200×140×25	200×140×8
		133	200×140×32		200×140×12
220		122	220×140×25	220×140×25	220×140×8
		133	220×140×32		220×140×12

Продолжение табл. 2

Размеры в мм

Размеры пакета			Поз. 8		Поз. 9	Поз. 10
			Кол. 4	Кол. 6	Кол. 2	Кол. 2
			Винт по ГОСТ 11738—72		Штифт по ГОСТ 3128—70	
L	B	H	Обозначение			
180	100	100	—	М10×65.88	8m6×70	8m6×60
		116		М10×75.88	8m6×80	
200		100		М10×65.88	8m6×70	
		116		М10×75.88	8m6×80	
140	125	100	М10×65.88	—	8m6×70	
		116	М10×75.88		8m6×80	
160		100	М10×65.88		8m6×70	
		116	М10×75.88		8m6×80	
180		122	—	М10×75.88	8m6×90	8m6×70
		133		М10×80.88	8m6×100	
200		122		М10×75.88	8m6×90	
		133		М10×80.88	8m6×100	
220		122		М10×75.88	8m6×90	
		133		М10×80.88	8m6×100	
250		122		М10×75.88	8m6×90	
		133		М10×80.88	8m6×100	
160	140	122	М12×75.88	—	10m6×90	10m6×70
		133	М12×90.88		10m6×100	
180		122	—	М12×75.88	10m6×90	
		133		М12×90.88	10m6×100	
200		122		М12×75.88	10m6×90	
		133		М12×90.88	10m6×100	
220		122		М12×75.88	10m6×90	
		133		М12×90.88	10m6×100	

Продолжение табл. 2

Размеры в мм

Размеры пакета			Поз. 11		Поз. 12	
			Кол. 4	Кол. 6	Кол. 4	Кол. 6
			Винт по ГОСТ 18786—73, ГОСТ 18787—73		Винт по ГОСТ 11738—72	
L	*B*	*H*	Обозначение			
180	100	100	1092-0441	—	—	М10×50.88
		116				М10×55.88
200		100				М10×50.88
		116				М10×55.88
140	125	100			М10×50.88	—
		116			М10×55.88	
160		100			М10×50.88	
		116			М10×55.88	
180		122	1092-0446		—	М10×60.88
		133				
200		122				
		133				
220		122				
		133				
250		122				
		133				
160	140	122			М12×60.88	—
		133				
180		122			—	М12×60.88
		133				
200		122				
		133				
220		122				
		133				

Продолжение табл. 2

Размеры в мм

Размеры пакета			Поз. 1 Плитка подкладная Кол. 1	Поз. 2 Пуансонодержатель Кол. 1	Поз. 3 Прокладка резиновая Кол. 1	Поз. 4 Съемник Кол. 1
L	B	H	Размеры заготовки			
250	140	122	250×140×8	250×140×20	250×140×20	250×140×16
		133				
280		122	280×140×8	280×140×20	280×140×20	280×140×16
		133				
180	160	122	180×160×8	180×160×20	180×160×20	180×160×16
		133				
200		122	200×160×8	200×160×20	200×160×20	200×160×16
		133				
220		122	220×160×8	220×160×20	**220×160×20**	220×160×16
		145		220×160×25		
250		122	250×160×8	250×160×20	250×160×20	250×160×16
		145		250×160×25		
280		122	280×160×8	**280×160×20**	280×160×20	280×160×16
		145		**280×160×25**		
320		122	320×160×8	**320×160×20**	320×160×20	320×160×16
		145		**320×160×25**		
200	180	122	200×180×8	**200×180×20**	200×180×20	200×180×16
		145		**200×180×25**		
220		122	220×180×8	**220×180×20**	220×180×20	220×180×16
		145		**220×180×25**		
250		122	250×180×8	**250×180×20**	250×180×20	250×180×16
		145		**250×180×25**		
280		140	280×180×8	**280×180×20**	280×180×20	280×180×20
		157		**280×180×25**		

Продолжение табл. 2

Размеры в мм

Размеры пакета			*Поз. 5* Матрица Кол. 1	*Поз. 6* Пуансонодержатель Кол. 1	*Поз. 7* Плитка подкладная Кол. 1
L	*B*	*H*	Размеры заготовки		
250	140	122	250×140×25	250×140×25	250×140×8
		133	250×140×32		250×140×12
280		122	280×140×25	280×140×25	280×140×8
		133	280×140×32		280×140×12
180	160	122	180×160×25	180×160×25	180×160×8
		133	180×160×32		180×160×12
200		122	200×160×25	200×160×25	200×160×8
		133	200×160×32		200×160×12
220		122	220×160×25	220×160×25	220×160×8
		145	220×160×32	220×160×32	220×160×12
250		122	250×160×25	250×160×25	250×160×8
		145	250×160×32	250×160×32	250×160×12
280		122	280×160×25	280×160×25	280×160×8
		145	280×160×32	280×160×32	280×160×12
320		122	320×160×25	320×160×25	320×160×8
		145	320×160×32	320×160×32	320×160×12
200	180	122	200×180×25	200×180×25	200×180×8
		145	200×180×32	200×180×32	200×180×12
220		122	220×180×25	220×180×25	220×180×8
		145	220×180×32	220×180×32	220×180×12
250		122	250×180×25	250×180×25	250×180×8
		145	250×180×32	250×180×32	250×180×12
280		140	280×180×32	280×180×32	280×180×8
		157	280×180×40		280×180×12

Продолжение табл. 2

Размеры в мм

Размеры пакета			Поз. 8		Поз. 9	Поз. 10
			Кол. 4	Кол. 6	Кол. 2	Кол. 2
L	B	H	Винт по ГОСТ 11738—72		Штифт по ГОСТ 3128—70	
			Обозначение			
250	140	122		M12×75.88	10m6×90	10m6×70
		133		M12×90.88	10m6×100	
280		122		M12×75.88	10m6×90	
		133		M12×90.88	10m6×100	
180	160	122		M12×75.88	10m6×90	
		133		M12×90.88	10m6×100	
200		122		M12×75.88	10m6×90	
		133		M12×90.88	10m6×100	
220		122		M12×80.88	10m6×90	
		145		M12×90.88	10m6×110	10m6×80
250		122		M12×80.88	10m6×90	10m6×70
		145	—	M12×90.88	10m6×110	10m6×80
280		122		M12×80.88	10m6×90	10m6×70
		145		M12×90.88	10m6×110	10m6×80
320		122		M12×80.88	10m6×90	10m6×70
		145		M12×90.88	10m6×110	10m6×80
200	180	122		M12×80.88	10m6×90	10m6×70
		145		M12×90.88	10m6×110	10m6×80
220		122		M12×80.88	10m6×90	10m6×70
		145		M12×90.88	10m6×110	10m6×80
250		122		M12×80.88	10m6×90	10m6×70
		145		M12×90.88	10m6×110	10m6×80
280		140			10m6×100	10m6×70
		157		M12×100.88	10m6×110	10m6×80

Продолжение табл. 2

Размеры в мм

Размеры пакета			Поз. 11		Поз. 12	
			Кол. 4	Кол. 6	Кол. 4	Кол. 6
L	B	H	Винт по ГОСТ 18786—73, ГОСТ 18787—73		Винт по ГОСТ 11738—72	
			Обозначение			
250	140	122	1092-0446			M12×60.88
		133				
280		122				
		133				
180	160	122				
		133				
200		122				
		133				
220		122	1092-0485	—	—	M12×65.88
		145				M12×70.88
250		122				M12×65.88
		145				M12×70.88
280		122				M12×65.88
		145				M12×70.88
320		122				M12×65.88
		145				M12×70.88
200	180	122				M12×65.88
		145				M12×70.88
220		122				M12×65.88
		145				M12×70.88
250		122				M12×65.88
		145				M12×70.88
280		140				M12×65.88
		157				M12×70.88

Продолжение табл.

Размеры в мм

Размеры пакета			*Поз. 1* Плитка подкладная Кол. 1	*Поз. 2* Пуансонодержатель Кол. 1	*Поз. 3* Прокладка резиновая Кол. 1	*Поз. 4* Съемник Кол. 1
L	*B*	*H*	Размеры заготовки			
320	180	140	320×180×8	320×180×20	320×180×20	320×180×20
		157		320×180×25		
360		140	360×180×8	360×180×20	360×180×20	360×180×20
		157		360×180×25		
220	200	122	220×200×8	220×200×20	220×200×20	220×200×16
		145		220×200×25		
250		122	250×200×8	250×200×20	250×200×20	250×200×16
		145		250×200×25		
280		157	280×200×8	280×200×25	280×200×20	280×200×20
320		145	320×200×8	320×200×25	320×200×20	320×200×20
		157				
360		145	360×200×8	360×200×25	360×200×20	360×200×20
		157				
400		145	400×200×8	400×200×25	400×200×20	400×200×20
		157				
250	220	145	250×220×8	250×220×25	250×220×20	250×220×20
		157				
280		145	280×220×8	280×220×25	280×220×20	280×220×20
		157				
320		145	320×220×8	320×220×25	320×220×20	320×220×20
		157				
360		145	360×220×8	360×220×25	360×220×20	360×220×20
		157				

Продолжение табл. 2

Размеры в мм

Размеры пакета			*Поз. 5* Матрица Кол. 1	*Поз. 6* Пуансонодержатель Кол. 1	*Поз. 7* Плитка подкладная Кол. 1
L	*B*	*H*	Размеры заготовки		
320	180	140	320×180×32	320×180×32	320×180×8
		157	320×180×40		320×180×12
360		140	360×180×32	360×180×32	360×180×8
		157	360×180×40		360×180×12
220	200	122	220×200×25	220×200×25	220×200×8
		145	220×200×32	220×200×32	220×200×12
250		122	250×200×25	250×200×25	250×200×8
		145	250×200×32	250×200×32	250×200×12
280			280×200×32	280×200×32	280×200×8
		157	280×200×40		280×200×12
320		145	320×200×32	320×200×32	320×200×8
		157	320×200×40		320×200×12
360		145	360×200×32	360×200×32	360×200×8
		157	360×200×40		360×200×12
400		145	400×200×32	400×200×32	400×200×8
		157	400×200×40		400×200×12
250	220	145	250×220×32	250×220×32	250×220×8
		157	250×220×40		250×220×12
280		145	280×220×32	280×220×32	280×220×8
		157	280×220×40		280×220×12
320		145	320×220×32	320×220×32	320×220×8
		157	320×220×40		320×220×12
360		145	360×220×32	360×220×32	360×220×8
		157	360×220×40		360×220×12

Продолжение табл. 2

Размеры в мм

Размеры пакета			Поз. 8		Поз. 9	Поз. 1
			Кол. 4	Кол. 6	Кол. 2	Кол. 2
L	B	H	Винт по ГОСТ 11738—72		Штифт по ГОСТ 3128—70	
			Обозначение			
320	180	140	—	М12×90.88	10m6×100	10m6×70
		157		М12×100.88	10m6×110	10m6×80
360		140		М12×90.88	10m6×100	10m6×70
		157		М12×100.88	10m6×110	10m6×80
220	200	122		М12×80.88	10m6×90	10m6×70
		145		М12×90.88	10m6×100	10m6×80
250		122		М12×80.88	10m6×90	10m6×70
		145		М12×90.88	10m6×110	10m6×80
280				М12×100.88		
		157		М12×110.88	10m6×120	
320		145		М12×100.88	10m6×110	
		157		М12×110.88	10m6×120	
360		145		М12×100.88	10m6×110	
		157		М12×110.88	10m6×120	
400		145		М12×100.88	10m6×110	
		157		М12×110.88	10m6×120	
250	220	145		М16×100.88	12m6×110	12m6×80
		157		М16×110.88	12m6×120	
280		145		М16×100.88	12m6×110	
		157		М16×110.88	12m6×120	
320		145		М16×100.88	12m6×110	
		157		М16×110.88	12m6×120	
360		145		М16×100.88	12m6×110	
		157		М16×110.88	12m6×120	

Продолжение табл. 2

Размеры в мм

Размеры пакета			Поз. 11		Поз. 12	
			Кол. 4	Кол. 6	Кол. 4	Кол. 6
			Винт по ГОСТ 18786—73, ГОСТ 18787—73		Винт по ГОСТ 11738—72	
			Обозначение			
L	*B*	*H*				
320	180	140	1092-0485	—	—	М12×65.88
		157				М12×70.88
360		140				М12×65.88
		157				М12×70.88
220	200	122				М12×65.88
		145				М12×70.88
250		122				М12×65.88
		145				М12×70.88
280		157	1092-0527			М12×75.88
320		145				
		157				
360		145				
		157				
400		145	—	1092-0527		
		157				
250	220	145	1092-0527	—		М16×70.88
		157				
280		145				
		157				
320		145				
		157				
360		145				
		157				

Продолжение табл.

Размеры в мм

Размеры пакета			Поз. 1 Плитка подкладная Кол. 1	Поз. 2 Пуансонодержатель Кол. 1	Поз. 3 Прокладка резиновая Кол. 1	Поз. 4 Съемник Кол. 1
L	B	H	Размеры заготовки			
400	220	145	400×220×8	400×220×25	400×220×20	400×220×20
		157				
450		145	450×220×8	450×220×25	450×220×20	450×220×20
		157				
280	250	145	280×250×8	280×250×25	280×250×20	280×250×20
		157				
320		145	320×250×8	320×250×25	320×250×20	320×250×20
		157				
360		154	360×250×8	360×250×25	360×250×25	360×250×20
		177		360×250×32		
400		154	400×250×8	400×250×25	400×250×25	400×250×20
		177		400×250×32		
450		154	450×250×8	450×250×25	450×250×25	450×250×20
		177		450×250×32		
500		154	500×250×8	500×250×25	500×250×25	500×250×20
		177		500×250×32		
320	280	154	320×280×8	320×280×25	320×280×25	320×280×20
		177		320×280×32		
360		154	360×280×8	360×280×25	360×280×25	360×280×20
		177		360×280×32		
400		154	400×280×8	400×280×25	400×280×25	400×280×20
		177		400×280×32		
450		154	450×280×8	450×280×25	450×280×25	450×280×20
		177		450×280×32		

Продолжение табл. 2

Размеры в мм

Размеры пакета			*Поз. 5* Матрица Кол. 1	*Поз. 6* Пуансонодержатель Кол. 1	*Поз. 7* Плитка подкладная Кол. 1
L	*B*	*H*	Размеры заготовки		
400	220	145	400×220×32	400×220×32	400×220×8
		157	400×220×40		400×220×12
450		145	450×220×32	450×220×32	450×220×8
		157	450×220×40		450×220×12
280	250	145	280×250×32	280×250×32	280×250×8
		157	280×250×40		280×250×12
320		145	320×250×32	320×250×32	320×250×8
		157	320×250×40		320×250×12
360		154	360×250×32	360×250×32	360×250×12
		177	360×250×40	360×250×40	
400		154	400×250×32	400×250×32	400×250×12
		177	400×250×40	400×250×40	
450		154	450×250×32	450×250×32	450×250×12
		177	450×250×40	450×250×40	
500		154	500×250×32	500×250×32	500×250×12
		177	500×250×40	500×250×40	
320	280	154	320×280×32	320×280×32	320×280×12
		177	320×280×40	320×280×40	
360		154	360×280×32	360×280×32	360×280×12
		177	360×280×40	360×280×40	
400		154	400×280×32	400×280×32	400×280×12
		177	400×280×40	400×280×40	
450		154	450×280×32	450×280×32	450×280×12
		177	450×280×40	450×280×40	

Продолжение табл.

Размеры в мм

Размеры пакета			Поз. 8		Поз. 9	Поз. 10
			Кол. 4	Кол. 6	Кол. 2	Кол. 2
			Винт по ГОСТ 11738—72		Штифт по ГОСТ 3128—70	
L	*B*	*H*	Обозначение			
400	200	145	—	М16×100.88	12m6×110	12m6×80
		157		М16×110.88	12m6×120	
450		145		М16×100.88	12m6×110	
		157		М16×110.88	12m6×120	
280	250	145		М16×100.88	12m6×110	
		157		М16×110.88	12m6×120	
320		145		М16×100.88	12m6×110	
		157		М16×110.88		
360		154				12m6×90
		177		М16×120.88		12m6×100
400		154		М16×110.88		12m6×90
		177		М16×120.88		12m6×100
450		154		М16×110.88		12m6×90
		177		М16×120.88		12m6×100
500		154		М16×110.88		12m6×90
		177		М16×120.88		12m6×100
320	280	154		М16×110.88	12m6×120	12m6×90
		177		М16×120.88		12m6×100
360		154		М16×110.88		12m6×90
		177		М16×120.88		12m6×100
400		154		М16×110.88		12m6×90
		177		М16×120.88		12m6×100
450		154		М16×110.88		12m6×90
		177		М16×120.88		12m6×100

Продолжение табл. 2

Размеры в мм

Размеры пакета			Поз. 11		Поз. 12	
			Кол. 4	Кол. 6	Кол. 4	Кол. 6
			Винт по ГОСТ 18786—73, ГОСТ 18787—73		Винт по ГОСТ 11738—72	
			Обозначение			
L	B	H				
400	220	145	—	1092-0527	—	M16×70.88
		157				
450		145				
		157				
280	250	145	1092-0527	—		
		157				
320		145				
		157				
360		154	1092-0534			
		177				
400		154	—	1092-0534		M16×80.88
		177				
450		154				
		177				
500		154				
		177				
320	280	154				
		177				
360		154				
		177				
400		154				
		177				
450		154				
		177				

Продолжение табл.

Размеры в мм

Размеры пакета			*Поз. 1* Плитка подкладная Кол. 1	*Поз. 2* Пуансоно-держатель Кол. 1	*Поз. 3* Прокладка резиновая Кол. 1	*Поз. 4* Съемник Кол. 1
L	*B*	*H*	Размеры заготовки			
500	280	154	500×280×8	500×280×25	500×280×25	500×280×20
		177		500×280×32		
360	320	154	360×320×8	360×320×25	360×320×25	360×320×20
		177		360×320×32		
400		154	400×320×8	400×320×25	400×320×25	400×320×20
		177		400×320×32		
450		154	450×320×8	450×320×25	450×320×25	450×320×20
		177		450×320×32		
500		154	500×320×8	500×320×25	500×320×25	500×320×20
		177		500×320×32		
400	360	154	400×360×8	400×360×25	400×360×25	400×360×20
		177		400×360×32		
450		162	450×360×8	450×360×25	450×360×25	450×360×20
		187		450×360×32		
500		162	500×360×8	500×360×25	500×360×25	500×360×20
		187		500×360×32		
450	400	162	450×400×8	450×400×25	450×400×25	450×400×20
		187		450×400×32		
500		162	500×400×8	500×400×25	500×400×25	500×400×20
		187		500×400×32		

Продолжение табл. 2

Размеры в мм

Размеры пакета			*Поз. 5* Матрица Кол. 1	*Поз. 6* Пуансонодержатель Кол. 1	*Поз. 7* Плитка подкладная Кол. 1
L	*B*	*H*	Размеры заготовки		
500	280	154	500×280×32	500×280×32	500×280×12
		177	500×280×40	500×280×40	
360	320	154	360×320×32	360×320×32	360×320×12
		177	360×320×40	360×320×40	
400		154	400×320×32	400×320×32	400×320×12
		177	400×320×40	400×320×40	
450		154	450×320×32	450×320×32	450×320×12
		177	450×320×40	450×320×40	
500		154	500×320×32	500×320×32	500×320×12
		177	500×320×40	500×320×40	
400	360	154	400×360×32	400×360×32	400×360×12
		177	400×360×40	400×360×40	
450		162	450×360×40	450×360×32	450×360×12
		187	450×360×50	450×360×40	
500		162	500×360×40	500×360×32	500×360×12
		187	500×360×50	500×360×40	
450	400	162	450×400×40	450×400×32	450×400×12
		187	450×400×50	450×400×40	
500		162	500×400×40	500×400×32	500×400×12
		187	500×400×50	500×400×40	

Продолжение табл. 2

Размеры в мм

Размеры пакета			Поз. 8		Поз. 9	Поз. 10
			Кол. 4	Кол. 6	Кол. 2	Кол. 2
L	B	H	Винт по ГОСТ 11738—72		Штифт по ГОСТ 3128—70	
			Обозначение			
500	280	154	—	М16×110.88	12m6×120	12m6×90
		177		М16×120.88		12m6×100
360	320	154		М16×110.88		12m6×90
		177		М16×120.88		12m6×100
400		154		М16×110.88		12m6×90
		177		М16×120.88		12m6×100
450		154		М16×110.88		
		177		М16×120.88		12m6×110
500		154		М16×110.88		12m6×100
		177		М16×120.88		12m6×110
400	360	154		М16×110.88		12m6×100
		177		М16×120.88		12m6×110
450		162				12m6×100
		187		М16×130.88		12m6×110
500		162		М16×120.88		12m6×100
		187		М16×130.88		12m6×110
450	400	162		М16×120.88		12m6×100
		187		М16×130.88		12m6×110
500		162		М16×120.88		12m6×100
		187		М16×130.88		12m6×110

Продолжение табл. 2

Размеры в мм

Размеры пакета			Поз. 11		Поз. 12	
			Кол. 4	Кол. 6	Кол. 4	Кол. 6
			Винт по ГОСТ 18786—73, ГОСТ 18787—73		Винт по ГОСТ 11738—72	
L	B	H	Обозначение			
500	280	154				
		177				
360	320	154		1092-0534		М16×80.88
		177				
400		154				
		177				
450		154				
		177				
500		154				
		177				
400	360	154	—		—	
		177				
450		162		1092-0536		М16×90.88
		187				
500		162				
		187				
450	400	162				
		187				
500		162				
		187				

Группа Г22

Изменение № 1 ГОСТ 15861—81 Плиты-заготовки прямоугольные пакетов штампов листовой штамповки для разделительных операций. Конструкция и размеры

Постановлением Государственного комитета СССР по стандартам от 29.03.83 № 1471 срок введения установлен

с 01.08.83

Под наименованием стандарта проставить код: ОКП 39 6330.

Приложение 2. Таблица 2. Головка. Для позиции 10 заменить ссылку: ГОСТ 18786—73 на ГОСТ 18786—80;

исключить ссылку на ГОСТ 18787—73.

(Продолжение см. стр. 110)

(Продолжение изменения к ГОСТ 15861—81)

Графа «Поз. 10». По всей графе заменить обозначения: 1092—0435 на 1092—2054/050, 1092—0437 на 1092—2054/055, 1092—0442 на 1092—2054/070, 1092—0483 на 1092—2055/070, 1092—0523 на 1092—2057/075, 1092—0527 на 1092—2057/085, 1092—0529 на 1092—2057/090.

Приложение 3. Таблица 2. Графа «Поз. 10». Заменить ссылки: ГОСТ 18786—73 на ГОСТ 18786—80, ГОСТ 18787—73 на ГОСТ 18787—80;

графа «Поз. 11». По всей графе заменить обозначения: 1092—0314 на 1092—2082/035, 1092—0315 на 1092—2082/040, 1092—0316 на 1092—2082/045, 1092—0317 на 1092—2082/050, 1092—0436 на 1092—2054/055, 1092—0441 на 1092—2053/070, 1092—0446 на 1092—2054/075, 1092—0485 на 1092—2054/075, 1092—0527 на 1092—2057/085, 1092—0534 на 1092—2057/100, 1092—0536 на 1092—2057/110.

(ИУС № 7 1983 г.)

Изменение № 2 ГОСТ 15861—81 Плиты-заготовки прямоугольные пакетов штампов листовой штамповки для разделительных операций. Конструкция и размеры

Постановлением Государственного комитета СССР по стандартам от 09.09.86 № 2635 срок введения установлен

с 01.03.87

Пункт 1. Таблица. Графа *L*. Для плит-заготовок 1025—0925—1025—0934 заменить значение: 200 на 220.

Приложение 1. Таблица 2. Заменить ссылку: ГОСТ 11738—72 на ГОСТ 11738—84;

графы «Поз. 6» и «Поз. 10. Винт». Все обозначения винтов после обозначения диаметра резьбы дополнить полем допуска — 6*g* (например, М6—6*g*×25.88).

Приложение 2. Таблица 2. Заменить ссылки: ГОСТ 13118—75 на ГОСТ 13118—83, ГОСТ 11738—72 на ГОСТ 11738—84;

графа «Поз. 4». Заменить размер: 160×100×25 на 160×100×20; для *B*=280, *B*=320, *B*=360 изложить в новой редакции:

Размеры пакета f		Поз. 4 Прокладка резиновая Кол. 1
L	*B*	Размеры заготовки
320	280	320×280×25
360		360×280×25
400		400×280×25
450		450×280×32
500		500×280×32
360	320	360×320×25
400		400×320×25

(Продолжение см. с. 98)

Продолжение

Размеры пакета		Поз. 4 Прокладка резиновая Кол. 1
L	*B*	Размеры заготовки
450	320	450×320×32
500		500×320×32
400	360	400×360×32
450		450×360×32
500		500×360×32

графа «Поз. 7». Заменить обозначения: 1030—1001 на 1030—5951, 1030—1002 на 1030—5952 (2 раза), 1030—1004 на 1030—5954 (3 раза), 1030—1012 на 1030—5967 (2 раза), 1030—1013 на 1030—5968 (7 раз), 1030—1023 на 1030—5989 (3 раза).

графа «Поз. 8». В обозначении заменить марку стали 20 на марку У10А и дополнить полем допуска Н7;

графы «Поз. 9», «Поз. 12» и «Поз. 15. Винт». Все обозначения винтов после обозначения диаметра резьбы дополнить полем допуска — 6*g* (например, М6—6*g*×16.88).

Приложение 3. Таблица 2. Заменить ссылку: ГОСТ 11738—72 на ГОСТ 11738—84;

графы «Поз. 8» и «Поз. 12. Винт». Все обозначения винтов после обозначения диаметра резьбы дополнить полем допуска — 6*g* (например, М6—6*g*××30.88).

(ИУС № 11 1986 г.)

gost.e-ecolog.ru