

ГОСУДАРСТВЕННЫЙ СТАНДАРТ
СОЮЗА ССР

НАКЛАДКИ ТОРМОЗНЫЕ

РАЗМЕРЫ

ГОСТ 15853—70

Издание официальное

3 руб. БЗ 8—91

ГОССТАНДАРТ РОССИИ
Москва

gost.e-ecolog.ru

УДК 62-597.6:677.511:006.354 Группа Л65

ГОСУДАРСТВЕННЫЙ СТАНДАРТ СОЮЗА ССР

НАКЛАДКИ ТОРМОЗНЫЕ

Размеры

Brake linings. Dimensions

ГОСТ 15853—70

ОКП 25 7130

Срок действия с 01.01.71
до 01.01 96

1. Настоящий стандарт распространяется на равнотолщинные тормозные накладки для дорожных и сельскохозяйственных транспортных машин и их прицепов.

(Измененная редакция, Изм. № 1, 2).

2. Размеры тормозных накладок должны соответствовать указанным на черт. 1, 3—5 и в табл. 1.

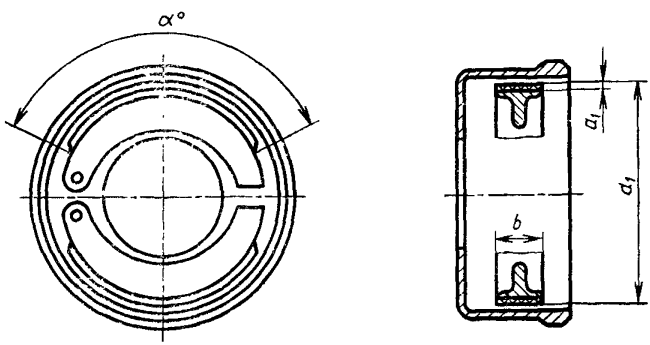

Черт. 1

Примечание. Чертеж не устанавливает конструкции тормозных узлов.

Издание официальное

© Издательство стандартов, 1992
Переиздание с изменениями

Настоящий стандарт не может быть полностью или частично воспроизведен, тиражирован и распространен без разрешения Госстандарта России

Таблица 1

Размеры в мм

Диаметр тормозной поверхности d_1	Тормозная накладка: Ширина b Номин.	Ширина b Пред. откл.	Толщина a_1 Номин.	Толщина a_1 Пред. откл.	a_2 Пред. откл. ±0,2	d_2 Пред. откл. ±0,1	d_3 Пред. откл. +0,5	e Пред. откл. ±0,2	r	$\alpha°$	Длина наружной дуги α_1 Пред. откл. −2	Исполнение
160	30				—	—	—	—	76		160,6	
	35								75		139,6	
	40									115		
—	50									100		*I*;*II*
	30		4						86		180,6	
180	35		5						85		157,1	
	40				—	—	—	—				
—	50											—
	30								96	115	200,7	
	35								95	100	174,5	
200	40		5							85	148,4	
	50				1,5	4,2	8,5	22	95	70	122,2	
—								28				
	30							15		115	230,8	
	40							22	110	110	200,7	
230	50							28		85	170,8	
	60	—0,5	6			5,2	10,5	32	109	70	140,5	
—	50			—0,3				28	119	115	250,9	
	60		6			5,2	10,5	32	119	100	218,2	
250			8			6,2	12,5		117	85	185,4	*I*;
	70		6			5,2	10,5	45	119	70	152,7	*II*;
—			8			6,2	12,5		117			*III*;
	50		6		1,5	5,2	10,5	28	134			*IV*
	60		8		2,0	6,2	12,5	32	132			
280	70		6			5,2	10,5	45	134	115	281,0	
			8			6,2	12,5		132	100	244,3	
	80		6			5,2	10,5	52	134	85	207,7	
—			8			6,2	12,5		132	70	171,0	
	60		6					32				
	70		8			5,2	10,5	45	144	115	301,7	
300	80					6,2	12,5	52	142	100	261,8	
	90					5,2	10,5	58		85	222,5	
	100		10			6,2	12,5	65		70	182,3	
	120	—1,0	12	—	3,0	8,6	16,5	78	140			
	140		16	—0,4								
	160											

Продолжение табл. 1

Размеры в мм

Диаметр тормозной поверхности d_1	Тормозная накладка: Ширина b Ном.	Ширина b Пред. откл.	Толщина a_1 Ном.	Толщина a_1 Пред. откл	a_2 Пред. откл. ±0,2	d_2 Пред. откл. ±0,1	d_3 Пред. откл. +0,5	e Пред. откл. ±0,2	r	$\alpha°$	Длина наружной дуги $\overset{\frown}{\alpha_1}$ Пред. откл. —2	Исполнение
330	60	—0,5	6		2,0	5,2	10,5	32	159			
	70		8			6,2	12,5	45	157			
	80							52		115	331,0	*I*;
	90									100	287,8	*II*;
	100				3,0	5,2	10,5	58		85	244,6	*III*;
	120	—1,0	10			6,2	12,5	65	155	70	201,5	*IV*
	140					8,6	16,5	78				
	160			—0,3								
	60		8		2,0	5,2	10,5	32	167			
	70	—0,5				6,2	12,5	45				
	80									115	351,2	
	90		10					52		100	305,4	
350	100				3,0	5,2	10,5	58	165	85	259,6	
	120	—1,0				6,2	12,5	65		70	213 8	
			12			8,6	16,5	78	163	55	168,0	
	140		16	—0,4	3,5			98				
	160								159			
	70		8		2,0	5,2	10,5		182			
				—0,3		6,2	12,5		180			
		—0,5	10		3,0			52	178			
	80		12						174			
			16	—0,4	3,5							
			8						182			
			10	—0,3	3,0				180			
	100		12					65	178			
			16	—0,4	3,5				174			
			10	—0,3	3,0				180	115	381,4	*I*;
	120		12			5,2	10,5	78	178	100	331,6	*II*;
380			16	—0,4	3,5	6,2	12,5		174	85	281,9	*III*;
			10	—0,3	3,0	8,6	16,5		180	70	232,1	*IV*;
	140	—1,0	12					98	178	55	182,4	*V*
			16	—0,4	3,5				174			
			10	—0,3	3,0				180			
	160		12					112	178			
			16	—0,4	3,5				174			
			10	—0,3	3,0				180			
	180		12					125	178			
			16	—0,4	3,5				174			

Продолжение табл. 1

Размеры в мм

Диаметр тормозной поверхности d_1	Тормозная накладка: Ширина b Номин.	Ширина b Пред. откл.	Толщина a_1 Номин.	Толщина a_1 Пред. откл.	a_2 Пред. откл. ±0,2	d_2 Пред. откл. ±0,1	d_3 Пред. откл. +0,5	e Пред. откл. ±0,2	r	α°	Длина наружной дуги α_1 Пред. откл. −2	Исполнение
400	70 80	−0,5	10 12	−0,3	3,0	5,2 6,2 8,6	10,5 12,5 16,5	52	190 188	115 100 85 70 55	401,1 349,1 296,7 244,3 192,0	
			16	−0,4	3,5				184			
	100		10 12	−0,3	3,0			65	190 188			
			16	−0,4	3,5				184			
	120		10 12	−0,3	3,0			78	190 188			
			16	−0,4	3,5				184			
	140	−1,0	12	−0,3	3,0			98	188			
			16	−0,4	3,5				184			
	160		12	−0,3	3,0			112	188			
			16	−0,4	3,5				184			
	180		12	−0,3	3,0			125	188			
			16	−0,4	3,5				184			
—	—	—	—	—	—	—	—	—	—	—	—	—
420	70 80	−0,5	10 12	−0,3	3,0	5,2 6,2 8,6 10,6	10,5 12,5 16,5 20,5	52	200 198	115 100 85 70 55	421,5 366,5 311,5 256,6 201,6	*I*; *II*; *III*; *IV*; *V*
			16	−0,4	3,5				194			
	100		12	−0,3	3,0			65	198			
			16 20	−0,4	3,5 4,0				194 190			
	120		12	−0,3	3,0			78	198			
			16 20	−0,4	3,5 4,0				194 190			
	140		12	−0,3	3,0			98	198			
			16 20	−0,4	3,5 4,0				194 190			
	160		12	−0,3	3,0			112	198			
			16 20		3,5 4,0				194 190			
	180		16 20	−0,4	3,5 4,0			125	194 190			
	200		16 20		3,5 4,0			140	194 190			

Продолжение табл. 1

Размеры в мм

Диаметр тормозной поверхности d_1	Тормозная накладка: Ширина b Номин.	Ширина b Пред. откл.	Толщина a_1 Номин.	Толщина a_1 Пред. откл.	a_2 Пред. откл. ±0,2	d_2 Пред. откл. ±0,1	d_3 Пред. откл. +0,5	e Пред. откл. ±0,2	r	$\alpha°$	Длина наружной дуги $\overset{\frown}{\alpha_1}$ Пред. откл. —2	Исполнение
410	90		16 20		3,5 4,0	5,2 6,2 8,6 10,6	10,5 12,5 16,5 20,5	58	204 200	115 100 85 70 55	441,4 383,8 326,2 268,7 211,1	*I*; *II*; *III*; *IV*; *V*
	100		16 20		3,5 4,0			65	204 200			
	120		16 20		3,5 4,0			78	204 200			
	140		16 20		3,5 4,0			98	204 200			
	160		16 20		3,5 4,0			112	204 200			
	180		16 20		3,5 4,0			125	204 200			
	200		16 20		3,5 4,0			140	204 200			
460	90	—1,0	16 20	—0,4	3,5 4,0	6,2 8,6 10,6	12,5 16,5 20,5	58	214 210	115 100 85 70 55	461,7 401,4 341,2 281,0 220,8	
	100		16 20		3,5 4,0			65	214 210			
	120		16 20		3,5 4,0			78	214 210			
	140		16 20		3,5 4,0			98	214 210			
	160		16 20		3,5 4,0			112	214 210			
	180		16 20		3,5 4,0			125	214 210			
	200		16 20		3,5 4,0			140	214 210			

Продолжение табл. 1

Размеры в мм

Диаметр тормозной поверхности d_1	Тормозная накладка: Ширина b Номин.	Ширина b Пред. откл.	Толщина a_1 Номин.	Толщина a_1 Пред. откл.	a_2 Пред. откл. ±0,2	d_2 Пред. откл. ±0,1	d_3 Пред. откл. +0,5	e Пред. откл. −0,2	r	$\alpha°$	Длина наружной дуги $\overset{\frown}{\alpha_1}$ Пред. откл. −2	Исполнение
500	140	−1,0	16	−0,4	3,5	6,2	12,5	98	231	115	501,8	I; II; III; IV; V
			20		4,0	8,6	16,5		230	110	436,3	
	160		16		3,5	10,6	20,5	112	234	85	370,9	
			20		4,0				230	70	305,5	
	180		16		3,5			125	231	55	240,0	
			20		4,0				230			
	200		16		3,5			140	234			
			20		4,0				230			
	220		16		3,5			155	231			
			20		4,0				230			
	250		16		3,5			175	234			
			20		4,0				230			
580	140		16		3,5			98	274	115	582,1	
			20		4,0				270			
	160		16		3,5			112	274	100	506,1	
			20		4,0				270			
	180		16		3,5			125	274	85	430,2	
			20		4,0				270			
	200		16		3,5			140	274	70	354,3	
			20		4,0				270			
	220		16		3,5			155	274	55	278,3	
			20		4,0				270			
	250		16		3,5			175	274			
			20		4,0				270			
600	140		16		3,5			98	284	115	602,1	
			20		4,0				280			
	160		16		3,5			112	284	100	523,6	
			20		4,0				280			
	180		16		3,5			125	284	85	445,1	
			20		4,0				280	70	366,5	
	200		16		3,5			140	284	55	287,9	
			20		4,0				280			
	220		16		3,5			155	284			
			20		4,0				280			
	250		16		3,5			175	284			
			20		4,0				280			

Продолжение табл. 1

Размеры в мм

Диаметр тормозной поверхности d_1	Тормозная накладка: Ширина b		Тормозная накладка: Толщина a_1		a_2	d_2	d_3	e	r	$\alpha°$	Длина наружной дуги $\overset{\frown}{a_1}$	Исполнение
	Ном.	Пред. откл.	Ном.	Пред. откл.	Пред. откл. ±0,2	Пред. откл. ±0,1	Пред. откл. +0,5	Пред. откл. ±0,2			Пред. откл. −2	
660	140	−1,0	16	−0,1	3,5	6,2	12,5	98	314	115	662,4	*I*;
			20		4,0				310			
	160		16		3,5	8,6	16,5	112	314	100	586,0	*II*;
			20		4,0				310			
	180		16		3,5	10,6	20,5	125	314	85	489,3	*III*;
			20		4,0				310			
	200		16		3,5			140	314	70	403,2	*IV*;
			20		4,0				310			
	220		16		3,5			155	314	55	316,8	*V*
			20		4,0				310			
	250		16		3,5			175	314			
			20		4,0				310			

Примечания:

1. У толщины заклепочного основания $a_2 = 1{,}5$ мм допускается только одно отклонение +0,2 мм.

2. Для накладок, которые после прикрепления к колодке подвергаются механической обработке, следует дополнительно согласовывать между потребителем и изготовителем припуск на толщину.

3. Для тормозных узлов дорожных и сельскохозяйственных транспортных машин и их прицепов, спроектированных до 1 января 1971 г., и машин зарубежных марок допускается по согласованию с потребителем изготовлять накладки с размерами и предельными отклонениями, не предусмотренными настоящим стандартом.

(Измененная редакция, Изм. № 1, 2, 3).

3. Тормозные накладки с d_1 менее 200 мм крепятся к колодкам методом приклеивания; тормозные накладки с d_1 от 200 до 400 мм крепятся к колодкам методом приклеивания или приклепывания; тормозные накладки с d_1 более 400 мм крепятся к колодкам методом приклеивания, приклепывания или болтового соединения.

(Измененная редакция, Изм. № 1, 3).

4. Исполнения *I*, *II*, *III*, *IV*, *V* накладок по углу обхвата $\alpha°$ должны соответствовать указанным на черт. 2 и в табл. 2.

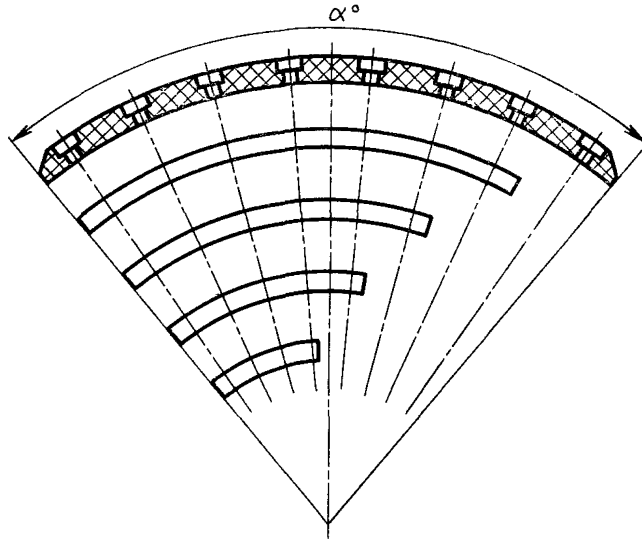

Черт. 2

Таблица 2

Исполнения	I	II	III	IV	V
Угол обхвата α°	115	100	85	70	55

(Измененная редакция, Изм. № 2).

5. Размеры и расположение отверстий под заклепки должны соответствовать указанным на черт. 3, 4.

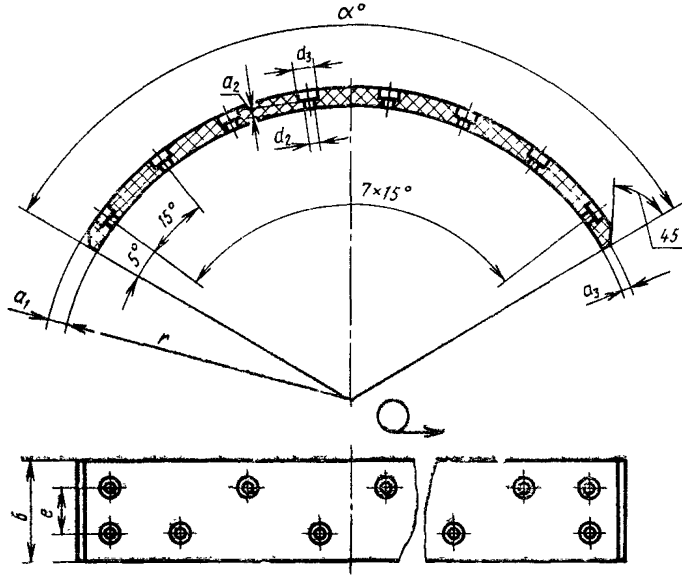

Черт. 3

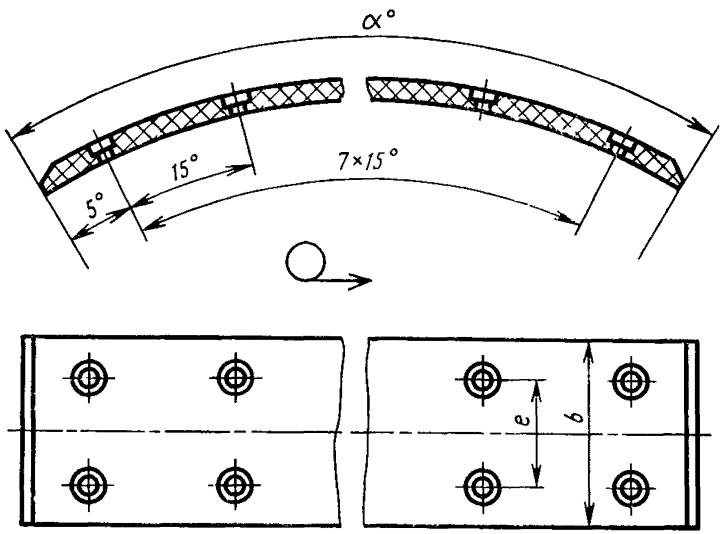

Черт. 4

6. Накладки допускается изготовлять без фасок по согласованию между потребителем и изготовителем.

7. Фаски не должны соприкасаться с первым заклепочным отверстием.

Примечания:

1. Расположение отверстий по черт. 3 — для накладок шириной $b \leqslant 60$ мм.
2. Расположение отверстий по черт. 4 — для накладок шириной $b \geqslant 70$ мм.
3. У тормозных накладок с углом $\alpha < 115°$ следует соблюдать тот же шаг между заклепками.
4. Размер a_3 устанавливается по согласованию между потребителем и изготовителем.
5. Для накладок с диаметром тормозной поверхности от 200 до 400 мм включительно расстояние от края накладки до центра отверстия под заклепки должно быть не менее 18 мм.

(Измененная редакция, Изм. № 3).

8. Предельные отклонения на размеры должны соответствовать указанным на черт. 5.

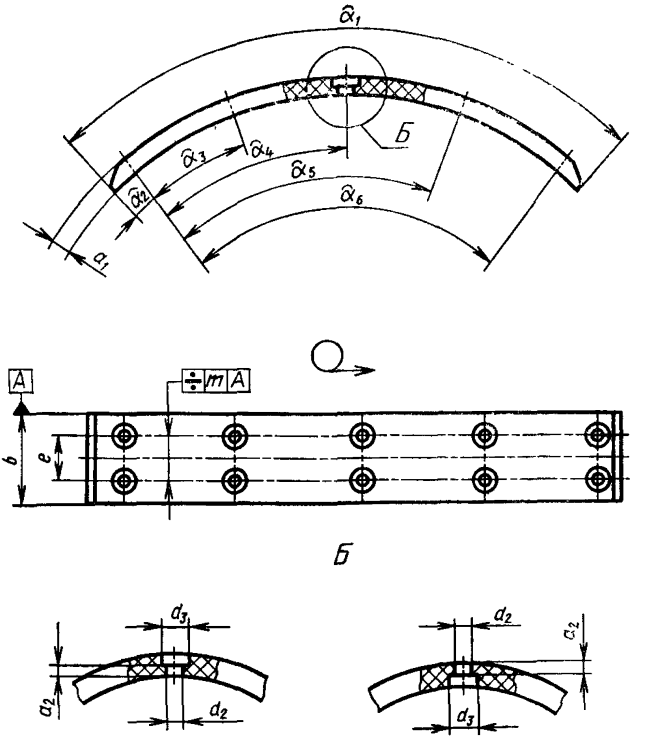

Предельное отклонение для $\overset{\frown}{\alpha_2}$ должно быть минус 1,0 мм, а для $\overset{\frown}{\alpha_3}$; $\overset{\frown}{\alpha_4}$, $\overset{\frown}{\alpha_5}$; $\overset{\frown}{\alpha_6}$ — ±0,2 мм.

m=0,7 мм при ширине $b \leqslant 80$ мм;

m=1,3 мм при ширине $b \geqslant 90$ мм.

Черт. 5

Пример условного обозначения накладки без отверстий под заклепки исполнения *I* (α=115°); d_1=400 мм; b=120 мм; a_1=12 мм:

Накладка тормозная I—400×120×12 ГОСТ 15853—70

То же, с отверстиями под заклепки исполнения *I* (α=115°); d=400 мм; b_1=120 мм; a_1=12 мм; d_2=6,2 мм; d_3=12,5 мм:

Накладка тормозная I—400×120×12—6,2—12,5 ГОСТ 15853—70

ИНФОРМАЦИОННЫЕ ДАННЫЕ

1. **РАЗРАБОТАН И ВНЕСЕН** Министерством нефтеперерабатывающей и нефтехимической промышленности СССР

РАЗРАБОТЧИКИ:

В. А. Можаев, канд. техн. наук, **В. А. Соколов**, канд. техн. наук (руководитель темы), **В. Б. Голкин**, канд. техн. наук, **Л. П. Красичева**

2. **УТВЕРЖДЕН И ВВЕДЕН В ДЕЙСТВИЕ** Постановлением Комитета стандартов, мер и измерительных приборов при Совете Министров СССР от 13 апреля 1970 г. № 494

3. **ВВЕДЕН ВПЕРВЫЕ**

4. Срок действия продлен до 01.01.96 Постановлением Госстандарта от 15.06.90 № 1597

4. **ПЕРЕИЗДАНИЕ** (июнь 1992 г.) с Изменениями № 1, 2, 3, утвержденными в январе 1981 г., ноябре 1985 г., июне 1990 г. (ИУС 4—81, 2—86, 9—90)

Редактор *Л. Д. Курочкина*
Технический редактор *О. Н. Никитина*
Корректор *Т. А. Васильева*

[illegible]. в печ. 03.09.92 Усл. п. л. 0,73 Усл. кр.-отт. 0,75. Уч.-изд. л. 0,80. Тираж 1195 экз

Ордена «Знак Почета» Издательство стандартов, 123557, Москва, ГСП, Новопресненский пер., 3.
Калужская типография стандартов, ул. Московская, 256. Зак. 1593

gost.e-ecolog.ru