СССР	СТРОИТЕЛЬНЫЙ КАТАЛОГ ЧАСТЬ 2 ТИПОВЫЕ ПРОЕКТЫ ПРЕДПРИЯТИЙ, ЗДАНИЙ И СООРУЖЕНИЙ	ТИПОВОЙ ПРОЕКТ 901-1-32.83 УДК 628.11
ЦИТП	РЕЧНЫЕ ВОДОЗАБОРНЫЕ СООРУЖЕНИЯ СОВМЕЩЕННОГО ТИПА ПРОИЗВОДИТЕЛЬНОСТЬЮ 1,0÷3,0 м3/с	DIQF
АВГУСТ 1983		На 3-х листах На 5-и страницах Страница I

Ф А С А Д К-А

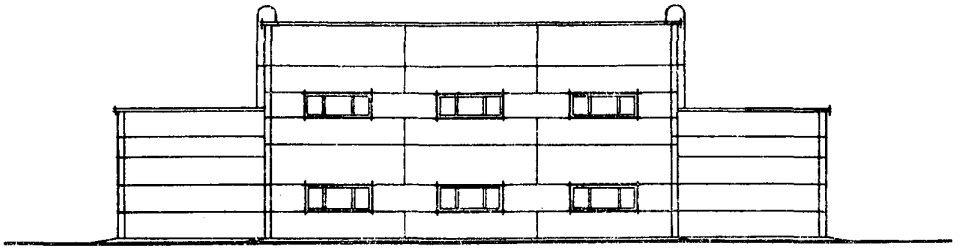

П Л А Н Н А О Т М. 0.000

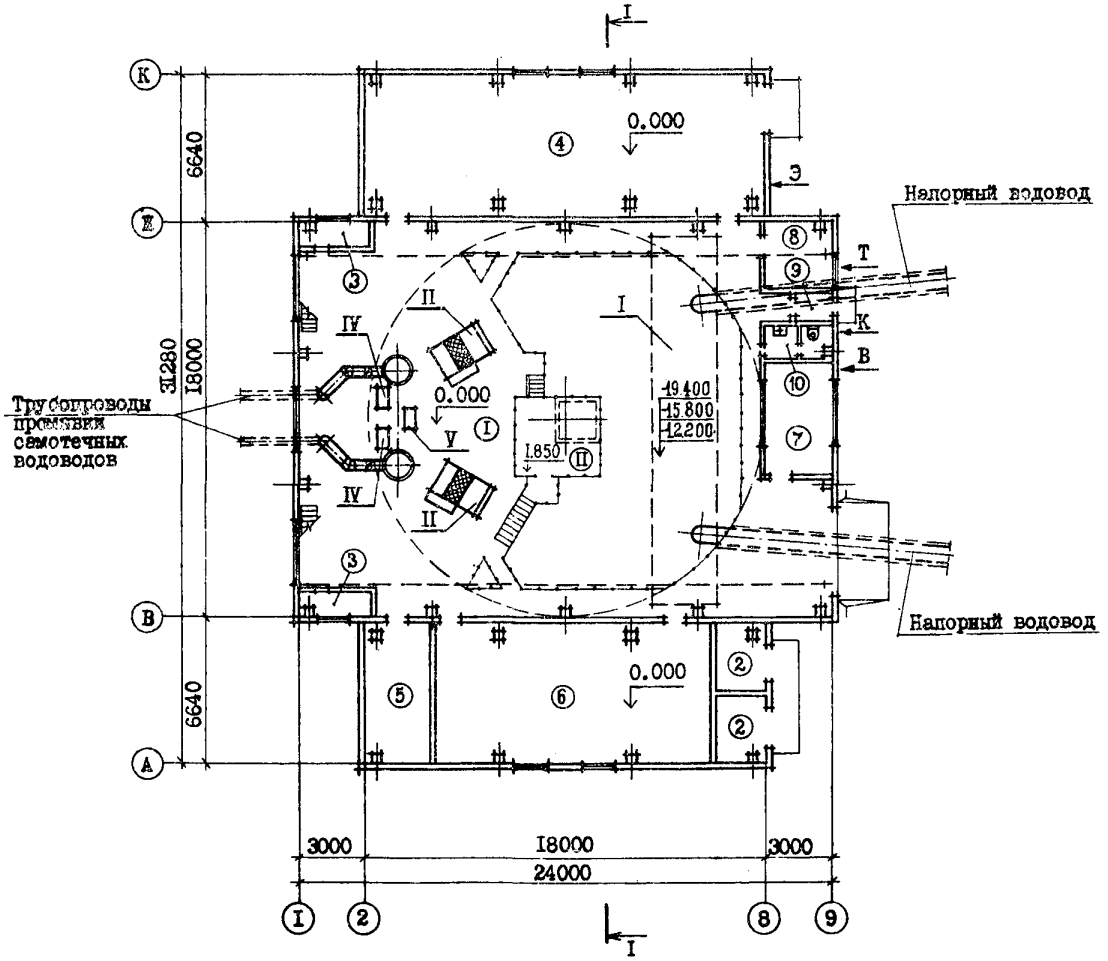

gost.e-ecolog.ru

РЕЧНЫЕ ВОДОЗАБОРНЫЕ СООРУЖЕНИЯ СОВМЕЩЕННОГО ТИПА ПРОИЗВОДИТЕЛЬНОСТЬЮ I,0-3,0 м3/с	ТИПОВОЙ ПРОЕКТ 901-I-32.83	Лист I Страница 2

П Л А Н Н А О Т М. -I2.200; -I5.800;-I9.400

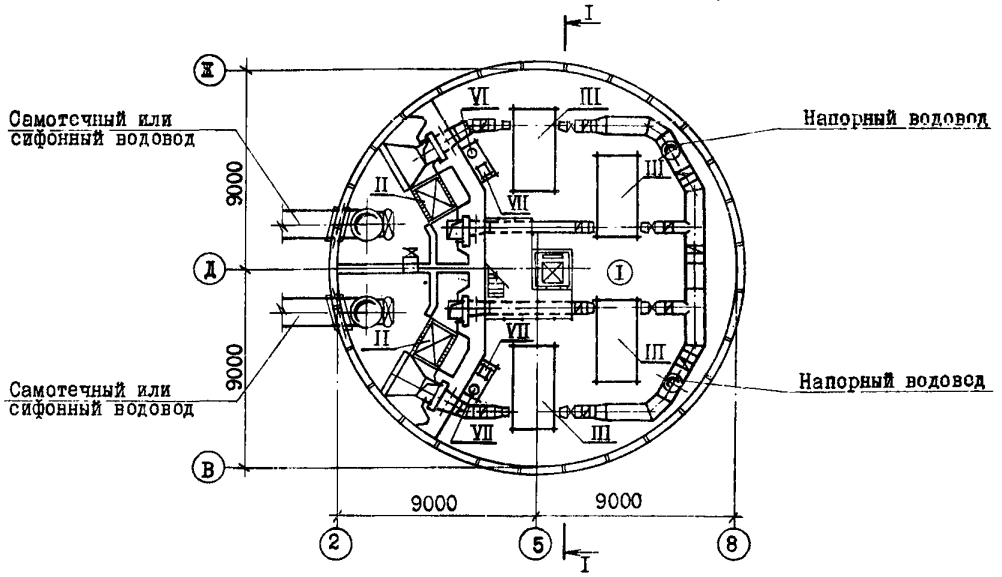

Р А З Р Е З I-I

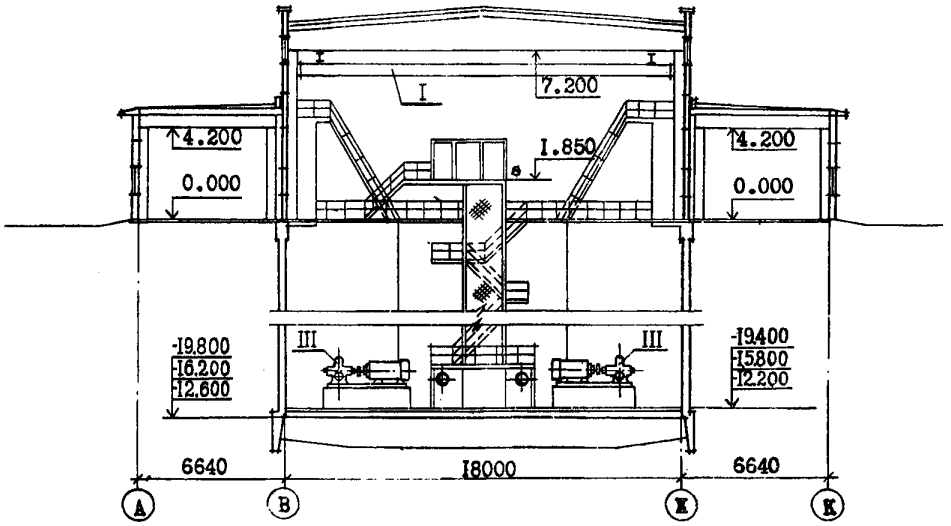

ЭКСПЛИКАЦИЯ ПОМЕЩЕНИЙ

Номер	Наименование	Площадь, м2
I	Машзал	387.0
2	Трансформаторная	I3.6
3	Воздухозаборная камера	3.9
4	Распределительное устройство	II5.0
5	Конденсаторная	I5.3
6	Щитовая	82.4
7	Комната дежурного персонала	I3.6
8	Тепловой узел	8.2
9	Тамбур	I.9
I0	Санузел	3.9
II	Машинное отделение лифта	8.2

ЭКСПЛИКАЦИЯ ОБОРУДОВАНИЯ

Поз.	Наименование и марка	Кол.
I	Кран подвесной электрический однобалочный Г/П 5т, L=I5м	I
II	Водоочистная вращающаяся сетка ТК-I500	2
III	Горизонтальный центробежный насос марки "Д" производительностью от I250 до 3600 м3/час	4
IУ	Вакуум-насос ВВН-I.5М	2
У	Центробежный насос К45/30	I
УI	Центробежный насос "ГНОМ" I00-25	2
УII	Центробежный насос ФП-I6/27	2

РЕЧНЫЕ ВОДОЗАБОРНЫЕ СООРУЖЕНИЯ СОВМЕЩЕННОГО ТИПА ПРОИЗВОДИТЕЛЬНОСТЬЮ I,0-3,0 м3/с	ТИПОВОЙ ПРОЕКТ 901-I-32.83	Лист 2 Страница 3

D2BA СТРОИТЕЛЬНЫЕ КОНСТРУКЦИИ И ИЗДЕЛИЯ

Фундаменты - монолитные железобетонные по серии I.412-I/77 вып.I типоразмеров-2

Фундаментные балки - сборные железобетонные по серии I.415-I вып.I типоразмеров - 7

Фундаментные блоки - сборные бетонные по ГОСТ I3579-78 типоразмеров - 3

Днище - из монолитного железобетона

Колонны - сборные железобетонные по серии I.423-3 вып.I,2 типоразмеров - 2 по шифру 460-75 вып.I-I типоразмеров - I

Балки - сборные железобетонные по серии I.462-3 вып.I типоразмеров - I; по серии I.462-I0 вып.I типоразмеров - I

Перекрытие - монолитное железобетонное

Стены
надземной части - сборные железобетонные по серии I.432-I4/80 вып.I, типоразмеров - 8 с кирпичными вставками

подземной части - сборные железобетонные индивидуальные типоразмеров - 2

Перегородки - кирпичные

Шахта лифта - металлическая для глубины подземной части I6,2 и I9,8 м

Покрытие - сборные железобетонные плиты по серии I.465-7 вып.3 часть I типоразмеров - 3, по ГОСТ 22701.I-77 типоразмеров - I, по ГОСТ 22701.2-77 типоразмеров - 2

Кровля - рулонная 3-х слойная из рубероида РэМ-350/ТУ 21-27-30/72/

Лестницы - металлические по серии I.459-2 вып.I типоразмеров - 3

Полы - мозаичные и керамические плитки, линолеумные, цементные, бетонные

Окна - деревянные по ГОСТ I2506-67 типоразмеров - 3

Двери - деревянные по ГОСТ I4624-69 типоразмеров - 3;
по ГОСТ 6629-74 типоразмеров - I;
по серии 5.904-4 типоразмеров - I;
по серии 2.435-6 вып.I типоразмеров - I.

Ворота - металлические по шифру 4I-74 вып.I,2 типоразмеров-I

Наибольшая масса монтажного элемента - 23 т, стеновая панель подземной части.

H5UA ОТДЕЛКА

НАРУЖНАЯ

окраска красками ЦПХВ

ВНУТРЕННЯЯ

клеевая побелка, окраска ВА-27

C3GA ИНЖЕНЕРНОЕ ОБОРУДОВАНИЕ

Водоснабжение - хоз-питьевое от городской сети или индивидуальной скважины с расходом 0,2 л/с и напором на вводе I0 м

Канализация - бытовая во внешнюю сеть.

Отопление - водяное, теплоноситель перегретая вода I50-70°С от теплосети или индивидуальной котельной

Вентиляция - общеобменная, приточно-вытяжная с механическим побуждением.

Электроснабжение - напряжение 6 (I0) кВ.

Лифт - пассажирский, грузоподъемностью 320 кг по ГОСТ 22276-76 для глубин заложения подземной части I6,2 и I9,8 м.

J3OB СКОРОСТНОЙ НАПОР ВЕТРА 55 кгс/м2 (0,54 кПа)

J3NB ВЕС СНЕГОВОГО ПОКРОВА I50 кгс/м2 (I,47 кПа)

R2CO СТЕПЕНЬ ОГНЕСТОЙКОСТИ - II

N1BD РАСЧЕТНАЯ ТЕМПЕРАТУРА НАРУЖНОГО ВОЗДУХА

Минус 20, 30 (основной вариант), 40°С

G2DD КЛИМАТИЧЕСКИЕ РАЙОНЫ СССР

I, II (основной вариант), III, IУ.

G2EB ИНЖЕНЕРНО-ГЕОЛОГИЧЕСКИЕ УСЛОВИЯ -

песчаные и глинистые грунты, уровень грунтовых вод на глубине I,0 м от поверхности.

G3DT ТЕХНОЛОГИЧЕСКИЙ ПРОЦЕСС.

Сооружение предназначено для забора воды из водоемов с помощью затопленных русловых водоприемников и подачи ее потребителям с требуемым расходом и напором.

Относится к второй категории по степени обеспечения подачи воды, но может быть отнесено к I категории при соблюдении соответствующих требований СНиП и уменьшении производительности до 2 м3/с.

Глубины подземной части - I2,6 , I6,2 и I9,8 - рассчитаны на водоемы с амплитудами колебания уровней воды 6,I0 и I4 м, и установку насосного оборудования под залив минимальным уровнем воды расчетной обеспеченности.

Количество установленных агрегатов - четыре, из которых три рабочих и один резервный.

Процессы автоматизированы. Сооружение рассчитано для работы без постоянного обслуживающего персонала.

G3BD ПРОИЗВОДСТВЕННАЯ ПРОГРАММА

Производительность - 86400 ÷ 260 000 м3/сут.

ПОТРЕБНОСТЬ В РЕСУРСАХ

Расход электроэнергии - I5290 тыс.кВт.ч/г

РЕЧНЫЕ ВОДОЗАБОРНЫЕ СООРУЖЕНИЯ СОВМЕЩЕННОГО ТИПА ПРОИЗВОДИТЕЛЬНОСТЬЮ I,0-3,0 м3/с	ТИПОВОЙ ПРОЕКТ 901-1-32.85	Лист 2 Страница 4

	Наименование	Един. изм.	Методы строительства подземной части							
			"Стена в грунте"		Опускной колодец в тиксотропной рубашке					
			-I2,6		-I2,6		-I6,2		-I9,8	
			Всего	Удельн. показат.	Всего	Удельн. показат.	Всего	Удельн. показат.	Всего	Удельн. показат.
V1IA	СТОИМОСТЬ									
V1IB	Общая сметная стоимость	тыс. руб	317,12		328,96		374,49		403,83	
	в том числе:									
V1IL	Строительно-монтажных работ	То же	206,58		218,42		255,55		281,26	
V1IO	Оборудования	"	110,54		110,54		118,94		122,57	
V1IS	Стоимость строительно-монтажных работ I м2 общей площади здания	руб		316,35		334,49		391,35		430,72
V1IR	Стоимость строительно-монтажных работ на I м3 строительного объема	"		22,97		24,29		25,10		25,15
V1IV	Стоимость общая на расчетный показатель	"		29,36		30,45		34,70		37,39
V1JA	ТРУДОЕМКОСТЬ									
V1JF	Построечные трудовые затраты	чел.-дн.	7507		7756		8855		9439	
V1JR	То же, на I м3 строительного объема	То же		0,83		0,86		0,87		0,84
V1JV	То же, на расчетный показатель	"		0,69		0,72		0,81		0,87
V1KA	РАСХОДЫ									
V1KB	Расход строительных материалов									
	Цемент	т	776,8		753,2		915,0		1007,2	
	Цемент приведенный к М 400	т	802,6 (605,6)		778,9 (568,4)		943,4 (683,4)		1048,8 (764,8)	
	То же, на I м2 общей площади	"		I,229		I,193		I,445		I,61
	Сталь	"	165,74 (84,98)		181,27 (86,23)		241,57 (130,72)		269,43 (142,15)	
	Сталь, приведенная к классам А-I и С 38/33	"	220,72		236,93		316,38		354,90	
	То же, на I м2 общей площади	"		0,338		0,363		0,485		0,543
	То же, на расчетный показатель	"		0,02		0,022		0,029		0,033
	Бетон и железобетон	м3	1001		1041		1237		1325	
	в том числе: монолитный	"	459		446		529		564	
	сборный	"	542		595		708		761	
	То же, на I м2 общей площади	"		I,53		I,59		I,89		2,02
	Лесоматериалы	"	164,7		130,9		153,5		177,0	
	Лесоматериалы, приведенные к круглому лесу	"	227,0 (227,0)		181,3 (181,3)		212,1 (212,1)		246,0 (246,0)	
	Кирпич	тыс.шт	36,1		36,1		36,1		36,1	
	То же, на I м2 общей площади	"		0,055		0,055		0,055		0,055

В скобках указывается потребность строительных материалов без учета расходов на изготовление сборных изделий, конструкций.

РЕЧНЫЕ ВОДОЗАБОРНЫЕ СООРУЖЕНИЯ СОВМЕЩЕННОГО ТИПА ПРОИЗВОДИТЕЛЬНОСТЬЮ I,0-3,0 м3/с	ТИПОВОЙ ПРОЕКТ 90I-I-32.83	Лист 3 Страница 5

	Наименование		Всего	Удельн. показат.
V4KA	ЭКСПЛУАТАЦИОННЫЕ ПОКАЗАТЕЛИ			
	Расход			
V4KH	Воды холодной	м3/сут	0,3	
V4KI	Канализационные стоки	"	0,3	
V4KN	Тепла на отопление	ккал/ч	82400	
		кВт	96	
	Тепла на отопление I м2 площади	"		I26,2
				0,I5
	Потребная электрическая мощность	кВт	2232	

	Наименование		Всего	Удельн. показат.
G3NB	ТЕХНИЧЕСКИЕ ХАРАКТЕРИСТИКИ Объем строительный при глубине - I2,6 м	м3	8993	
	- I6,2 м	"	I0I33	
	- I9,8 м	"	III83	
	в том числе: Подземной части при глубине - I2,6 м	"	3700	
	- I6,2 м	"	4890	
	- I9,8 м	"	5890	
V1NP	Объем строительный на расчетный показатель при глубине - I2,6 м	"		0,83
	- I6,2 м	"		0,94
	- I9,8 м	"		I,03
G3OC	Площадь застройки	м2	697	
G3OB	Общая площадь	"	653	
V1OK	Общая площадь на расчетный показатель	"		0,06

ДОПОЛНИТЕЛЬНЫЕ ДАННЫЕ

Типовой проект разработан взамен типового проекта 90I-I-22

Показатели приведены для строительства в песчаных грунтах с оборудованием насосной станции насосами Д4000-95 с электродвигателями АI3-62-8.

Расчетный показатель - м3/ч. Расчетных единиц - I0800.

Стоимость самотечных трубопроводов длиной 35 м , осуществляемых строительством методом бестраншейной прокладки, объектной сметой не учтена.

B7BA

СОСТАВ ПРОЕКТНОЙ ДОКУМЕНТАЦИИ

Альбом I. Технологическая часть , нестандартизированное оборудование
Альбом II. Архитектурно-строительная часть, отопление и вентиляция, указания по производству строительных работ.
Альбом III/I Строительная часть при производстве работ опускным методом (глубина подземной части I2,6 м).
Альбом III/2. Строительная часть при производстве работ опускным методом (глубина подземной части I6,2 м).
Альбом III/3. Строительная часть при производстве работ опускным методом (глубина подземной части I9,8 м).
Альбом III/4. Строительная часть при производстве работ методом "стена в грунте" (глубина подземной части I2,6 м).
Альбом III/5. Строительная часть. Индустриальные изделия.
Альбом IУ. Электрическая часть.
Альбом У. Задания заводам-изготовителям на комплектные электротехнические устройства.
Альбом УI. Спецификации оборудования.
Альбом УII. Ведомости потребности в материалах.
Альбом УIII. Сметы Книги I,2,3,4.

Объем проектных материалов, приведенных к формату II - 2424 форматки
в том числе изделий заводского изготовления - 416 форматок

B7BA АВТОР ПРОЕКТА: ПИИ "УКРВОДОКАНАЛПРОЕКТ" г.Киев 252I00 пр.Освободителей, I

B7HA УТВЕРЖДЕНИЕ: Утвержден и введен в действие В.О. СОЮЗВОДОКАНАЛНИИПРОЕКТ, приказ № I2 от 2I.0I.I983года.

Срок действия типового проекта 90I-I-32.83 - I990 год

B7KA ПОСТАВЩИК: Свердловский филиал ЦИТП,620062,Свердловск,ул.Чебышева,4

Главный инженер проекта К.И.К

Главный инженер института Н.В.Ш

Инв. №
Катал.л. 047991

gost.e-ecolog.ru