УДК 621.744.33:006.354 Группа Г21

ГОСУДАРСТВЕННЫЙ СТАНДАРТ СОЮЗА ССР

ОПОКИ ЛИТЕЙНЫЕ ЦЕЛЬНОЛИТЫЕ ИЗ АЛЮМИНИЕВЫХ И МАГНИЕВЫХ СПЛАВОВ КРУГЛЫЕ ДИАМЕТРОМ В СВЕТУ: ОТ 300 ДО 500 мм, ВЫСОТОЙ ОТ 75 ДО 150 мм.

Конструкция

Circular all-cast moulding boxes of aluminium and magnesium alloys having inside diameter from 300 to 500 mm, height from 75 to 150 mm. Construction

ГОСТ 15499—91

ОКП 39 6401

Дата введения 01.01.93

Настоящий стандарт распространяется на литейные цельнолитые круглые опоки из алюминиевых и магниевых сплавов, предназначенные для изготовления песчаных литейных форм при машинной и ручной формовке.

Требования настоящего стандарта являются обязательными.

1. Конструкция и размеры опок должны соответствовать указанным на чертеже и в таблице.

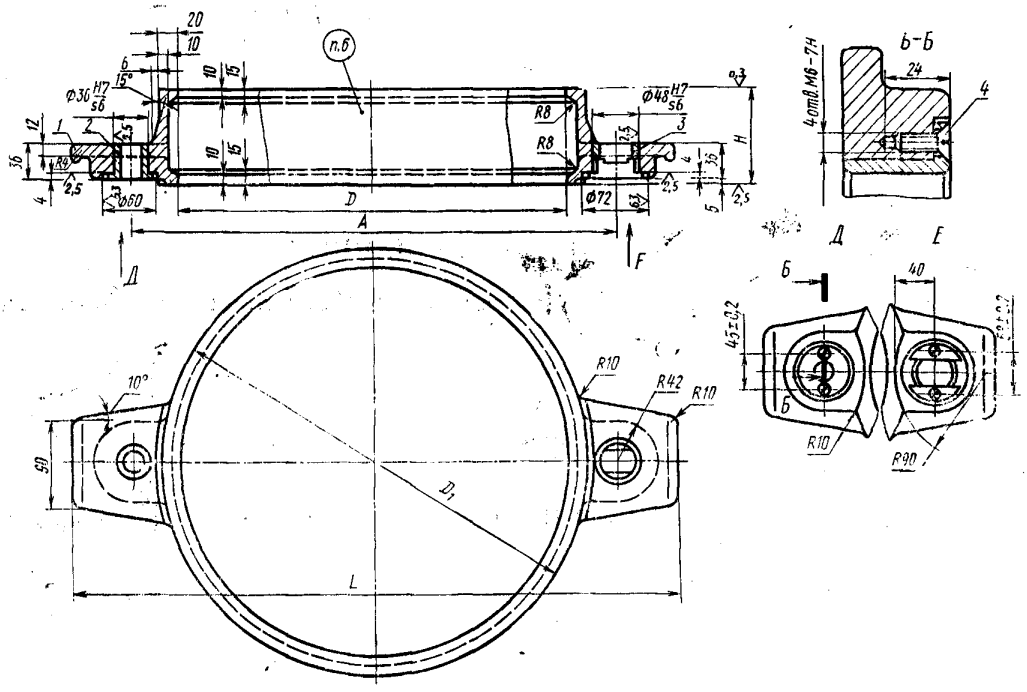

1 — корпус; *2* — центрирующая втулка 0290-2621 по ГОСТ 15019 (1 шт.); *3* — направляющая втулка 0290-2631 (по требованию потребителя 0290-2632) по ГОСТ 15019 (1 шт.); *4* — винт А.М6—6g×20.58.05 по ГОСТ 17475 (4 шт.)

Издание официальное

Настоящий стандарт не может быть полностью или частично воспроизведен, тиражирован и распространен без разрешения Госстандарта СССР

gost.e-ecolog.ru

Размеры в мм

Обозначение опок		Применяемость опок из сплавов		D	H ±1,0	A ±0,2	D_1	L	Масса опок из сплавов, кг	
По классификатору ЕСКД	По МН 80—59	алюминиевых	магниевых						алюминиевых	магниевых
Г 002.297252—001	0264-0141			300	75	400	340	530	3,6	2,5
Г 002.297252.002	0264-0142				100				4,2	3,2
Г 002.297252.003	0264-0143				125				4,8	3,4
Г 002.297252.004	0264-0144				150				5,4	3,8
Г 002.297252.005	0264-0145			400	75	500	440	630	5,4	3,8
Г 002.297252.006	0264-0146				100				6,4	4,5
Г 002.297252.007	0264-0147			500	75	600	540	730	6,5	4,6
Г 002.297252—008	0264-0148				100				7,5	5,2

Пример условного обозначения опоки D=400 мм, H=100 мм из алюминиевого сплава:

Опока Г 002.297252.006 АЛ ГОСТ 15499—91

То же, из магниевого сплава:

Опока Г 002.297252.006 МЛ ГОСТ 15499—91

2. Неуказанные радиусы — 3 мм

3. Технические требования — по ГОСТ 15506.

ИНФОРМАЦИОННЫЕ ДАННЫЕ

1. РАЗРАБОТАН И ВНЕСЕН Техническим комитетом по стандартизации 224 «Технологическая оснастка»

РАЗРАБОТЧИКИ

С. С. Ткаченко; Р. Б. Евдаев; М. Ф. Калинина, руководитель темы; **В. С. Золотова; В. М. Самков; В. С. Дорфман; В. Н. Славянский**

2. УТВЕРЖДЕН И ВВЕДЕН В ДЕЙСТВИЕ Постановлением Комитета стандартизации и метрологии СССР от 06.12.91 № 1874

3. Срок проверки — 1997 г.,

периодичность проверки — 5 лет.

4. ВЗАМЕН ГОСТ 15499—70

5. ССЫЛОЧНЫЕ НОРМАТИВНО-ТЕХНИЧЕСКИЕ ДОКУМЕНТЫ

Обозначение НТД, на который дана ссылка	Номер пункта
ГОСТ 15019—69	1
ГОСТ 15022—69	1
ГОСТ 15506—91	3
ГОСТ 17475—80	1

gost.e-ecolog.ru