УДК 621.744 33:006.354 Группа Г21

ГОСУДАРСТВЕННЫЙ СТАНДАРТ СОЮЗА ССР

ОПОКИ ЛИТЕЙНЫЕ ЦЕЛЬНОЛИТЫЕ ИЗ АЛЮМИНИЕВЫХ И МАГНИЕВЫХ СПЛАВОВ ПРЯМОУГОЛЬНЫЕ РАЗМЕРАМИ В СВЕТУ: ДЛИНОЙ 800; 900 мм, ШИРИНОЙ ОТ 500 ДО 700 мм, ВЫСОТОЙ 250; 300 мм.

Конструкция

ГОСТ 15498—91

Rectangular all-cast moulding boxes of aluminium and magnesium alloys having inside dimensions: length 800; 900 mm, width from 500 to 700 mm, height 250; 300 mm. Construction

ОКП 39 6401

Дата введения 01.01.93

Настоящий стандарт распространяется на литейные цельнолитые прямоугольные опоки из алюминиевых и магниевых сплавов, предназначенные для изготовления песчаных литейных форм при машинной и ручной формовке.

Требования пп. 1—4 настоящего стандарта являются обязательными, другие требования настоящего стандарта являются рекомендуемыми.

1. Конструкция и размеры опок должны соответствовать указанным на чертеже и в таблице.

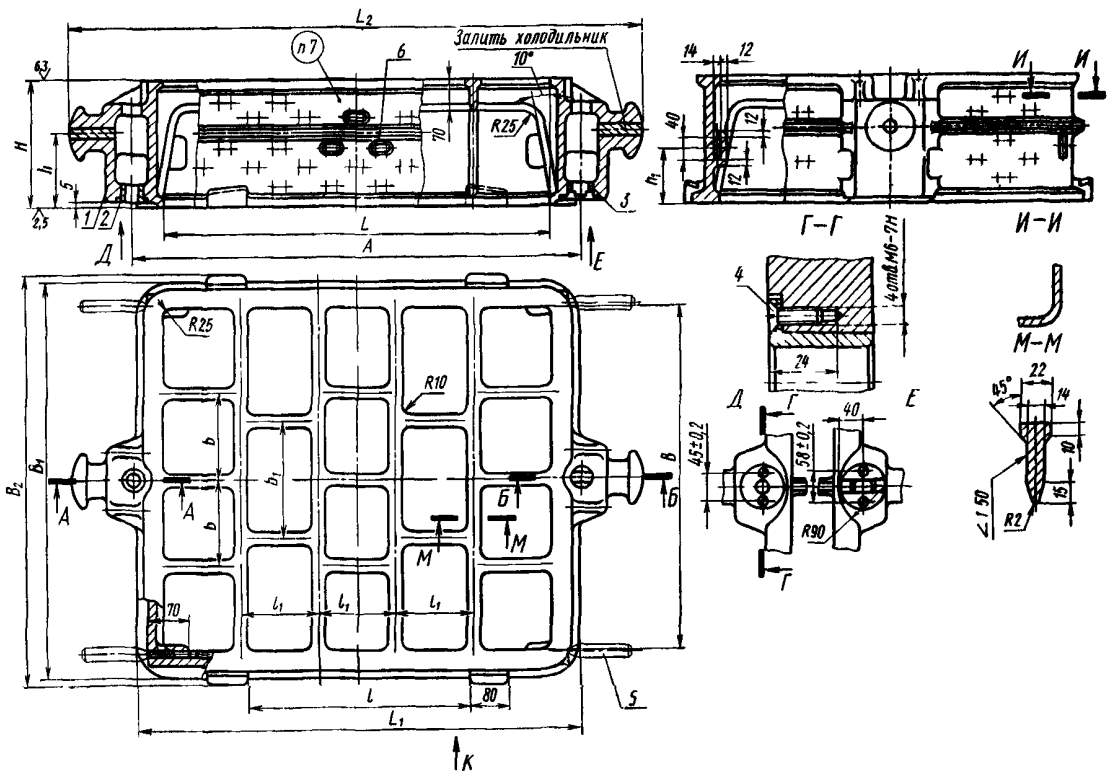

1 — корпус; *2* — центрирующая втулка 0290-2621 по ГОСТ 15019 (1 шт.); *3* — направляющая втулка 0290-2631 (по требованию потребителя 0290-2632) по ГОСТ 15019 (1 шт.), *4* — винт А М6—6g×20 58 05 по ГОСТ 17475 (4 шт.); *5* — ручка вставная по ГОСТ 15022 (4 шт.); *6* — вентиляционные отверстия (по требованию потребителя допускается вентиляционные отверстия не делать).

Издание официальное

Настоящий стандарт не может быть полностью или частично воспроизведен, тиражирован и распространен без разрешения Госстандарта СССР

gost.e-ecolog.ru

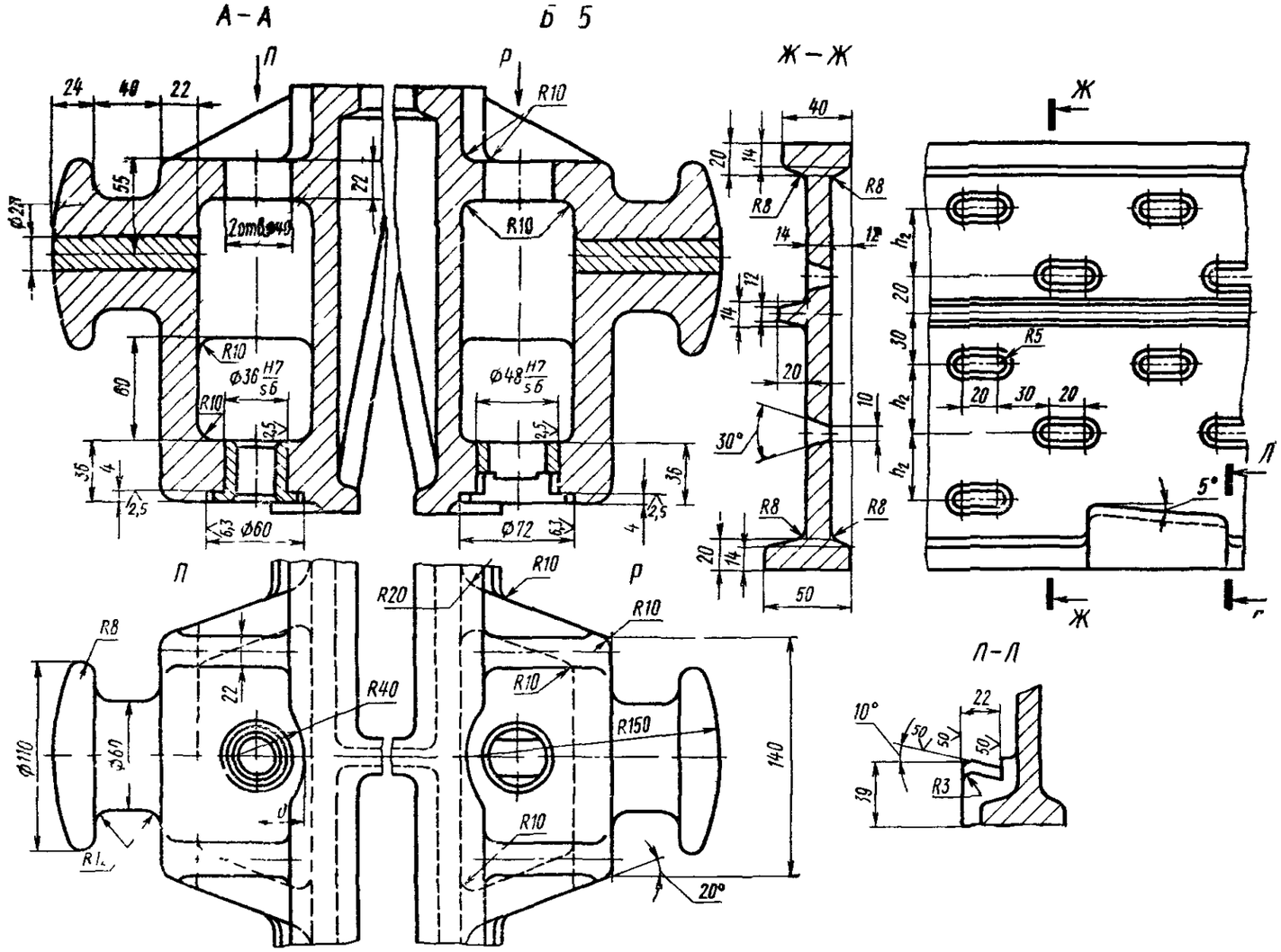

Размеры в мм

Обозначение опок		Применяемость опок из сплавов		L	B	H ±1,0	A ±0,5	L_1	L_2	B_1	B_2	l	l_1	b	b_1	h	h_1	h_2	Масса опок из сплавов, кг	
По классификатору ЕСКД	По МН 80—59	алюминиевых	магниевых																алюминиевых	магниевых
Г 002.297251—069	0264-0131	—	—	800	700	250	920	900	1160	800	820	450	160	175	230	150	120	40	56	39
Г 002.297251.070	0264-0132	—	—			300										180	150	50	63	43
Г 002.297251.071	0264-0133	—	—	900	500	250	1020	1000	1260	600	620	550	180	125	160	150	120	40	53	37
Г 002.297251.072	0264-0134	—	—			300										180	150	50	60	42
Г 002.297251.073	0264-0135	—	—		600	250				700	720			150	200	150	120	40	56	39
Г 002.297251—074	0264-0136	—	—			300										180	150	50	63	43

Пример условного обозначения опоки $L=800$ мм, $B=700$ мм, $H=250$ мм из алюминиевого сплава:

Опока Г002.297251.075 АЛ ГОСТ 15498—91

То же, из магниевого сплава:

Опока Г002.297251.075 МЛ ГОСТ 15498—91

2. Неуказанные радиусы — 5 мм.
3. Технические требования — по ГОСТ 15506.
4. В местах сопряжений ребер, цапф и платиков со стенками опок вентиляционные отверстия не делать.
5. По требованию потребителя допускается:
а) ребра-крестовины не выполнять;
б) ребра-крестовины выполнять в соответствии с контуром моделей.

ИНФОРМАЦИОННЫЕ ДАННЫЕ

1. **РАЗРАБОТАН И ВНЕСЕН** Техническим комитетом по стандартизации 224 «Технологическая оснастка»

РАЗРАБОТЧИКИ

С. С. Ткаченко; Р. Б. Евдаев; М. Ф. Калинина, руководитель темы; **В. С. Золотова; В. М. Самков; В. С. Дорфман; В. Н. Славянский**

2. **УТВЕРЖДЕН И ВВЕДЕН В ДЕЙСТВИЕ** Постановлением Комитета стандартизации и метрологии СССР от 06.12.91 № 1873.

3. Срок проверки — 1997 г.,

периодичность проверки — 5 лет.

4. **ВЗАМЕН ГОСТ 15498—70**

5. **ССЫЛОЧНЫЕ НОРМАТИВНО-ТЕХНИЧЕСКИЕ ДОКУМЕНТЫ**

Обозначение НТД, на который дана ссылка	Номер пункта
ГОСТ 15019—69	1
ГОСТ 15022—69	1
ГОСТ 15506—91	3
ГОСТ 17475—80	1

gost.e-ecolog.ru