УДК 621.744.33:006.354 Группа Г21

ГОСУДАРСТВЕННЫЙ СТАНДАРТ СОЮЗА ССР

ОПОКИ ЛИТЕЙНЫЕ ЦЕЛЬНОЛИТЫЕ ИЗ АЛЮМИНИЕВЫХ И МАГНИЕВЫХ СПЛАВОВ ПРЯМОУГОЛЬНЫЕ РАЗМЕРАМИ В СВЕТУ: ДЛИНОЙ ОТ 600 ДО 800 мм, ШИРИНОЙ 500; 600 мм, ВЫСОТОЙ 250; 300 мм.

Конструкция

ГОСТ 15496—91

Rectangular all-cast moulding boxes of aluminium and magnesium alloys having inside dimensions: length from 600 to 800 mm, width 500; 600 mm, height 250; 300 mm. Construction

ОКП 39 6401

Дата введения 01.01.93

Настоящий стандарт распространяется на литейные цельнолитые прямоугольные опоки из алюминиевых и магниевых сплавов, предназначенные для изготовления песчаных литейных форм при машинной и ручной формовке.

Требования пп. 1—4 настоящего стандарта являются обязательными, другие требования настоящего стандарта являются рекомендуемыми.

1. Конструкция и размеры опок должны соответствовать указанным на чертеже и в таблице.

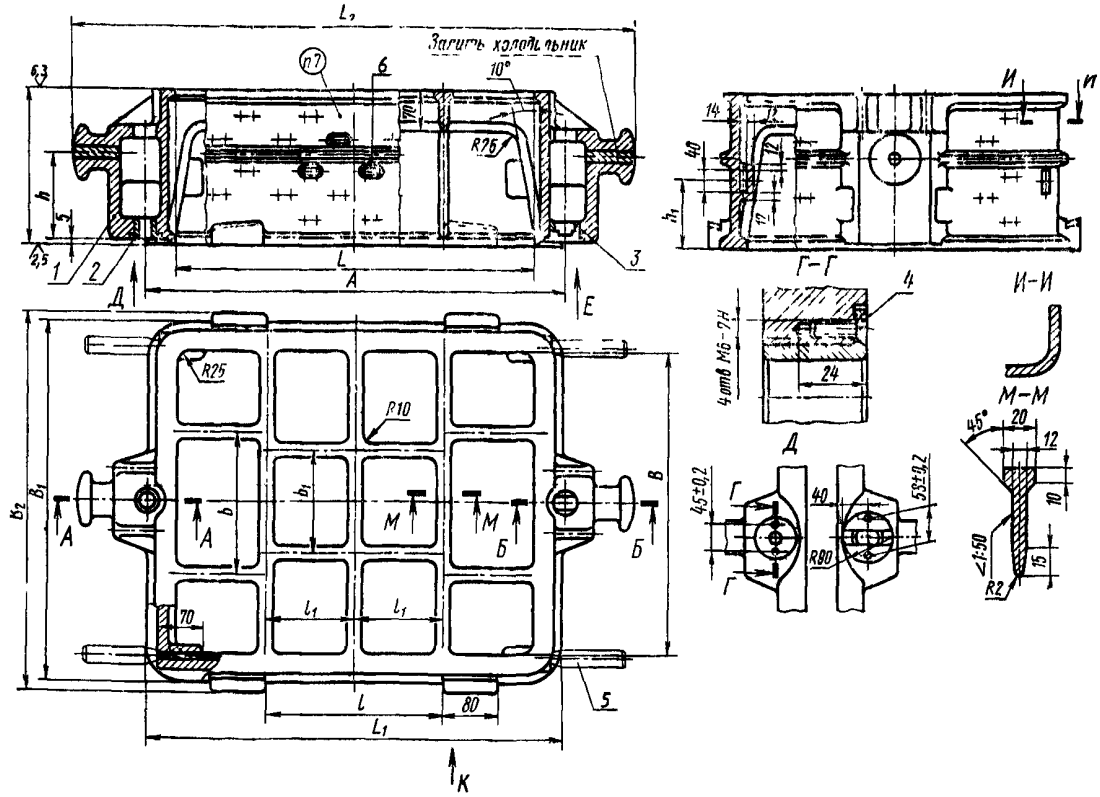

1 — корпус; *2* — центрирующая втулка 0290-2621 по ГОСТ 15019 (1 шт.); *3* — направляющая втулка 0290-2631 (по требованию потребителя 0290-2632) по ГОСТ 15019 (1 шт.); *4* — винт А.М6—6g×20.58.05 по ГОСТ 17475 (4 шт.); *5* — ручка вставная по ГОСТ 15022 (4 шт.); *6* — вентиляционные отверстия (по требованию потребителя вентиляционные отверстия допускается не делать).

Издание официальное

Настоящий стандарт не может быть полностью частично воспроизведен, тиражирован и распространен без разрешения Госстандарта СССР

gost.e-ecolog.ru

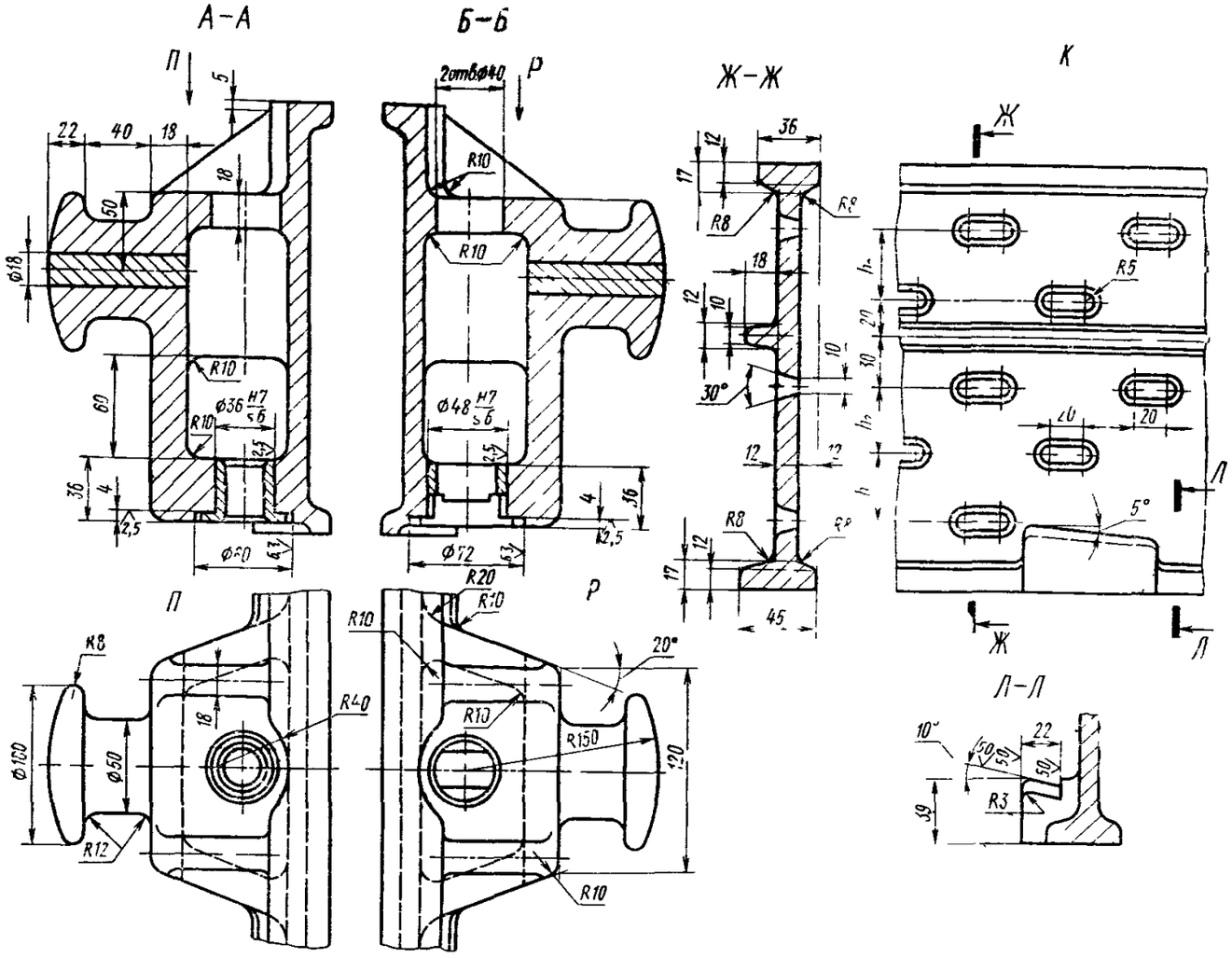

Размеры в мм

Обозначение опок		Применяемость опок из сплавов		L	B	H ±1,0	A ±0,2	L_1	L_2	B_1	B_2	l	l_1	b	b_1	h	h_1	h_2	Масса опок из сплавов, кг	
По классификатору ЕСКД	По МН 80—59	алюминиевых	магниевых																алюминиевых	магниевых
Г002.297251 061	0264-0111	—	—	600	500	250	700	690	920	590	620	300	150	220	165	150	120	40	35	24,5
Г002 297251 062	0264-0112	—	—			300										180	150	50	39	27,3
Г002 297251 063	0264-0113	—	—		600	250				90	720			260	200	150	120	40	37	26,0
Г002 297251 064	0264-0114	—	—			300										180	150	50	41	28,7
Г002 297251 065	0264-0115	—	—	700		250	800	790	1020			375	175			150	120	40	40	28,0
Г002 297251 066	0264-0116	—	—			300										180	150	50	45	31,5
Г002 297251.067	0264-0117	—	—	800	500	250	920	890	1140	590	620	450	150	220	165	150	120	40	40	28,0
Г002.297251 068	0264-0118	—	—			300										180	150	50	45	31,5

Пример условного обозначения опоки L=600 мм, B=500 мм, H=250 мм из алюминиевого сплава:

Опока Г002.297251.061 АЛ ГОСТ 15496—91

То же, из магниевого сплава:

Опока Г002.297251.061 МЛ ГОСТ 15496—91

2. Неуказанные радиусы — 5 мм.
3. Технические требования по ГОСТ 15506.
4. В местах сопряжения ребер, цапф и платиков со стенками опок вентиляционные отверстия не делать.
5. По требованию потребителя допускается:
а) ребра-крестовины не выполнять;
б) ребра-крестовины выполнять в соответствии с контуром моделей.

ИНФОРМАЦИОННЫЕ ДАННЫЕ

1. **РАЗРАБОТАН И ВНЕСЕН** Техническим комитетом по стандартизации 224 «Технологическая оснастка»

РАЗРАБОТЧИКИ

С. С. Ткаченко; Р. Б. Евдаев; М. Ф. Калинина, руководитель темы; В. С. Золотова; В. М. Самков; В. С. Дорфман; В. Н. Славянский

2. **УТВЕРЖДЕН И ВВЕДЕН В ДЕЙСТВИЕ** Постановлением Комитета стандартизации и метрологии СССР от 06.12.91 № 1873.

3. Срок проверки — 1997 г.,
периодичность проверки — 5 лет.

4. **ВЗАМЕН ГОСТ 15496—70**

5. **ССЫЛОЧНЫЕ НОРМАТИВНО- ТЕХНИЧЕСКИЕ ДОКУМЕНТЫ**

Обозначение НТД, на который дана ссылка	Номер пункта
ГОСТ 15019—69	1
ГОСТ 15022—69	1
ГОСТ 15506—91	3
ГОСТ 17475—80	1

gost.e-ecolog.ru