УДК 621.744.33:006.354 Группа Г21

ГОСУДАРСТВЕННЫЙ СТАНДАРТ СОЮЗА ССР

ОПОКИ ЛИТЕЙНЫЕ ЦЕЛЬНОЛИТЫЕ ИЗ АЛЮМИНИЕВЫХ И МАГНИЕВЫХ СПЛАВОВ ПРЯМОУГОЛЬНЫЕ РАЗМЕРАМИ В СВЕТУ: ДЛИНОЙ 500; 600 мм, ШИРИНОЙ 400; 500 мм, ВЫСОТОЙ ОТ 100 ДО 200 мм.

Конструкция

ГОСТ 15494—91

Rectangular all-cast moulding boxes of aluminium and magnesium alloys having inside dimensions: length 500; 600 mm, width 400, 500 mm, height from 100 to 200 mm. Construction

ОКП 39 6401

Дата введения 01.01.93

Настоящий стандарт распространяется на литейные цельнолитые прямоугольные опоки из алюминиевых и магниевых сплавов, предназначенные для изготовления песчаных литейных форм при машинной и ручной формовке.

Требования настоящего стандарта являются обязательными.

1. Конструкция и размеры опок должны соответствовать указанным на чертеже и в таблице.

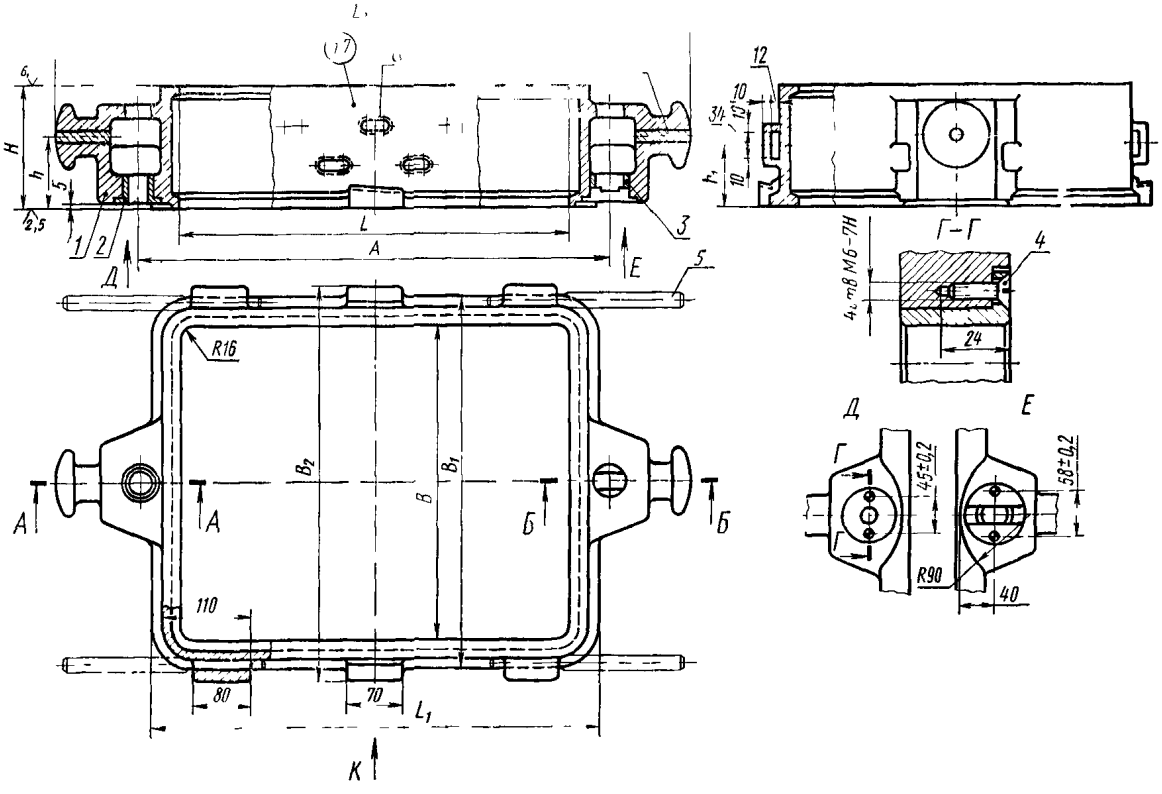

1 — корпус, *2* — центрирующая втулка 0290 2621 по ГОСТ 15019 (1 шт); *3* — направляющая втулка 0290-2631 (по требованию потребителя 0290 2632) по ГОСТ 15019 (1 шт), *4* — винт А М6—6g×20.58 05 по ГОСТ 17475 (1 шт.); *5* — ручка вставная по ГОСТ 15022 (4 шт); *6* — вентиляционные отверстия; 2 ряда для опок высотой 150 мм, 3 ряда для опок высотой 200 мм (по требованию потребителя допускается вентиляционные отверстия не делать)

Издание официальное

Настоящий стандарт не может быть полностью или частично воспроизведен, тиражирован и распространен без разрешения Госстандарта СССР

gost.e-ecolog.ru

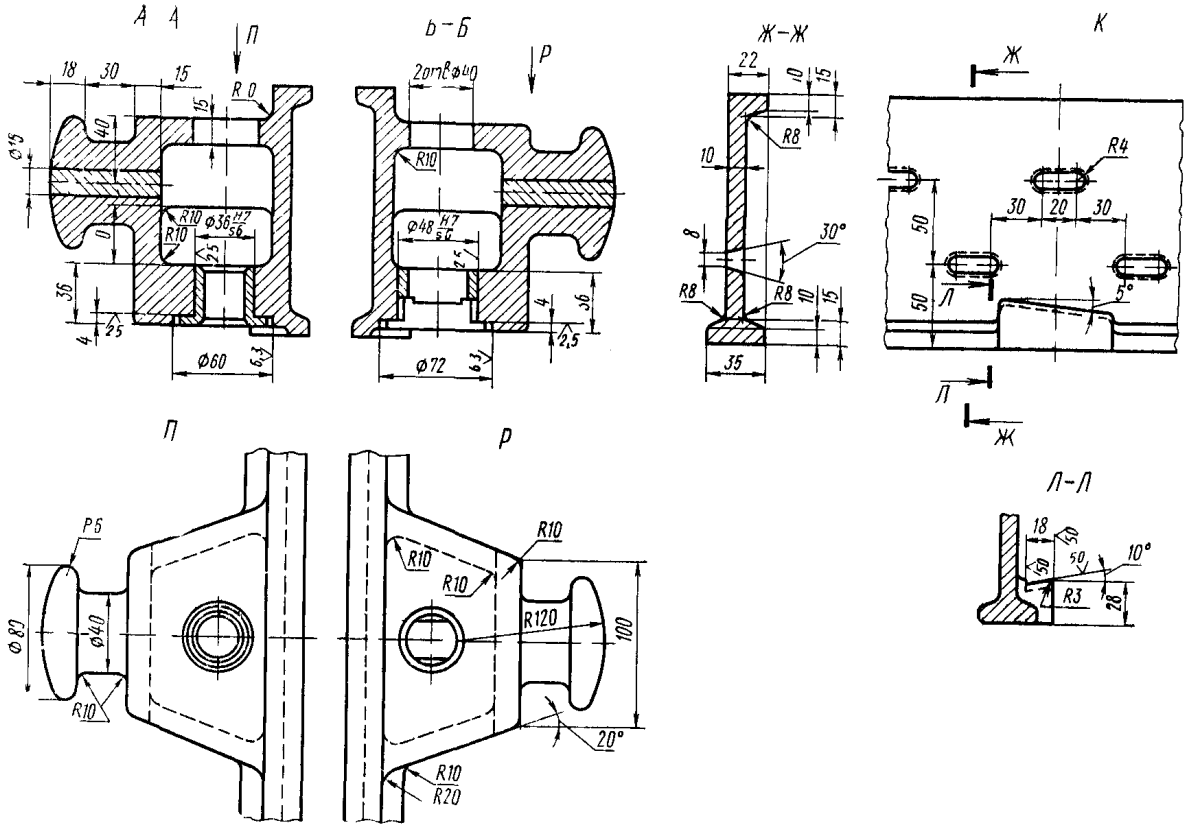

Размеры в мм

Обозначение опок		Применяемость опок из сплавов		L	B	H ±1,0	A ±0,2	L_1	L_2	B_1	B_2	h	h_1	Масса опок из сплавов, кг	
По классификатору ЕСКД	По МН 80—59	алюминиевых	магниевых											алюминиевых	магниевых
Г 002 297251 037	0264 0071			500	400	100	600	570	800	470	490	50	50	213,0	9,0
Г 002 297251 038	0264 0072					125						65	65	14,5	10,0
Г 002 297251 039	0264-0073					150						80	75	16,2	11,3
Г 002 297251 040	0264 0074					200						120	100	19,4	14,5
Г 002 297251 041	0264-0075				500	100				570	590	50	50	13,5	9,2
Г 002 297251 042	0264 0076					125						65	65	15,0	10,5
Г 002 297251 043	0264 0077					150						80	75	16,7	11,7
Г 002 297251 044	0264-0078					200						120	100	20,0	14,0
Г 002 297251 045	0264 0079			600	400	100	700	670	900	470	490	50	50	13,5	9,2
Г 002 297251 046	0264-0080					125						65	65	15,0	10,5
Г 002 297251 047	0264-0081					150						80	75	16,7	11,7
Г 002 297251 048	0264-0082					200						120	100	20,0	11,0

Пример условного обозначения опоки L=500 мм, B=400 мм, H=150 мм из алюминиевого сплава:

Опока Г002.297251.039 АЛ ГОСТ 15494—91

То же из магниевого сплава:

Опока Г002.297251.039 МЛ ГОСТ 15494—91

2. Неуказанные радиусы — 5 мм.
3. Технические требования — по ГОСТ 15506.
4. В местах сопряжения цапф и платиков со стенками опок вентиляционные отверстия не делать.

ИНФОРМАЦИОННЫЕ ДАННЫЕ

1. **РАЗРАБОТАН И ВНЕСЕН** Техническим комитетом по стандартизации 224 «Технологическая оснастка»

РАЗРАБОТЧИКИ

С. С. Ткаченко; Р. Б. Евдаев; М. Ф. Калинина, руководитель темы; **В. С. Золотова; В. М. Самков; В. С. Дорфман; В. Н. Славянский**

2. **УТВЕРЖДЕН И ВВЕДЕН В ДЕЙСТВИЕ** Постановлением Комитета стандартизации и метрологии СССР от 06.12.91 № 1872.

3. Срок проверки — 1997 г.,
периодичность проверки — 5 лет.
4. ВЗАМЕН ГОСТ 15494—70

5. **ССЫЛОЧНЫЕ НОРМАТИВНО- ТЕХНИЧЕСКИЕ ДОКУМЕНТЫ**

Обозначение НТД, на который дана ссылка	Номер пункта
ГОСТ 15019—69	1
ГОСТ 15022—69	1
ГОСТ 15506—91	3
ГОСТ 17475—80	1

gost.e-ecolog.ru