УДК 621 744 33.006 354 Группа Г21

ГОСУДАРСТВЕННЫЙ СТАНДАРТ СОЮЗА ССР

ОПОКИ ЛИТЕЙНЫЕ ЦЕЛЬНОЛИТЫЕ ИЗ АЛЮМИНИЕВЫХ И МАГНИЕВЫХ СПЛАВОВ ПРЯМОУГОЛЬНЫЕ РАЗМЕРАМИ В СВЕТУ: ДЛИНОЙ ОТ 400 ДО 500 мм, ШИРИНОЙ ОТ 300 ДО 400 мм, ВЫСОТОЙ ОТ 75 ДО 150 мм

Конструкция

ГОСТ 15492—91

Rectangular all-cast moulding boxes of aluminium and magnesium alloys having inside dimensions length from 400 to 500 mm, width from 300 to 400 mm, height from 75 to 150 mm
Construction

ОКП 39 6401

Дата введения 01 01 93

Настоящий стандарт распространяется на литейные цельнолитые прямоугольные опоки из алюминиевых и магниевых сплавов, предназначенные для изготовления песчаных литейных форм при машинной и ручной формовке

Требования настоящего стандарта являются обязательными

1 Конструкция и размеры опок должны соответствовать указанным на чертеже и в таблице.

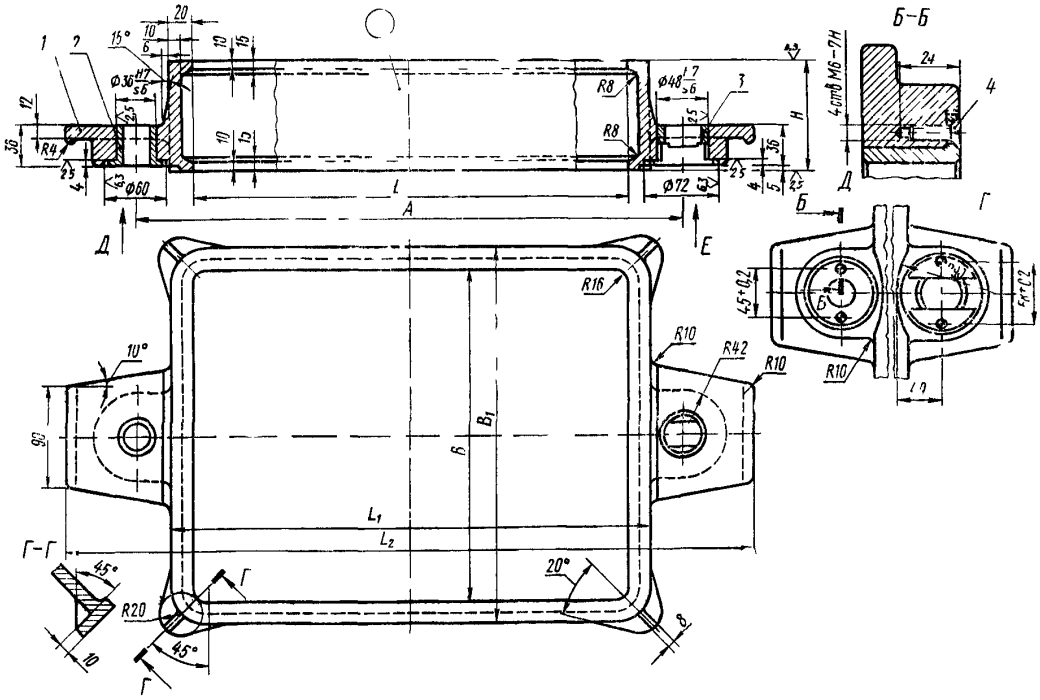

1 — корпус, 2 — центрирующая втулка 0290 2621 по ГОСТ 15019 (1 шт), 3 — направляющая втулка 0290 2631 (по требованию потребителя 0290 2632) по ГОСТ 15019 (1 шт) 4 — винт А М6—g×20.58 05 по ГОСТ 17475 (4 шт)

Издание официальное

Настоящий стандарт не может быть полностью или частично воспроизведен, тиражирован и распространен без разрешения Госстандарта СССР

gost.e-ecolog.ru

Размеры в мм

Обозначение опок		Применяемость опок из сплавов		L	B	H $\pm 1,0$	A $\pm 0,2$	L_1	L_2	B_1	Масса опок из сплавов, кг	
По классификатору ЕСКД	По МН 80—59	алюминиевых	магниевых								алюминиевых	магниевых
Г 002.297251.009	0264-0021	—	—	400	300	75	500	440	630	340	5,0	3,5
Г 002.297251.010	0264-0022	—	—			100					6,0	4,2
Г 002.297251.011	0264-0023	—	—			125					7,0	4,9
Г 002.297251.012	0264-0024	—	—		400	150					8,0	5,6
Г 002.297251.013	0264-0025	—	—			75				440	5,6	4,0
Г 002.297251.014	0264-0026	—	—			100					6,6	4,6
Г 002.297251.015	0264-0027	—	—	450	350	75	550	490	680	390	5,6	4,0
Г 002.297251.016	0264-0028	—	—			100					6,6	4,6
Г 002.297251.017	0264-0029	—	—	500	300	75	600	540	730	340	5,6	4,0
Г 002.297251.018	0264-0030					100					6,6	4,6

Пример условного обозначения опоки $L=400$ мм, $B=300$ мм, $H=100$ мм из алюминиевого сплава:

Опока Г 002.297251.010 АЛ ГОСТ 15492—91

То же из магниевого сплава:

Опока Г 002.297251.002 МЛ ГОСТ 15492—91

2. Неуказанные радиусы — 5 мм.

3. Технические требования — по ГОСТ 15506.

ИНФОРМАЦИОННЫЕ ДАННЫЕ

1. РАЗРАБОТАН И ВНЕСЕН Техническим комитетом по стандартизации 224 «Технологическая оснастка»

РАЗРАБОТЧИКИ

С. С. Ткаченко; Р. Б. Евдаев; М. Ф. Калинина, руководитель темы; **В. С. Золотова; В. М. Самков; В. С. Дорфман; В. Н. Славянский**

2. УТВЕРЖДЕН И ВВЕДЕН В ДЕЙСТВИЕ Постановлением Комитета стандартизации и метрологии СССР от 06.12.91 № 1872

3. Срок проверки — 1997 г., периодичность проверки — 5 лет.

4. ВЗАМЕН ГОСТ 15492—70

5. ССЫЛОЧНЫЕ НОРМАТИВНО- ТЕХНИЧЕСКИЕ ДОКУМЕНТЫ

Обозначение НТД, на который дана ссылка	Номер пункта
ГОСТ 15019—69	1
ГОСТ 15506—70	3
ГОСТ 17475—80	1

gost.e-ecolog.ru