УДК 621.914.31-229.324-229.25(083.74)

Группа Г27

ГОСУДАРСТВЕННЫЙ СТАНДАРТ СОЮЗА ССР

ВТУЛКИ ПОДДЕРЖИВАЮЩИЕ К ОПРАВКАМ ДЛЯ ГОРИЗОНТАЛЬНО-ФРЕЗЕРНЫХ СТАНКОВ

Конструкция и размеры

Supporting bushes for tool holders for horisontal milling machines. Design and dimensions

ГОСТ 15072—75

Взамен ГОСТ 15072—69

Постановлением Государственного комитета стандартов Совета Министров СССР от 30 сентября 1975 г. № 2544 срок действия установлен

с 01.01.77

до 01.01.82

Несоблюдение стандарта преследуется по закону

1. Стандарт соответствует требованиям рекомендации СЭВ по стандартизации РС 2943—71 и рекомендации ИСО R 839—68.

2. Конструкция и размеры втулок должны соответствовать указанным на чертеже и в таблице.

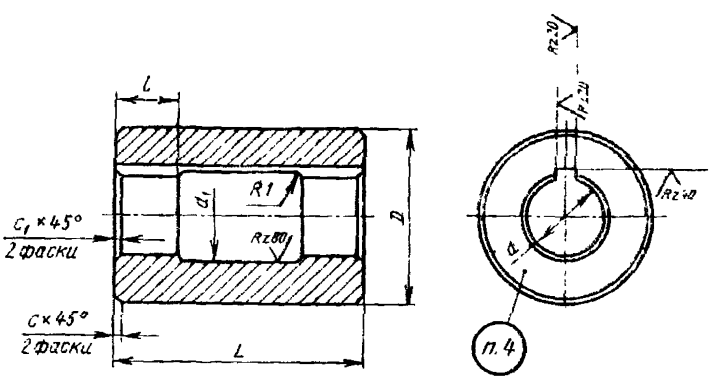

Издание официальное

Перепечатка воспрещена

★

gost.e-ecolog.ru

Размеры в мм

Обозначения втулок	Применяемость	d	D	L	d_1, не менее	l	c	c_1	Масса, кг ≈
6010-0211		16	(42)	63	18	15	1,0	1,0	0,57
6010-0212				100		25			0,90
6010-0213			45	63		15			0,67
6010-0235			55	80		20	1,6		1,36
6010-0214		22	(38)		24		1,0		0,44
6010-0215			(42)	63		15			0,47
6010-0216				100		25			0,75
6010-0217			45	63		15			0,57
6010-0218			55	80		20	1,6		1,22
6010-0219			(60)	100		25			1,88
6010-0236			71						2,86
6010-0220		27	(42)	63	30	15	1,0	1,6	0,36
6010-0221				100		25			0,57
6010-0222			45	63		15	1,6		0,46
6010-0223			55	80		20			1,08
6010-0224			(60)	100		25			1,70
6010-0225			71						1,60
6010-0226		32	55	80	34	20			0,94
6010-0227			(60)	100		25			1,53

Продолжение

Размеры в мм

Обозначения втулок	Применяемость	d	D	L	d_1, не менее	l	c	c_1	Масса, кг ≈
6010-0228		32	71	100	34	25	1,6	1,6	2,93
6010-0229		40	55	80	42	20			0,64
6010-0230			(60)	100		25			1,15
6010-0231			71						1,96
6010-0232		50			52				1,38
6010-0233			140	140		40	2,0		14,90
6010-0234		60			62				13,70

Примечание. Размеры, заключенные в скобки, на оправках вновь проектируемых станков не применять.

Пример условного обозначения втулки размерами $d=16$ мм, $D=45$ мм, $L=63$ мм:

Втулка 6010-0213 ГОСТ 15072—75

3. Размеры шпоночного паза — по стандарту СЭВ СТ 49—73.

4. Маркировать: обозначение и товарный знак предприятия-изготовителя.

5. Остальные технические требования — по ГОСТ 17166—71.

Изменение № 1 ГОСТ 15072—75 Втулки поддерживающие к оправкам для горизонтально-фрезерных станков. Конструкция и размеры

Постановлением Государственного комитета СССР по стандартам от 26.02.82 № 876 срок введения установлен

с 01.07.82

Пункт 1 изложить в новой редакции:

«1. Стандарт соответствует требованиям международного стандарта ИСО 839/II—77».

Пункт 3. Заменить ссылку: СТ СЭВ 49—73 на ГОСТ 9472—70.

(ИУС № 6 1982 г.)

gost.e-ecolog.ru