ГОСТ 15059—88

МЕЖГОСУДАРСТВЕННЫЙ СТАНДАРТ

# ФОРСУНКИ АВТОТРАКТОРНЫХ ДИЗЕЛЕЙ

## ГАБАРИТНЫЕ И ПРИСОЕДИНИТЕЛЬНЫЕ РАЗМЕРЫ

Издание официальное

БЗ 3—2004

ИПК ИЗДАТЕЛЬСТВО СТАНДАРТОВ
Москва

gost.e-ecolog.ru

УДК 621.436.038.8:006.354 Группа Д24

МЕЖГОСУДАРСТВЕННЫЙ СТАНДАРТ

# ФОРСУНКИ АВТОТРАКТОРНЫХ ДИЗЕЛЕЙ

## Габаритные и присоединительные размеры

ГОСТ 15059—88

Injectors for motor and tractor disel engines. Overall and coupling dimensions

МКС 43.060.40
ОКП 45 7160

Дата введения 01.01.90

Настоящий стандарт распространяется на форсунки автотракторных дизелей цилиндровой мощностью до 75 кВт.

1. Габаритные и присоединительные размеры форсунок должны соответствовать указанным на черт. 1—8 и в таблице.

**Форсунки с бесштифтовыми распылителями**

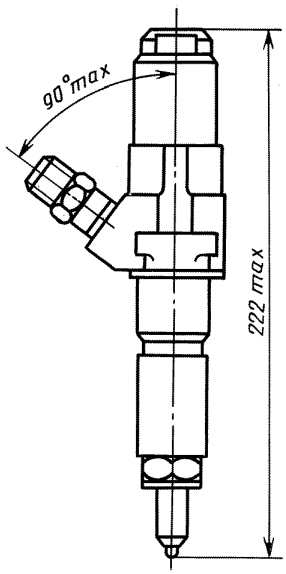


Черт. 1

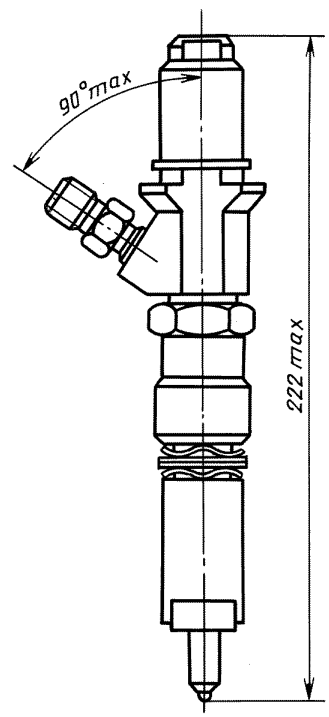


Черт. 2

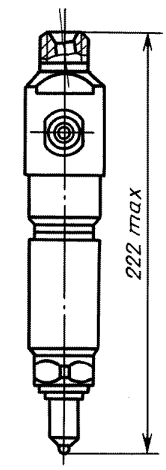


Черт. 3

Издание официальное ★

Перепечатка воспрещена

© Издательство стандартов, 1988
© ИПК Издательство стандартов, 2004

**Форсунки с штифтовыми распылителями**

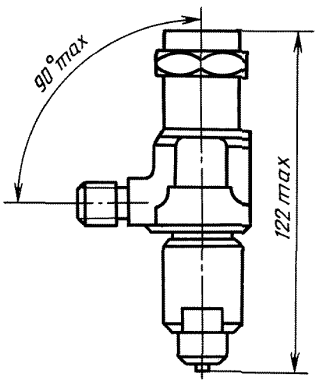


Черт. 4

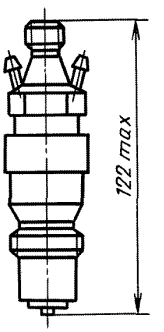


Черт. 5

**Крепление нажимной гайкой или резьбой корпуса форсунки**

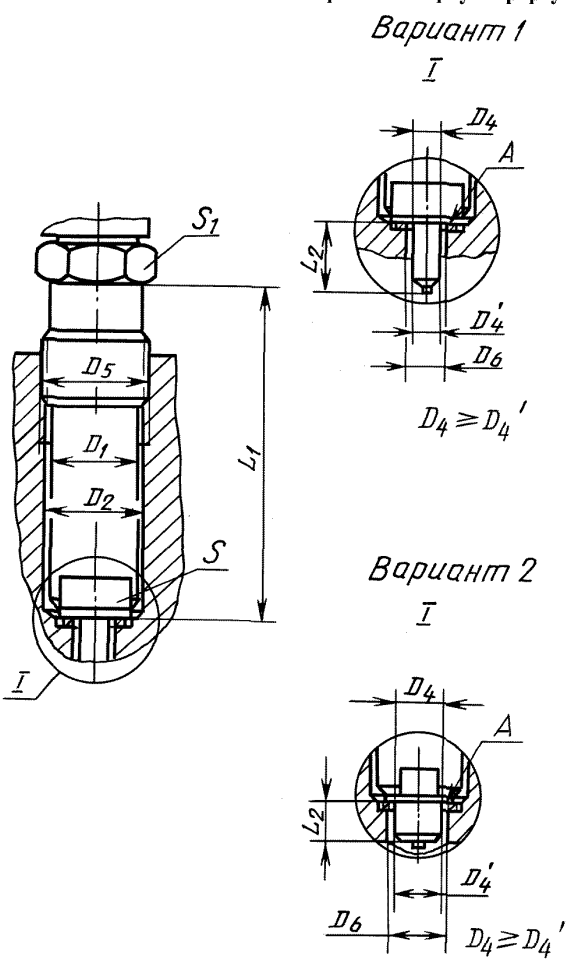


Черт. 6

Примечание. Допускается выполнение уплотняющей поверхности *А* конусной.

**Крепление фланцем или скобой**

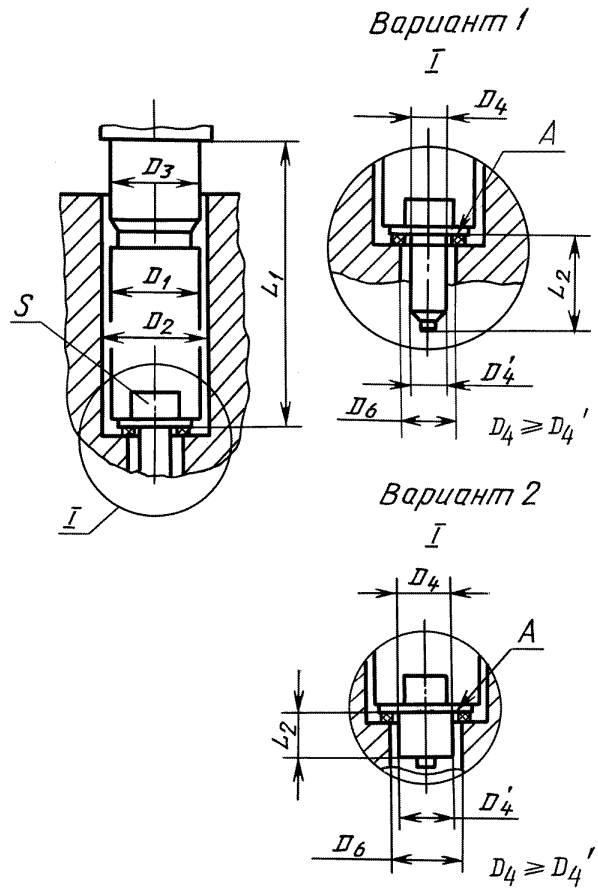


Примечание. Допускается выполнение уплотняющей поверхности *А* конусной.

Черт. 7

**Крепление резьбой гайки распылителя**

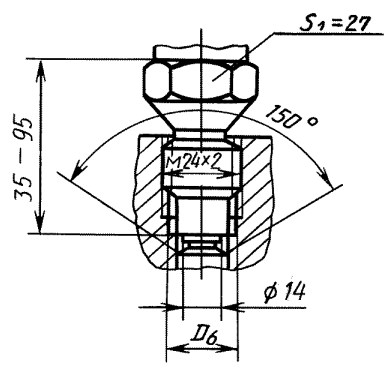


Черт. 8

| Способ крепления | Тип распылителя | Установочный диаметр $D_1$ и (или) $D_3$ | $D_4$ max | $D_5$ | $L_1$ | $L_2$ | $S$ | $S_1$ |
|---|---|---|---|---|---|---|---|---|
| Нажимной гайкой | Бесштифтовый | 17,0 | 9,2; 7,2 | М24 × 1,5 | 52—112 | 2,2; 12,7; 22,6; (21,8); (23,6) | 14 | 24 |
| Скобой или фланцем | | | | — | | | | — |
| Нажимной гайкой | | 21,0; 22,0 | | М28 × 1,5 | | | 14; 19 | 30 |
| Скобой или фланцем | | | | — | | | | — |
| Нажимной гайкой | Штифтовый | 21,0 | 14,0 | М28 × 1,5 | 35—95 | | | 28 |
| Скобой или фланцем | | | | — | | | | — |
| Резьбой корпуса форсунки или нажимной гайкой | Бесштифтовый | 24,0 | 9,2 | М27 × 2 | 52—112 | | 22 | 30 |
| Скобой или фланцем | | (24,0) | | — | | | | — |
| Резьбой корпуса форсунки или гайки распылителя | Штифтовый | 24,0 | 14,0 | М27 × 2 | 35—95 | | | 30 |
| Нажимной гайкой или резьбой корпуса форсунки | Бесштифтовый | (25,0) | 9,2 | М30 × 1,5 | 52—112 | | | |
| Скобой, фланцем или нажимной гайкой | Штифтовый | 25,0 | 14,0 | М32 × 1,5 | 35—95 | | | 32 |

Примечания:

1. Размеры, заключенные в скобки, для форсунок, проектируемых для вновь разрабатываемых дизелей, не применять.

2. У форсунок, в которых размер корпуса в его поперечном сечении не превышает установочного диаметра $D_1$ и ($D_3$), а также при установке фторопластовых прокладок размер $L_1$ не регламентируется.

**Фланец**

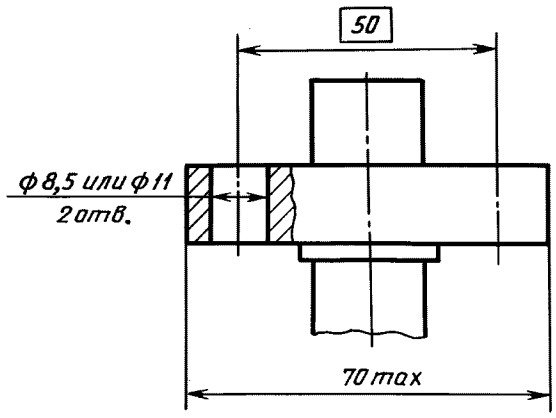


Черт. 9

Примечания:

1. Позиционный допуск осей отверстий — по рабочим чертежам.

2. Форсунки с несъемным фланцем для вновь проектируемых дизелей не применять.

**(Измененная редакция, Изм. № 1).**

2. Крепление форсунок осуществляют скобой, фланцем, нажимной гайкой, резьбой корпуса форсунки или гайки распылителя.

Размеры фланцев должны соответствовать указанным на черт. 9, скобы — по рабочим чертежам, резьбы корпуса форсунки и гайки распылителя — по таблице.

3. При установке форсунок в головках цилиндров дизелей по двум диаметрам $D_3$ должен быть больше или равен $D_1$. Не допускается касание головки цилиндра распылителем.

4. Допуск на соосность диаметра распылителя $D_4$ относительно установочного диаметра форсунки должен быть не более 0,15 мм (допуск зависимый).

5. Соединение форсунок с топливопроводами высокого давления — по ГОСТ 8519.

6. Габаритные и присоединительные размеры вновь разрабатываемых распылителей должны соответствовать указанным на черт. 10—12.

**Бесштифтовые длинные распылители**

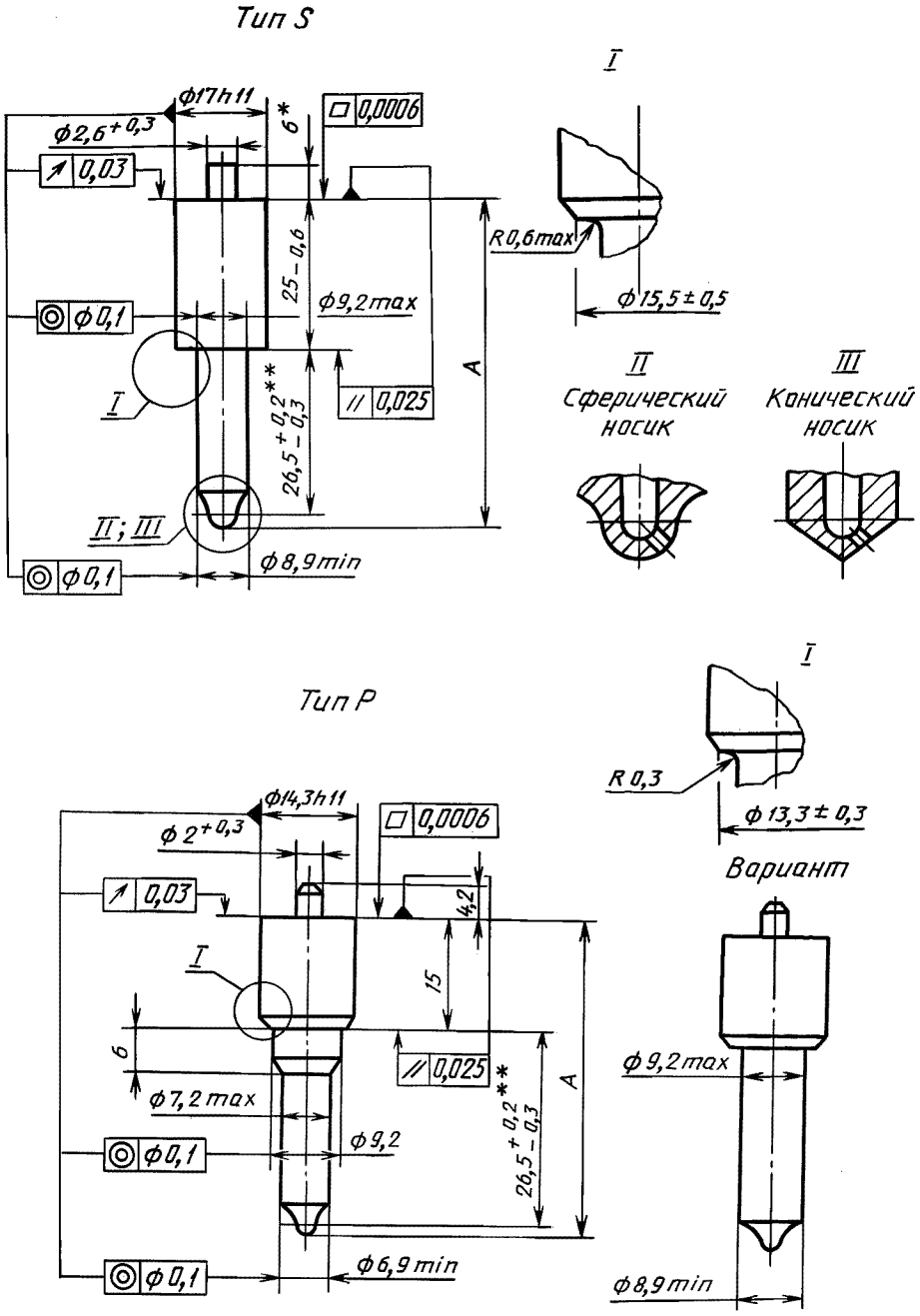


* Размер для справок.

** Размер для справок, размер *A* задан на рабочем чертеже.

Черт. 10

Примечания:

1. Диаметр 9,2 max должен быть больше диаметра 8,9 min.
2. Диаметр 7,2 max должен быть больше диаметра 6,9 min.
3. Форма внутреннего канала носика распылителя не регламентируется.
4. Радиус *R* 0,6 max допускается увеличивать до *R* 0,8 max при наличии выточки по торцу гайки распылителя.

**Штифтовый распылитель**

*с высоким буртиком*

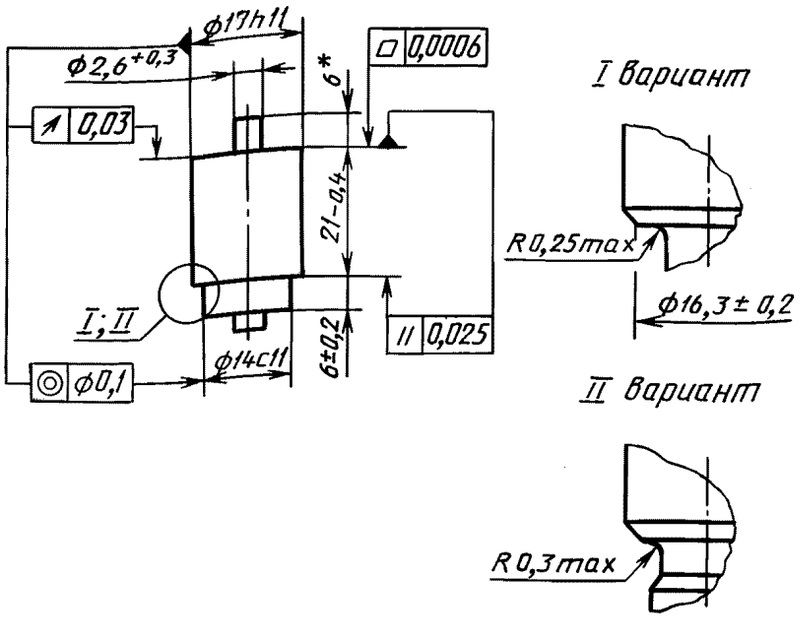


*с низким буртиком*

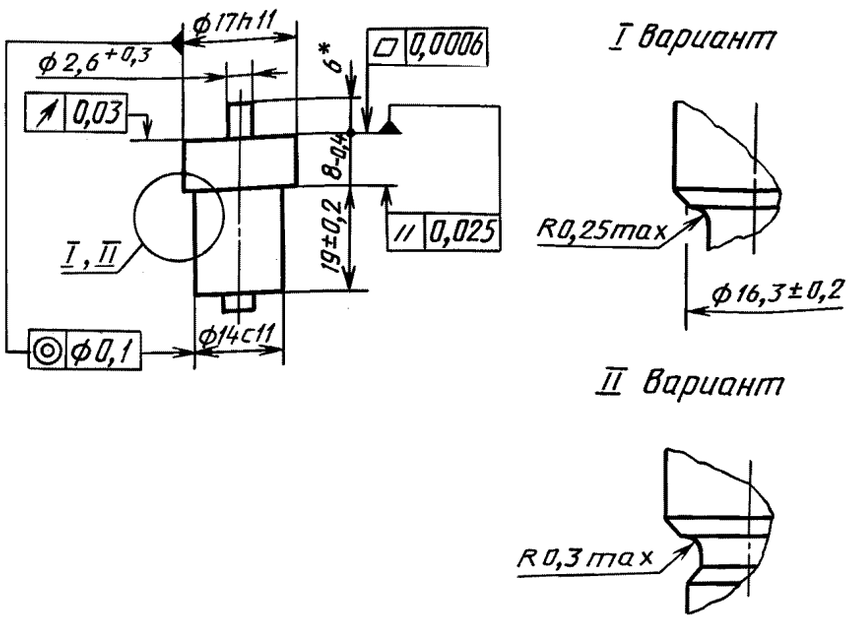


* Размер для справок.

Черт. 11

Примечания:

1. Для распылителей, не имеющих торцевой канавки, допускается изготавливать дополнительное второе топливоподводящее отверстие, диаметрально противоположное указанному.

2. Для распылителей, имеющих торцевую канавку, угловое расположение и число топливоподводящих отверстий не регламентируют.

**Расположение отверстий для фиксирующих штифтов в корпусе распылителя**

*Тип* S

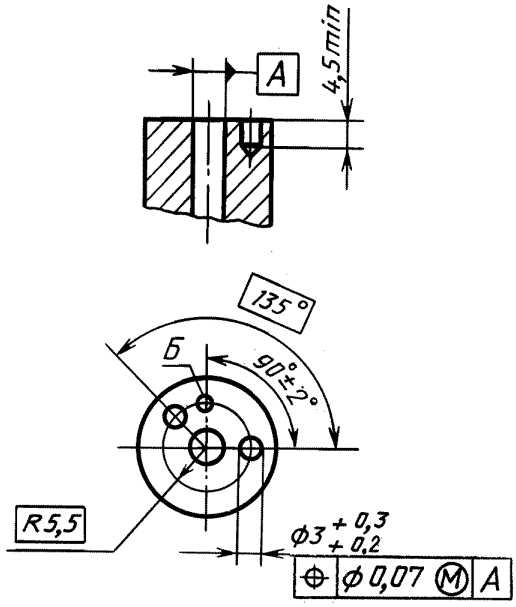


*Тип Р*

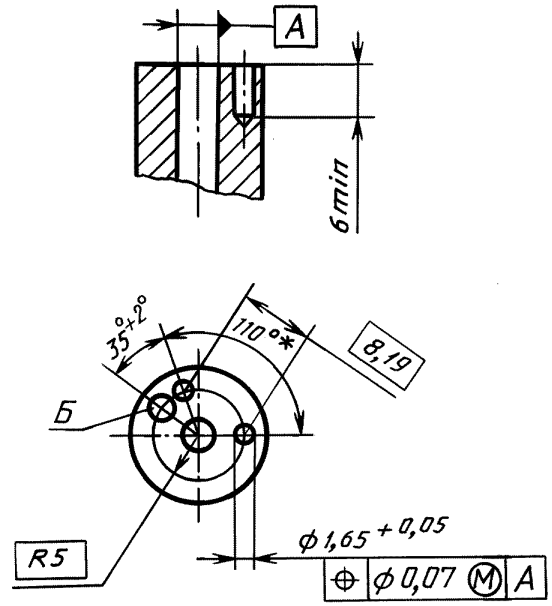


* Размер для справок.

*Б* — подвод топлива.

Примечание. Допускаются по согласованию с потребителем другие конструктивные решения по расположению и диаметру отверстий для фиксирующих штифтов в корпусе распылителя типа *Р*.

Черт. 12

**(Измененная редакция, поправка).**

7. Допускается применять резьбу СПМ19 × 1,5 или М19 × 1,5 по ГОСТ 16967 в форсунках с установочным диаметром 22 мм и резьбы М19 × 0,75, М15 × 0,5 по ГОСТ 16967 в форсунках с установочным диаметром 21 и 17 мм. Поле допуска резьбы — по рабочим чертежам.

8. Допускается изготовление форсунок с установочным диаметром более 25 мм по рабочим чертежам, если их производство начато до введения в действие настоящего стандарта.

## ИНФОРМАЦИОННЫЕ ДАННЫЕ

1. **РАЗРАБОТАН И ВНЕСЕН Министерством сельскохозяйственного и тракторного машиностроения СССР**

2. **УТВЕРЖДЕН И ВВЕДЕН В ДЕЙСТВИЕ Постановлением Государственного комитета СССР по стандартам от 15.09.88 № 3153**

   **Изменение № 1 принято Межгосударственным советом по стандартизации, метрологии и сертификации (протокол № 23 от 22 мая 2003 г.)**

**За принятие изменения проголосовали национальные органы по стандартизации следующих государств: AZ, AM, BY, GE, KZ, KG, MD, RU, TJ, TM, UZ [коды альфа-2 по МК (ИСО 3166) 004]**

3. **Стандарт полностью соответствует СТ СЭВ 1322—78**

4. **В стандарт введен международный стандарт ИСО 2697—74**

5. **ВЗАМЕН ГОСТ 15059—77, ГОСТ 24989—81**

6. **ССЫЛОЧНЫЕ НОРМАТИВНО-ТЕХНИЧЕСКИЕ ДОКУМЕНТЫ**

| Обозначение НТД, на который дана ссылка | Номер пункта |
|---|---|
| ГОСТ 8519—93 | 5 |
| ГОСТ 16967—81 | 7 |

7. **ИЗДАНИЕ (август 2004 г.) с Изменением № 1, принятым в октябре 2003 г. (ИУС 1—2004), Поправкой (ИУС 1—91)**

Редактор *В.П. Огурцов*
Технический редактор *В.Н. Прусакова*
Корректор *В.И. Варенцова*
Компьютерная верстка *А.Н. Золотаревой*

Изд. лиц. № 02354 от 14.07.2000. Сдано в набор 10.08.2004. Подписано в печать 01.09.2004. Усл.печ.л. 1,40. Уч.-изд.л. 0,85.
Тираж 132 экз. С 3681. Зак. 753.

ИПК Издательство стандартов, 107076 Москва, Колодезный пер., 14.
http: //gost.e-ecolog.ru e-mail: gost.e-ecolog.ru
Набрано в Издательстве на ПЭВМ
Отпечатано в филиале ИПК Издательство стандартов — тип. "Московский печатник", 105062 Москва, Лялин пер., 6.
Плр № 080102

gost.e-ecolog.ru