УДК 621.744.33:006.354

Группа Г44
0270-0000

ГОСУДАРСТВЕННЫЙ СТАНДАРТ СОЮЗА ССР

ОПОКИ ЛИТЕЙНЫЕ ЦЕЛЬНОЛИТЫЕ ЧУГУННЫЕ ПРЯМОУГОЛЬНЫЕ РАЗМЕРАМИ В СВЕТУ: ДЛИНОЙ от 600 до 900 мм, ШИРИНОЙ от 500 до 700 мм, ВЫСОТОЙ от 125 до 400 мм

Конструкция и размеры

Rectangular iron all-cast moulding boxes having inside dimensions: length from 600 to 900 mm, width from 500 to 700 mm, height from 125 to 400 mm. Construction and dimensions

ГОСТ 15002—69*

Взамен
МН 2007—61

Постановлением Комитета стандартов, мер и измерительных приборов при Совете Министров СССР от 23 сентября 1969 г. № 1062 срок введения установлен

с 01.01 1971 г.

Проверен в 1980 г. Срок действия ограничен

до 01.01 1991 г.

Несоблюдение стандарта преследуется по закону

1. Настоящий стандарт распространяется на литейные цельнолитые чугунные прямоугольные опоки, предназначенные для изготовления песчаных форм при машинной, пескометной и ручной формовке.

Стандарт не распространяется на опоки, применяемые при формовке методом прессования под высоким удельным давлением.

2. Конструкция и размеры опок должны соответствовать указанным на чертеже и в таблице.

Издание официальное

Перепечатка воспрещена

* *Переиздание (ноябрь 1981 г.) с Изменением № 1, утвержденным в июле 1980 г.; пост. № 3536 от 10.07. 1980 г. (ИУС 9—80).*

gost.e-ecolog.ru

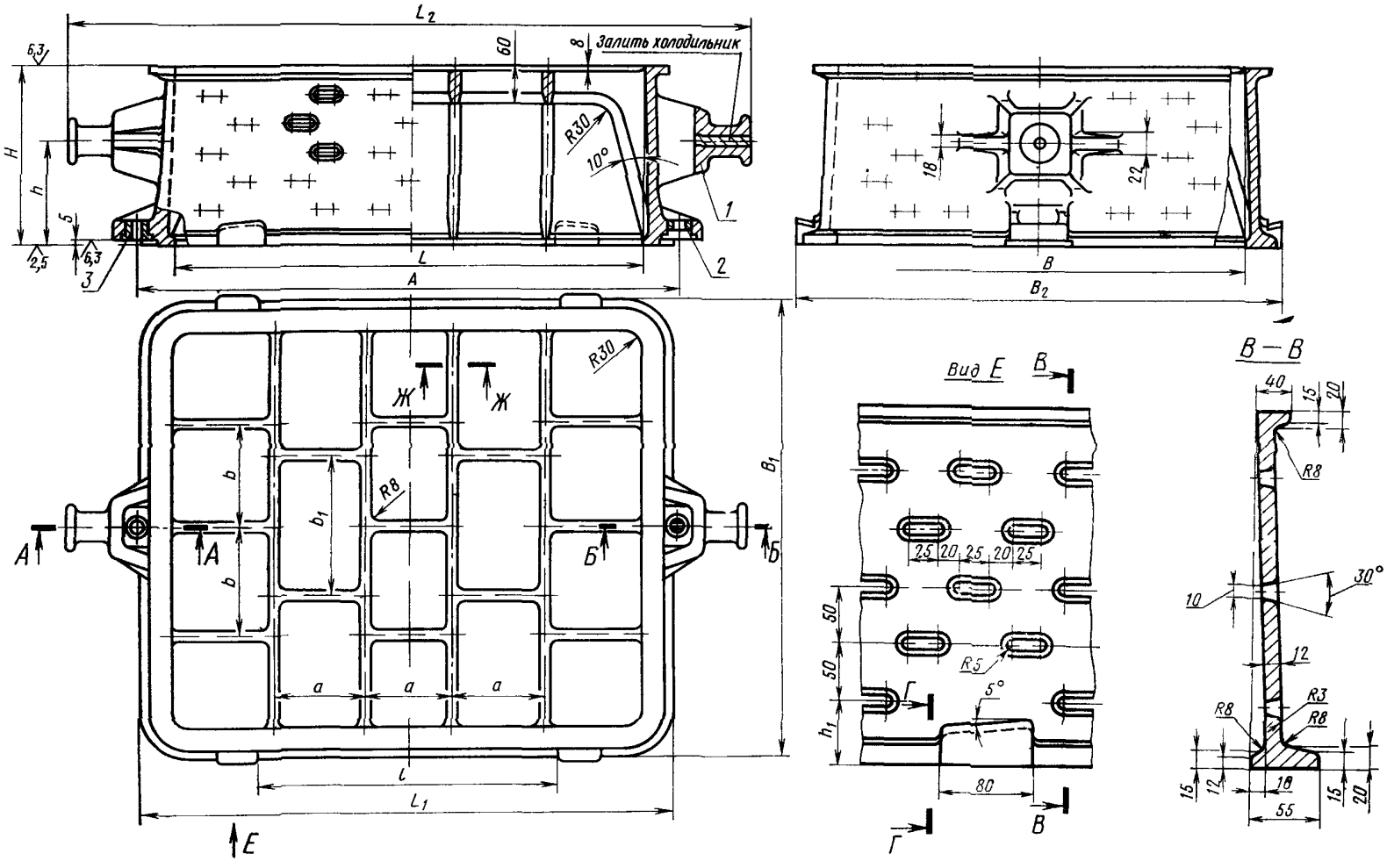

1—корпус; *2*—втулка направляющая 0290-1252 ГОСТ 15019—69 (1 шт.), *3*—втулка центрирующая 0290-1052 ГОСТ 15019—69 (1 шт.);

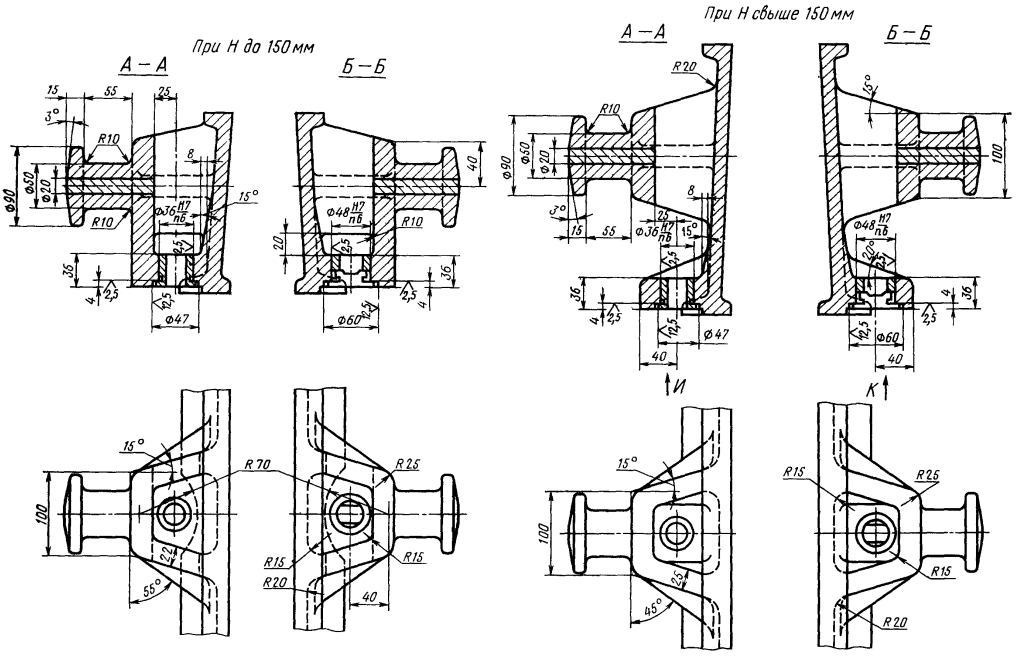
При Н до 150 мм
А — А
Б — Б
При Н свыше 150 мм
А — А
Б — Б
И
К
R10
R20
R25
R15
R70
Ф90
Ф50
Ф20
Ф36 H7/пб
Ф48 H7/пб
Ф47
Ф60
15°
55°
45°
100
40
36
20
8
25
15
55
3°
4
2,5
12,5
22

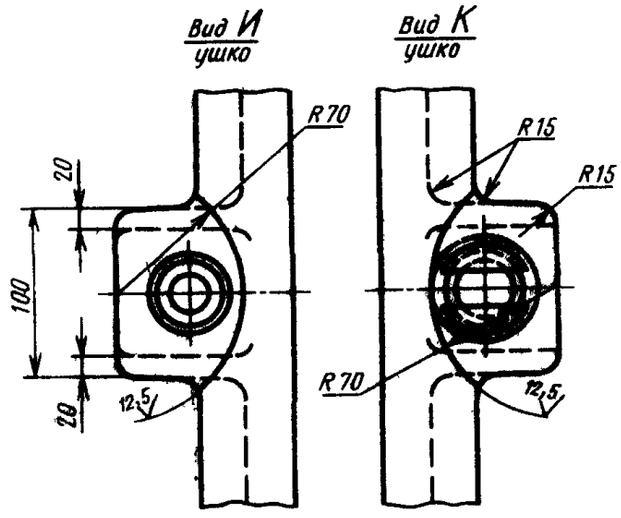

Размеры в мм

Обозначение опок	Применяемость	L	B	H (пред. откл. ±1,5)	A		L_1	L_2	B_1	B_2	l	a	b	b_1	h	h_1	Количество рядов вентиляционных отверстий	Масса, кг
					Номин.	Пред. откл.												
0270-0001		600	500	125	700	±0,2	710	940	610	620	300	120	125	165	70	38	2	74
0002				150											80			80
0003				200											120		3	90
0004				250											150		4	99
0005				300											180		5	108
0006		700	600	150	800		810	1040	710	720	375	140	150	200	80	50	2	88
0007				200											120		3	100
0008				250											150		4	110
0009				300											180		5	121
0010				350											210		6	131
0270-0011				400											240		7	144

Размеры в мм

Обозначение опок	Применяемость	L	B	H (пред. откл. ±1,5)	A		L_1	L_2	B_1	B_2	l	a	b	b_1	h	h_1	Количество рядов вентиляционных отверстий	Масса, кг
					Номин.	Пред. откл.												
0270-0012		800	600	150	920	±0,5	910	1160	710	720	450	160	150	200	80	50	2	93
0013				200											120		3	105
0014				250											150		4	117
0015				300											180		5	129
0016				350											210		6	140
0017				400											240		7	151
0018			700	150					810	820			225	230	80		2	98
0019				200											120		3	111
0020				250											150		4	123
0021				300											180		5	136
0022				350											210		6	148
0023				400											240		7	161
0024		900	600	150	1020		1010	1260	710	720	550	180	150	200	80		2	98
0025				200											120		3	111
0026				250											150		4	123
0027				300											180		5	136
0028				350											210		6	148
0270-0029				400											240		7	161

Пример условного обозначения опоки L=800 мм, B=700 мм, H=300 мм:

Опока 0270-0021 ГОСТ 15002—69

(Измененная редакция, Изм. № 1)

3. По требованию заказчика допускается:

а) применение направляющей втулки 0290-1352 ГОСТ 15019—69;

б) длину шейки цапф делать в 1,5 раза больше указанной в настоящем стандарте;

в) ребра-крестовины не выполнять;

г) выполнение ребер-крестовин в соответствии с контуром моделей.

4. Неуказанные радиусы — 5 мм.

5. В местах сопряжения ребер, цапф, ушек и платиков со стенками опок, а также на радиусах опок вентиляционные отверстия не делать.

6. Технические требования на опоки — по ГОСТ 8909—75.

gost.e-ecolog.ru