УДК 621.744.33:006.354

Группа Г44
0260-0030

ГОСУДАРСТВЕННЫЙ СТАНДАРТ СОЮЗА ССР

ОПОКИ ЛИТЕЙНЫЕ ЦЕЛЬНОЛИТЫЕ ЧУГУННЫЕ ПРЯМОУГОЛЬНЫЕ РАЗМЕРАМИ В СВЕТУ: ДЛИНОЙ от 400 до 500 мм, ШИРИНОЙ от 300 до 400 мм, ВЫСОТОЙ от 100 до 200 мм

Конструкция и размеры

Rectangular non all-cast moulding boxes having inside dimensions length from 400 to 500 mm, width from 300 to 400 mm, height from 100 to 200 mm. Construction and dimensions

ГОСТ 14998—69*

Взамен
МН 2003—61

Постановлением Комитета стандартов, мер и измерительных приборов при Совете Министров СССР от 23 сентября 1969 г. № 1062 срок введения установлен

с 01.01 1971 г.

Проверен в 1980 г. Срок действия ограничен

до 01.01 1991 г.

Несоблюдение стандарта преследуется по закону

1. Настоящий стандарт распространяется на литейные цельнолитые прямоугольные опоки, предназначенные для изготовления песчаных литейных форм при машинной и ручной формовке.

Стандарт не распространяется на опоки, применяемые при формовке методом прессования под высоким удельным давлением.

2. Конструкция и размеры опок должны соответствовать указанным на чертеже и в таблице.

Издание официальное

Перепечатка воспрещена

* *Переиздание (ноябрь 1981 г.) с Изменением № 1, утвержденным в июле 1980 г.; пост. № 3535 от 10.07 1980 г. (ИУС 9—80).*

gost.e-ecolog.ru

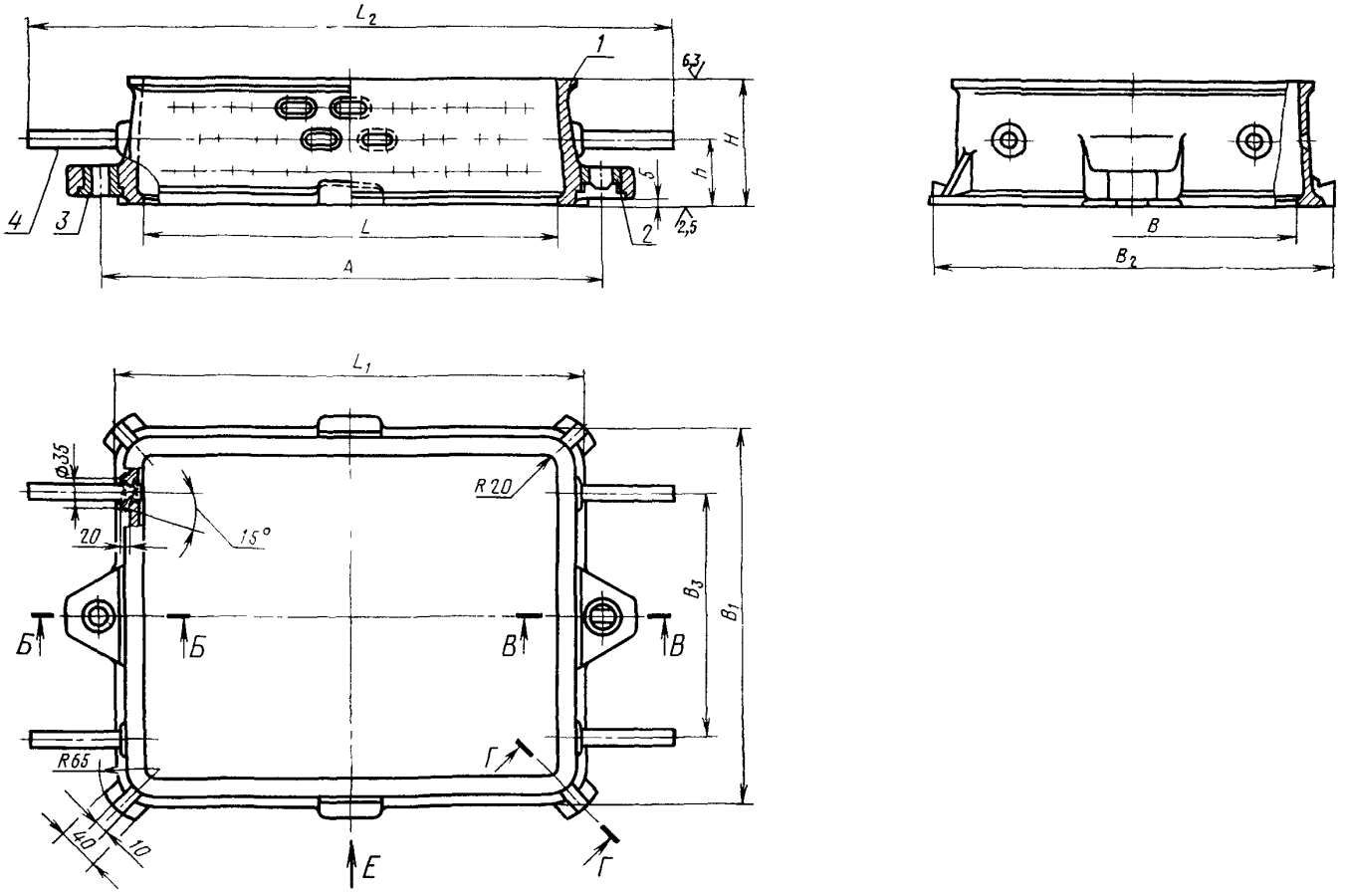

1—корпус; *2*—втулка направляющая 0290-1252 ГОСТ 15019—69 (1 шт.);
3—втулка центрирующая 0290-1052 ГОСТ 15019—69 (1 шт.);
4—ручка 0298-0301 ГОСТ 15022—69 (4 шт.).

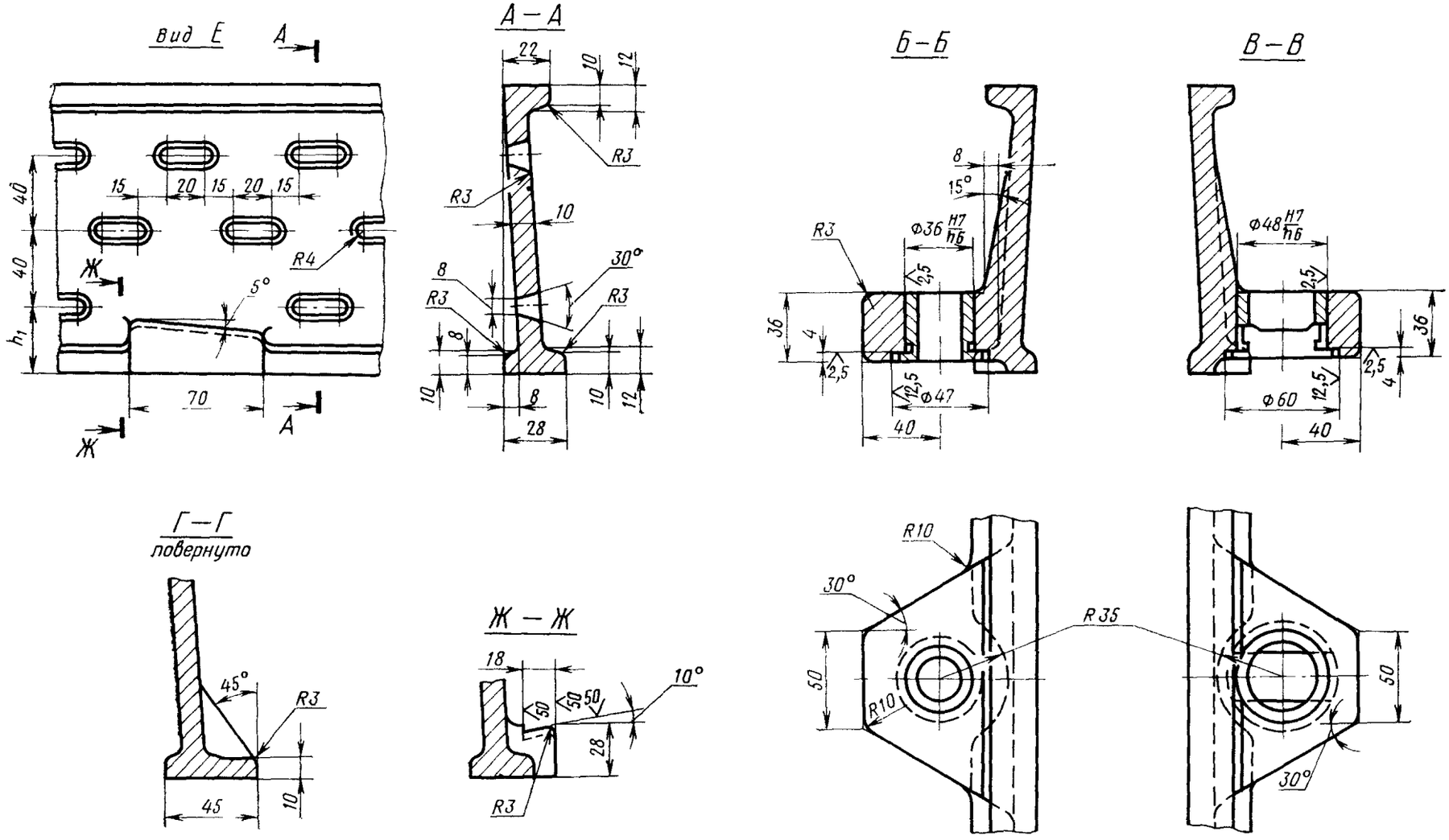
Вид Е
А
А – А
Б – Б
В – В
Г – Г
повернуто
Ж – Ж
R3
R4
R10
R35
Ф36 H7/h6
Ф48 H7/h6
Ф47
Ф60
5°
30°
45°
10°
15°
2,5
12,5
40
50
70
45
28
22
18
10
12
36
4
h1

Размеры в мм

Обозначение опок	Применяемость	L	B	H (пред. откл. ±1,5)	A (пред. откл. ±0,2)	L_1	L_2 ≈	B_1	B_2	B_3	h	h_1	Количество рядов вентиляционных отверстий	Масса, кг
0260-0031		400	300	100	500	456	680	356	384	240	50	50	1	16,5
0032				125							63	42	2	19,0
0033				150							75	35	3	21,5
0034				200							120	40	4	24,0
0035		450	350	100	550	506	730	406	434	260	50	50	1	18,0
0036				125							63	42	2	20,5
0037				150							75	35	3	23,0
0038				200							120	40	4	25,5
0039		500	400	100	600	556	780	456	484	280	50	50	1	21,0
0040				125							63	42	2	24,0
0260-0041				150							75	35	3	27,5

Пример условного обозначения опоки L=500 мм, H=150 мм:

Опока 0260-0041 ГОСТ 14998—69

(Измененная редакция, Изм. № 1)

3. По требованию заказчика допускается применение направляющей втулки 0290-1352 ГОСТ 15019—69.

4. Неуказанные радиусы — 5 мм.

5. В местах сопряжения ручек, ушек и пластиков со стенками опок вентиляционные отверстия не делать.

6. Технические требования на опоки — по ГОСТ 8909—75.

gost.e-ecolog.ru