УДК 621.744.33:006.354

Группа Г44
0261-0000

ГОСУДАРСТВЕННЫЙ СТАНДАРТ СОЮЗА ССР

ОПОКИ ЛИТЕЙНЫЕ ЦЕЛЬНОЛИТЫЕ ЧУГУННЫЕ КРУГЛЫЕ С УПРОЩЕННЫМ ПРОФИЛЕМ СТЕНОК ДИАМЕТРОМ В СВЕТУ: 400; 500 мм, ВЫСОТОЙ от 75 до 200 мм

Конструкция и размеры

Moulding iron all-cast moulding boxes with simplified wall profile having inside diameter 400; 500 mm, height from 75 to 200 mm.
Construction and dimensions

ГОСТ 14997—69*

Взамен
МН 2002—61

Постановлением Комитета стандартов, мер и измерительных приборов при Совете Министров СССР от 23 сентября 1969 г. № 1062 срок введения установлен

с 01.01 1971 г.

Проверен в 1980 г. Срок действия ограничен

до 01.01 1991 г.

Несоблюдение стандарта преследуется по закону

1. Настоящий стандарт распространяется на литейные цельнолитые чугунные круглые опоки, предназначенные для изготовления песчаных литейных форм при машинной и ручной формовке.

Стандарт не распространяется на опоки, применяемые при формовке, методом прессования под высоким удельным давлением.

2. Конструкция и размеры опок должны соответствовать указанным на чертеже и в таблице.

Издание официальное

Перепечатка воспрещена

* *Переиздание (ноябрь 1981 г.) с Изменением № 1, утвержденным в июле 1980 г.; пост. № 3534 от 10 07 1980 г. (ИУС 9—80).*

gost.e-ecolog.ru

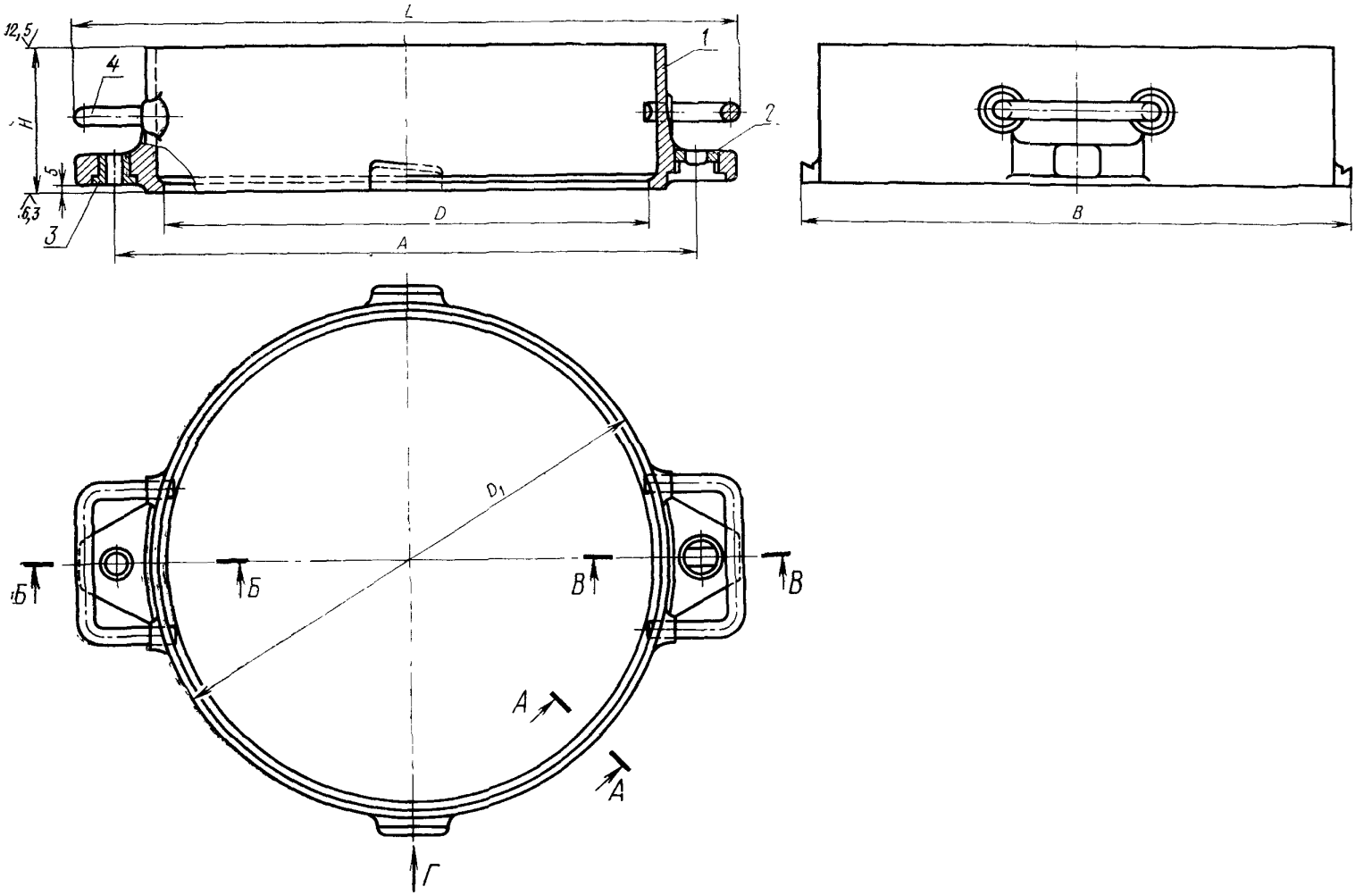

1—корпус; *2*—втулка направляющая 0290-1252 ГОСТ 15019—69 (1 шт.);
3—втулка центрирующая 0290-1052 ГОСТ 15019—69 (1 шт.);
4—скоба 0298-0501 ГОСТ 15021—69 (2 шт.).

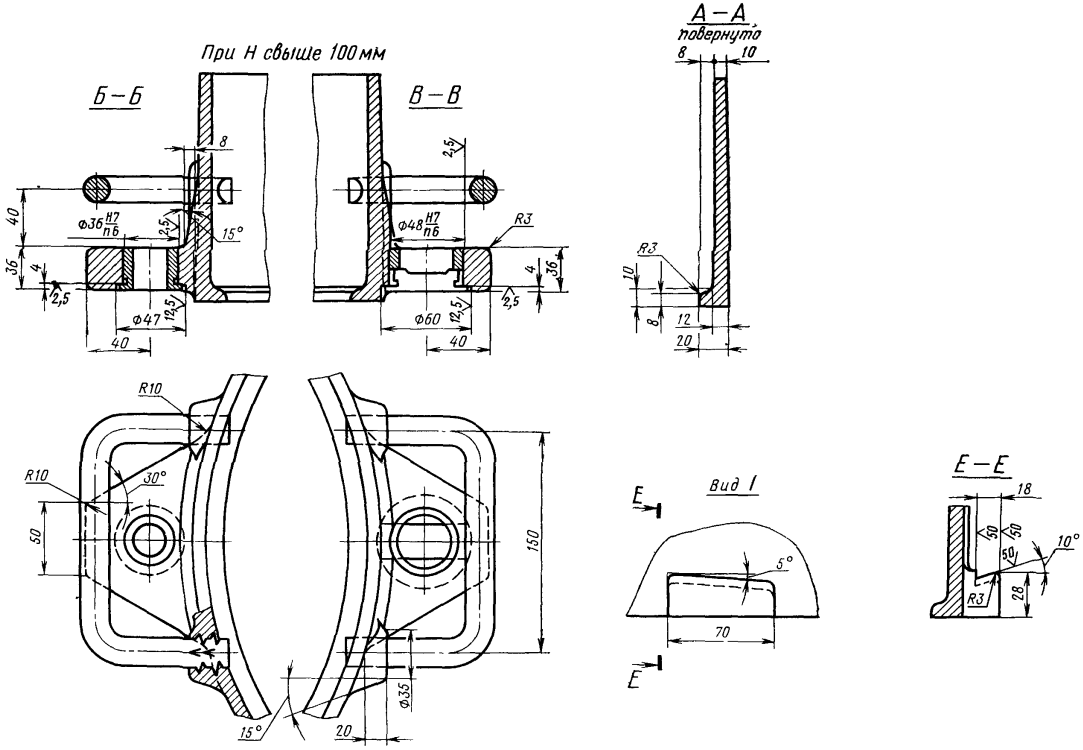
При Н свыше 100 мм
Б—Б
В—В
А—А
повернуто
Вид I
Е—Е
Ф36 Н7/п6
Ф48 Н7/п6
Ф47
Ф60
Ф35
R3
R10
30°
15°
10°
5°
70
18
28
50
150
40
36
4
2,5
12,5
8
10
12
20

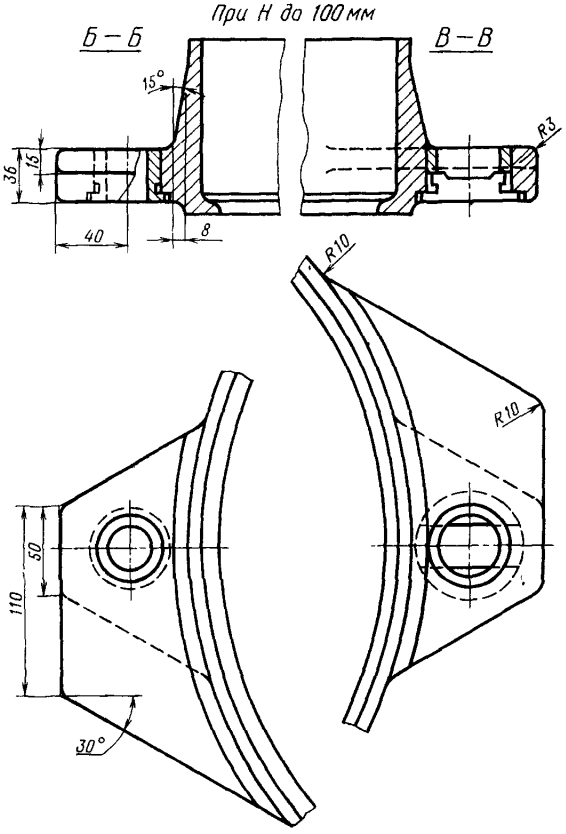

Размеры в мм

Обозначение опок	Применяемость		H (пред. откл. ±1,5)	A (пред. откл. ±0,2)	D_1	L ≈	B	Масса, кг
0261-0001		400	75	500	440	—	486	8,3
0002			100			—		10,8
0003			125			560		14,2
0004			150					16,0
0005			200					20,5
0006		500	75	600	540	—	586	10,0
0007			100			—		13,0
0008			125			670		16,0
0261-0009			150					19,0

Пример условного обозначения опоки D=500 мм, H=150 мм:

Опока 0261-0009 ГОСТ 14997—69

(**Измененная редакция**, Изм. № 1)

3. По требованию заказчика допускается применение направляющей втулки 0290-1352 ГОСТ 15019—69.

4. Неуказанные радиусы — 5 мм.

[illegible]кие требования — по ГОСТ 8909—75.

gost.e-ecolog.ru