УДК 621.744.33:006.354

Группа Г44
0263-0020

ГОСУДАРСТВЕННЫЙ СТАНДАРТ СОЮЗА ССР

ОПОКИ ЛИТЕЙНЫЕ ЦЕЛЬНОЛИТЫЕ СТАЛЬНЫЕ КРУГЛЫЕ ДИАМЕТРОМ В СВЕТУ 400; 500 мм, ВЫСОТОЙ от 100 до 200 мм

Конструкция и размеры

Circular steel all-cast moulding boxes having inside diameter 400; 500 mm, height from 100 to 200 mm. Construction and dimensions

ГОСТ 14976—69*

Взамен
МН 1981—61

Постановлением Комитета стандартов, мер и измерительных приборов при Совете Министров СССР от 23 сентября 1969 г. № 1062 срок введения установлен с 01.01 1971 г.

Проверен в 1980 г. Срок действия ограничен до 01.01 1991 г.

Несоблюдение стандарта преследуется по закону

1. Настоящий стандарт распространяется на литейные цельнолитые стальные круглые опоки, предназначенные для изготовления песчаных литейных форм при машинной и ручной формовке.

Стандарт не распространяется на опоки, применяемые при формовке методом прессования под высоким удельным давлением.

2. Конструкция и размеры опок должны соответствовать указанным на чертеже и в таблице.

Издание официальное

Перепечатка воспрещена

* *Переиздание (апрель 1981 г.) с Изменением № 1, утвержденным в июле 1980 г. (ИУС 9—80).*

gost.e-ecolog.ru

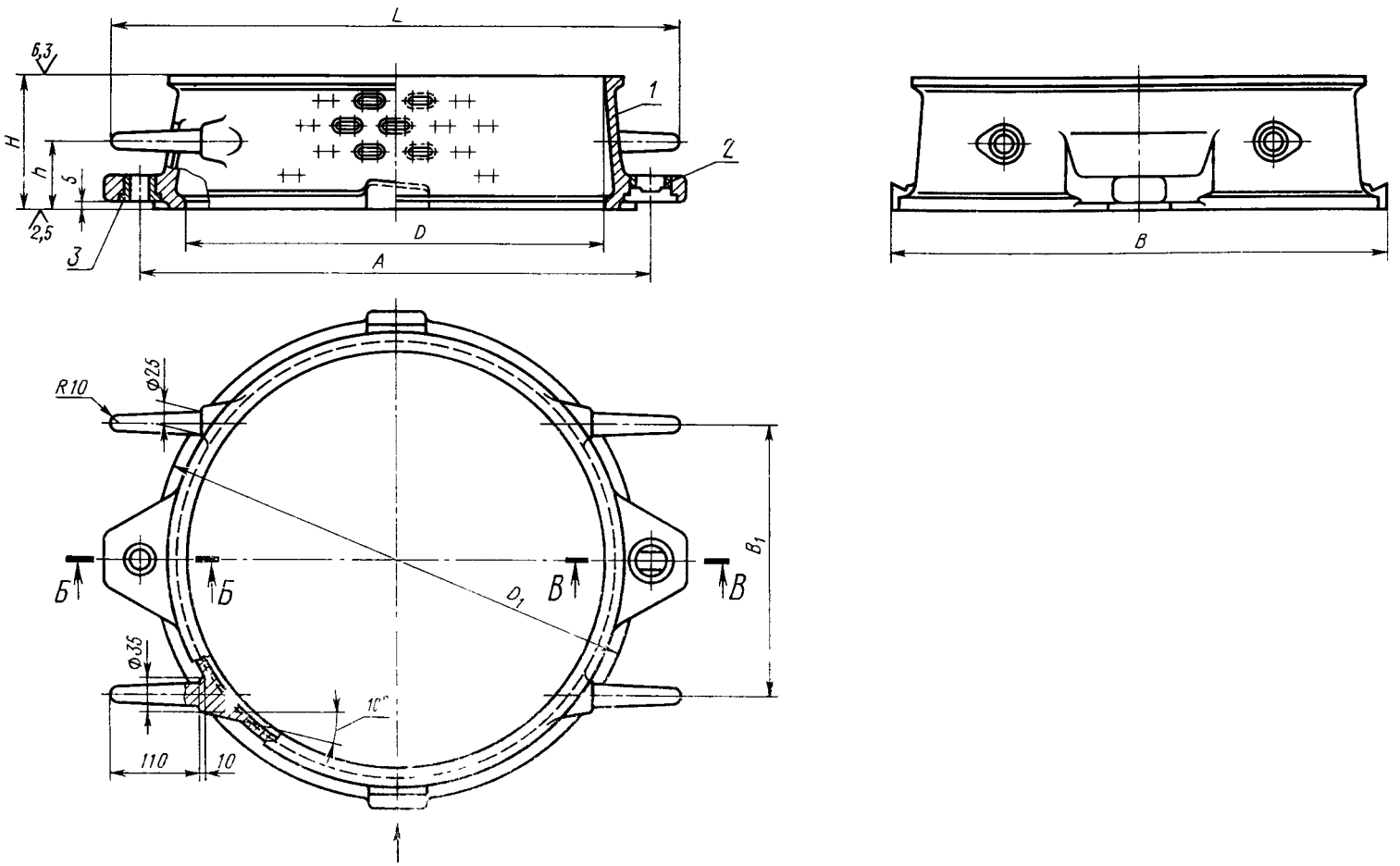

1—корпус; *2*—втулка направляющая 0290-1251 ГОСТ 15019—69 (1 шт.); *3*—втулка центрирующая 0290-1051 ГОСТ 15019—69 (1 шт.).

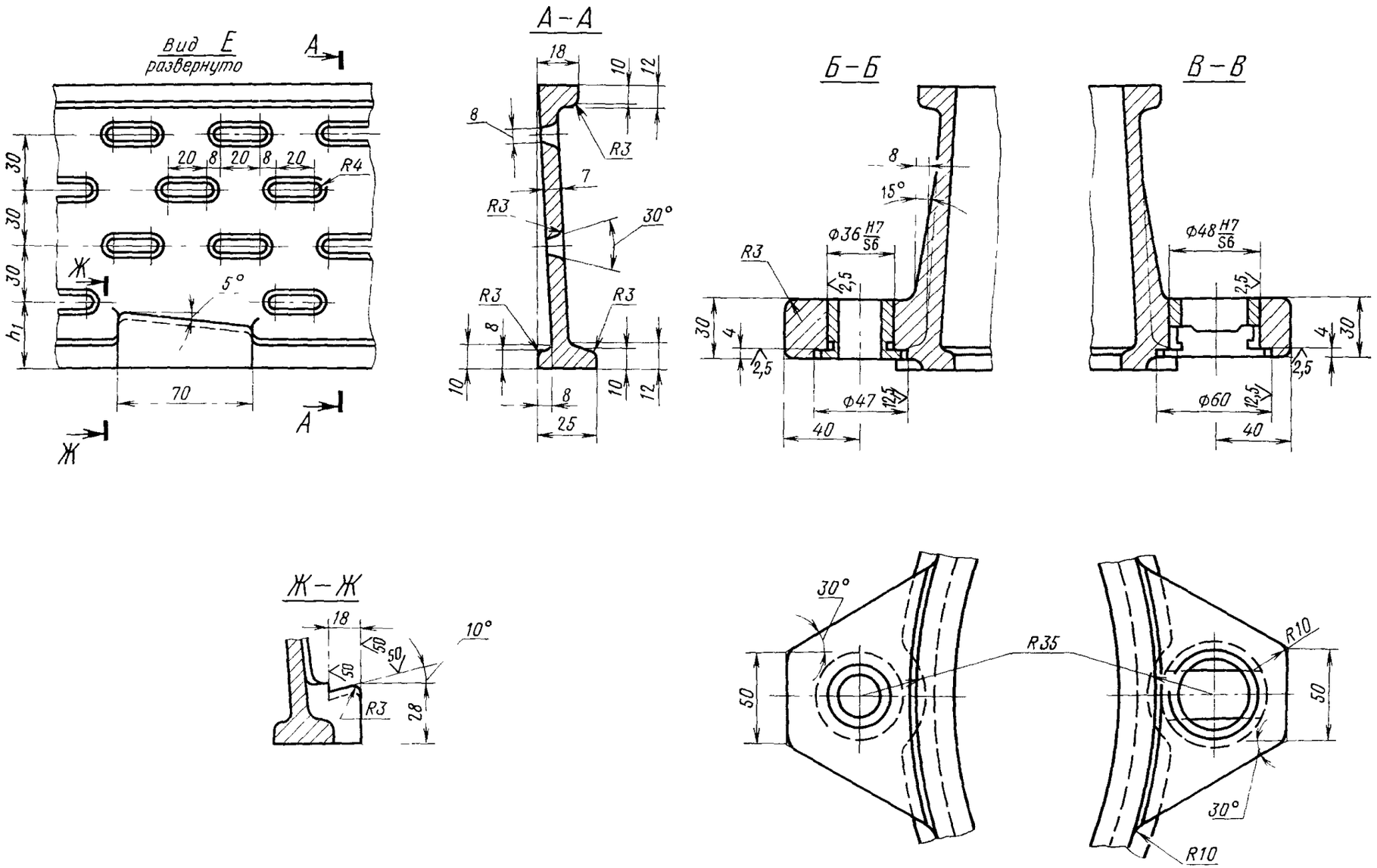
Вид Е
развернуто
А
Ж
20
8
20
8
20
R4
30
30
30
h1
5°
70
А-А
18
10
12
8
R3
7
R3
30°
R3
R3
8
10
8
10
12
25
Б-Б
8
15°
Ф36 H7/S6
R3
2,5
30
4
2,5
Ф47
12,5
40
В-В
Ф48 H7/S6
2,5
4
30
2,5
Ф60
12,5
40
Ж-Ж
18
50
50
50
10°
R3
28
30°
R35
50
R10
50
30°
R10

Размеры в мм

Обозначение опок	Применяемость	D	H (пред. откл. ±1,5)	A (пред. откл. ±0,2)	D_1	L ≈	B	B_1	h	h_1	Количество рядов вентиляционных отверстий	Масса, кг
0263-0021		400	100	500	450	610	480	240	50	35	3	11,0
0022			125						63	32	2	12,8
0023			150						75	30	4	14,6
0024			200						120	40	5	18,0
0025		500	100	600	550	700	580	280	50	35	2	12,0
0026			125						63	32	3	14,0
0263-0027			150						75	30	4	16,0

Пример условного обозначения опоки $D=500$ мм, $B=150$ мм:

Опока 0263-0027 ГОСТ 14976—69

(Измененная редакция, Изм. № 1).

3. По требованию заказчика допускается применение направляющей втулки 0290-1351 ГОСТ 15019—69.

4. Неуказанные радиусы — 5 мм.

5. В местах сопряжения ручек, ушек и платиков со стенками опок вентиляционные отверстия не делать.

6. Технические требования на опоки — по ГОСТ 8909—75.

gost.e-ecolog.ru