УДК 621.744.33:006.354

Группа Г44
0262-0030

ГОСУДАРСТВЕННЫЙ СТАНДАРТ СОЮЗА ССР

ОПОКИ ЛИТЕЙНЫЕ ЦЕЛЬНОЛИТЫЕ СТАЛЬНЫЕ ПРЯМОУГОЛЬНЫЕ РАЗМЕРАМИ В СВЕТУ: ДЛИНОЙ от 400 до 500 мм, ШИРИНОЙ от 300 до 400 мм, ВЫСОТОЙ от 100 до 200 мм

Конструкция и размеры

Rectangular steel all-cast moulding boxes having inside dimensions: length from 400 to 500 mm, width from 300 to 400 mm, height from 100 to 200 mm. Construction and dimensions

ГОСТ 14975—69*

Взамен
МН 1980—61

Постановлением Комитета стандартов, мер и измерительных приборов при Совете Министров СССР от 23 сентября 1969 г. № 1062 срок введения установлен с 01.01 1971 г.

Несоблюдение стандарта преследуется по закону

1. Настоящий стандарт распространяется на литейные цельнолитые стальные прямоугольные опоки, предназначенные для изготовления песчаных литейных форм при машинной и ручной формовке.

Стандарт не распространяется на опоки, применяемые при формовке методом прессования под высоким удельным давлением.

2. Конструкция и размеры опок должны соответствовать указанным на чертеже и в таблице.

Издание официальное

Перепечатка воспрещена

* Переиздание (апрель 1981 г.) с Изменением № 1, утвержденным в июле 1980 г. (ИУС 9—80).

gost.e-ecolog.ru

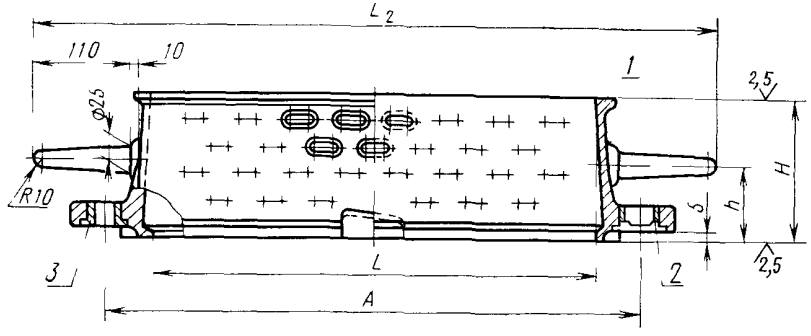

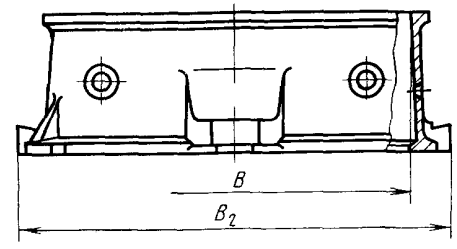

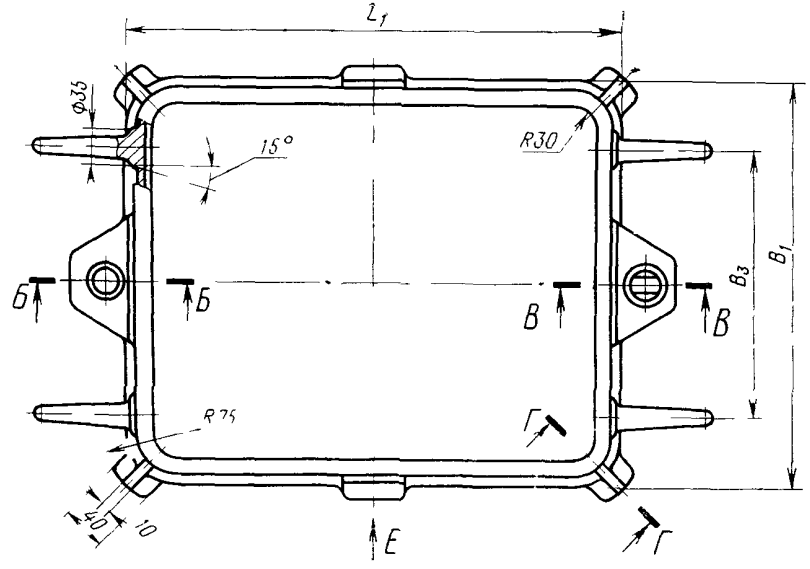

1—корпус; *2*—втулка направляющая 0290-1251 ГОСТ 15019—69 (1 шт);
3—втулка центрирующая 0290-1051 ГОСТ 15019—69 (1 шт)

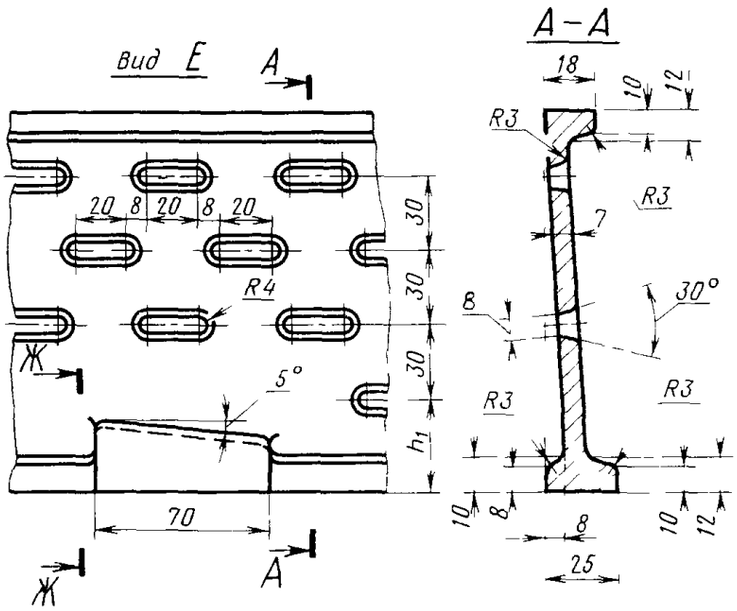
Вид Е
А
20
8
20
8
20
30
30
30
R4
Ж
5°
h1
70
Ж
А

А–А
18
10
12
R3
R3
7
30°
8
R3
R3
10
8
8
25
10
12

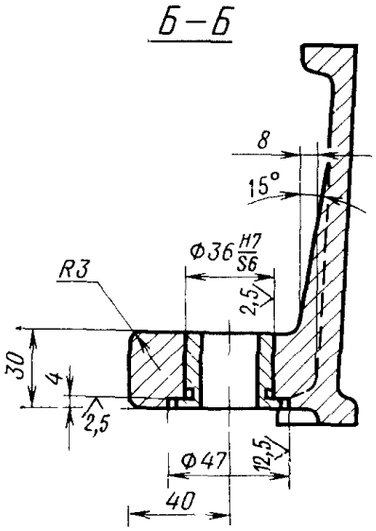
Б–Б
8
15°
R3
Ф36 H7/S6
2,5
30
4
2,5
Ф47
12,5
40

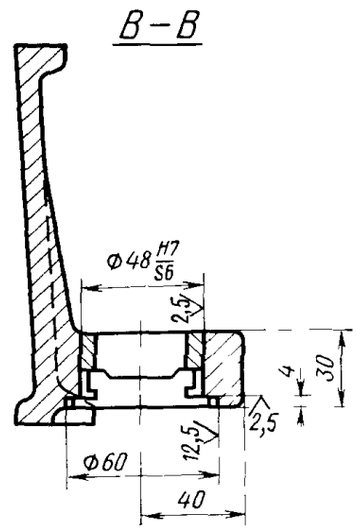
В–В
Ф48 H7/S6
2,5
4
30
2,5
Ф60
12,5
40

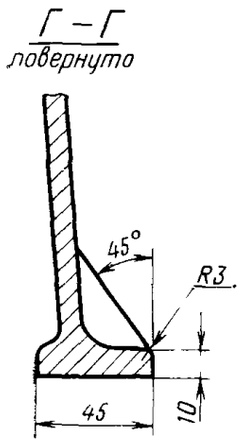
Г–Г
повернуто
45°
R3
45
10

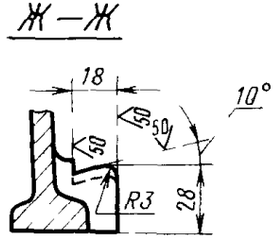
Ж–Ж
18
10°
50
50
50
R3
28

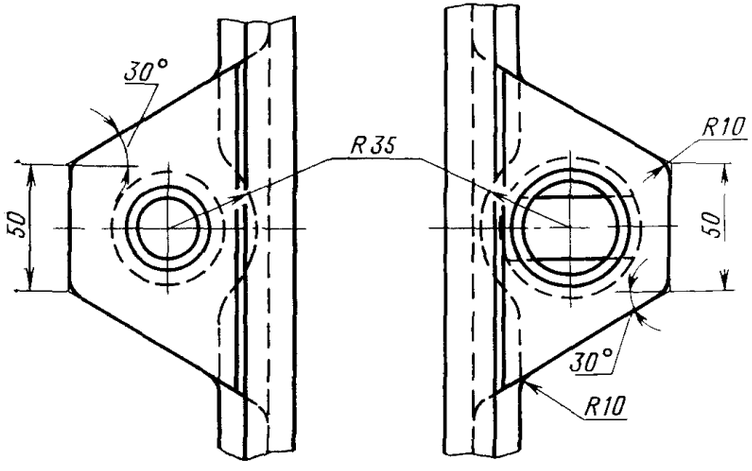
30°
R35
R10
50
50
30°
R10

Размеры в мм

Обозначение опок	Применяемость	L	B	H (пред. откл. ±1,5)	A (пред. откл. ±0,2)	L_1	L_2 ≈	B_1	B_2	B_3	h	h_1	Количество рядов вентиляционных отверстий	Масса, кг
0262-0031		400	300	100	500	450	660	350	380	240	50	35	2	13,5
0032				125							63	32	3	15,5
0033				150							75	30	4	17,5
0034				200							120	40	5	21,5
0035		450	350	100	550	500	710	400	430	260	50	35	2	15,0
0036				125							63	32	3	17,4
0037				150							75	30	4	19,8
0038				200							120	40	5	24,6
0039		500	400	100	600	550	760	450	480	280	50	35	2	17,0
0040				125							63	32	3	20,0
0262-0041				150							75	30	4	23,0

Пример условного обозначения опоки $L=500$ мм, $H=150$ мм:

Опока 0262-0041 ГОСТ 14975—69

(Измененная редакция, Изм. № 1).

3. По требованию заказчика допускается применение направляющей втулки 0290-1351 ГОСТ 15019—69.

4. Неуказанные радиусы — 5 мм.

5. В местах сопряжения ручек, ушек и платиков со стенками опок вентиляционные отверстия не делать.

6. Технические требования на опоки — по ГОСТ 8909—75.

gost.e-ecolog.ru