УДК 621.744.33:006.354

Группа Г44
0263-0000

ГОСУДАРСТВЕННЫЙ СТАНДАРТ СОЮЗА ССР

ОПОКИ ЛИТЕЙНЫЕ ЦЕЛЬНОЛИТЫЕ СТАЛЬНЫЕ КРУГЛЫЕ С УПРОЩЕННЫМ ПРОФИЛЕМ СТЕНОК ДИАМЕТРОМ В СВЕТУ: 400; 500 мм, ВЫСОТОЙ от 75 до 200 мм

Конструкция и размеры

Circular steel all-cost moulding boxes with simplified wall profile having inside diameter 400; 500 mm, height from 75 to 200 mm. Construction and dimensions

ГОСТ 14974—69*

Взамен
МН 1979—61

Постановлением Комитета стандартов, мер и измерительных приборов при Совете Министров СССР от 23 сентября 1969 г. № 1062 срок введения установлен с 01.01 1971 г.

Проверен в 1980 г. Срок действия ограничен до 01.01 1991 г.

Несоблюдение стандарта преследуется по закону

1. Настоящий стандарт распространяется на литейные цельнолитые стальные круглые опоки, предназначенные для изготовления песчаных литейных форм при машинной и ручной формовке.

Стандарт не распространяется на опоки, применяемые при формовке методом прессования под высоким удельным давлением.

2. Конструкция и размеры опок должны соответствовать указанным на чертеже и в таблице.

Издание официальное

Перепечатка воспрещена

* *Переиздание (апрель 1981 г.) с Изменением № 1, утвержденным в июле 1980 г. (ИУС 9—80).*

gost.e-ecolog.ru

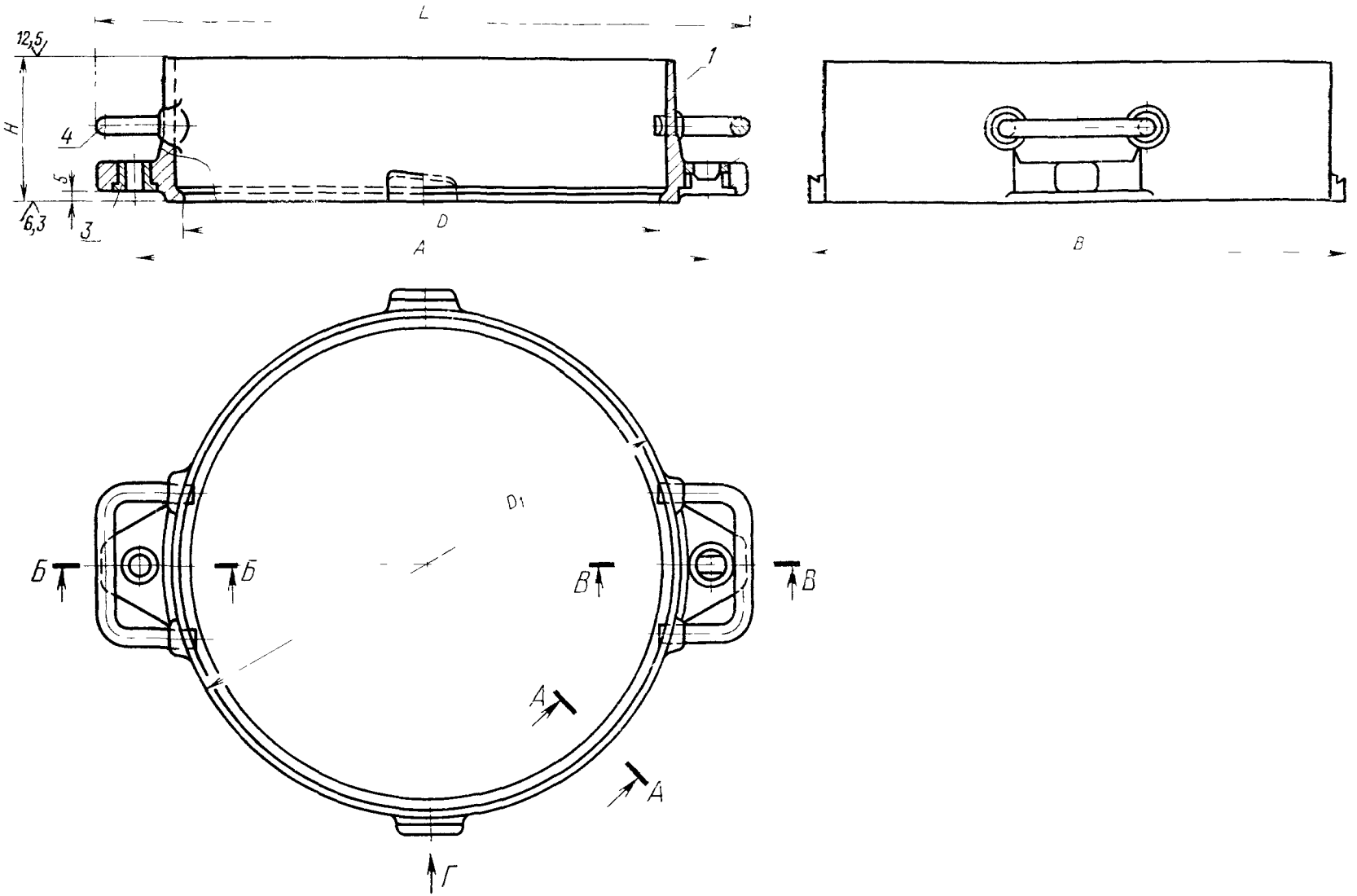

1—корпус; *2*—втулка направляющая 0290-1251 ГОСТ 15019—69 (1 шт); *3*—втулка центрирующая 0290-1051 ГОСТ 15019—69 (1 шт.); *4*—скоба 0298-0501 ГОСТ 15021—69 (1 шт.).

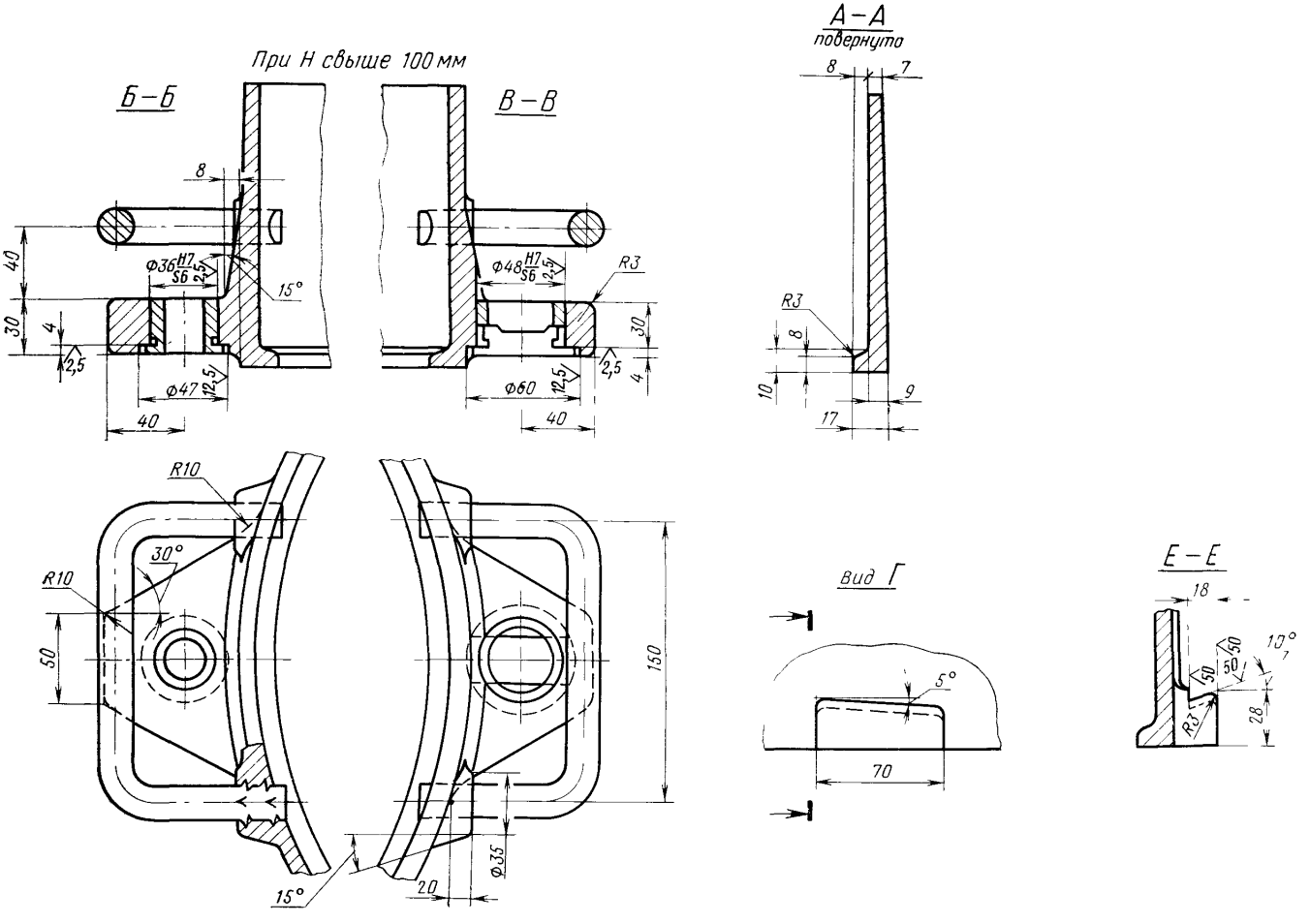
При Н свыше 100 мм
Б–Б
В–В
А–А
повернуто
Вид Г
Е–Е
Ф36 H7/S6
Ф48 H7/S6
Ф47
Ф60
Ф35
R3
R10
30°
15°
5°
10°
2,5
12,5
40
30
4
8
7
9
10
17
50
150
20
70
18
28

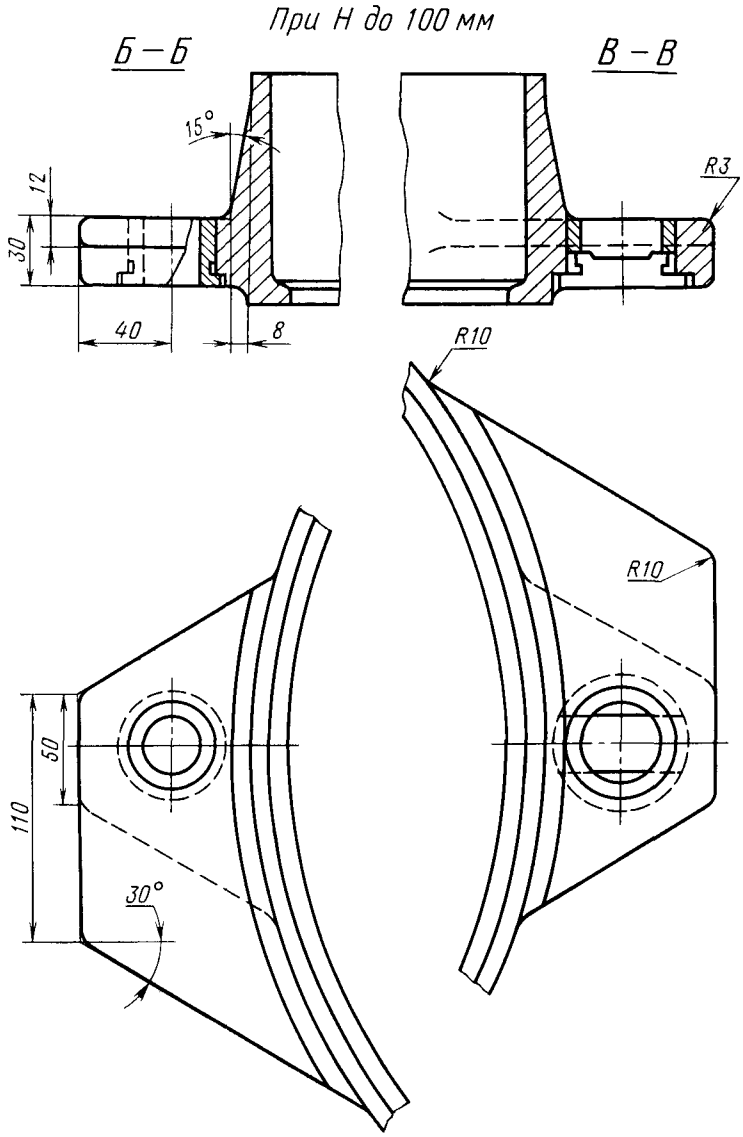
При H до 100 мм
Б – Б
В – В
15°
12
30
40
8
R3
R10
R10
50
110
30°

Размеры в мм

Обозначение опок	Применяемость	D	H (пред. откл. ±1,5)	A (пред. откл. ±0,2)	D_1	L ≈	B	Масса, кг
0263-0001		400	75	500	434	—	480	7,2
0002			100			—		9,5
0003			125			560		12,0
0004			150					14,0
0005			200					18,0
0006		500	75	600	534	—	580	8,5
0007			100			—		11,5
0008			125			670		13,7
0263-0009			150					16,0

Пример условного обозначения опоки $D=500$ мм, $H=150$ мм:

Опока 0263-0009 ГОСТ 14974—69

(Измененная редакция, Изм. № 1).

3. По требованию заказчика допускается применение направляющей втулки 0290-1351 ГОСТ 15019—69.

4. Неуказанные радиусы — 5 мм.

5. Технические требования на опоки — по ГОСТ 8909—75.

gost.e-ecolog.ru