ГОСУДАРСТВЕННЫЕ СТАНДАРТЫ
СОЮЗА ССР

ОПОКИ ЛИТЕЙНЫЕ ЦЕЛЬНОЛИТЫЕ СТАЛЬНЫЕ

КОНСТРУКЦИЯ И РАЗМЕРЫ

ЧАСТЬ 1

ГОСТ 14973-69—ГОСТ 14995-69

Издание официальное

Цена 65 коп.

gost.e-ecolog.ru

ГОСУДАРСТВЕННЫЙ КОМИТЕТ СССР ПО СТАНДАРТАМ
Москва

ГОСУДАРСТВЕННЫЕ СТАНДАРТЫ
СОЮЗА ССР

ОПОКИ ЛИТЕЙНЫЕ ЦЕЛЬНОЛИТЫЕ СТАЛЬНЫЕ

КОНСТРУКЦИЯ И РАЗМЕРЫ

(ЧАСТЬ 1)

ГОСТ 14973-69—ГОСТ 14995-69

Издание официальное

МОСКВА — 1981

УДК 621.744.33:006.354

Группа Г44
0262-0000

ГОСУДАРСТВЕННЫЙ СТАНДАРТ СОЮЗА ССР

ОПОКИ ЛИТЕЙНЫЕ ЦЕЛЬНОЛИТЫЕ СТАЛЬНЫЕ ПРЯМОУГОЛЬНЫЕ С УПРОЩЕННЫМ ПРОФИЛЕМ СТЕНОК РАЗМЕРАМИ В СВЕТУ: ДЛИНОЙ от 400 до 500 мм, ШИРИНОЙ от 300 до 400 мм, ВЫСОТОЙ от 75 до 200 мм

Конструкция и размеры

Rectangular steel all-cast moulding boxes with simplified wall profile having inside dimensions: length from 400 to 500 mm, width from 300 to 400 mm, height from 75 to 200 mm.
Construction and dimensions

ГОСТ 14973—69*

Взамен
МН 1978—61

Постановлением Комитета стандартов, мер и измерительных приборов при Совете Министров СССР от 23 сентября 1969 г. № 1062 срок введения установлен с 01.01 1971 г.

Проверен в 1980 г. Срок действия ограничен до 01.01 1991 г.

Несоблюдение стандарта преследуется по закону

1. Настоящий стандарт распространяется на литейные цельнолитые стальные прямоугольные опоки, предназначенные для изготовления песчаных литейных форм при машинной и ручной формовке.

Стандарт не распространяется на опоки, применяемые при формовке методом прессования под высоким удельным давлением.

2. Конструкция и размеры опок должны соответствовать указанным на чертеже и в таблице.

Издание официальное

Перепечатка воспрещена

* *Переиздание (апрель 1981 г.) с Изменением № 1, утвержденным в июле 1980 г. (ИУС 9—80).*

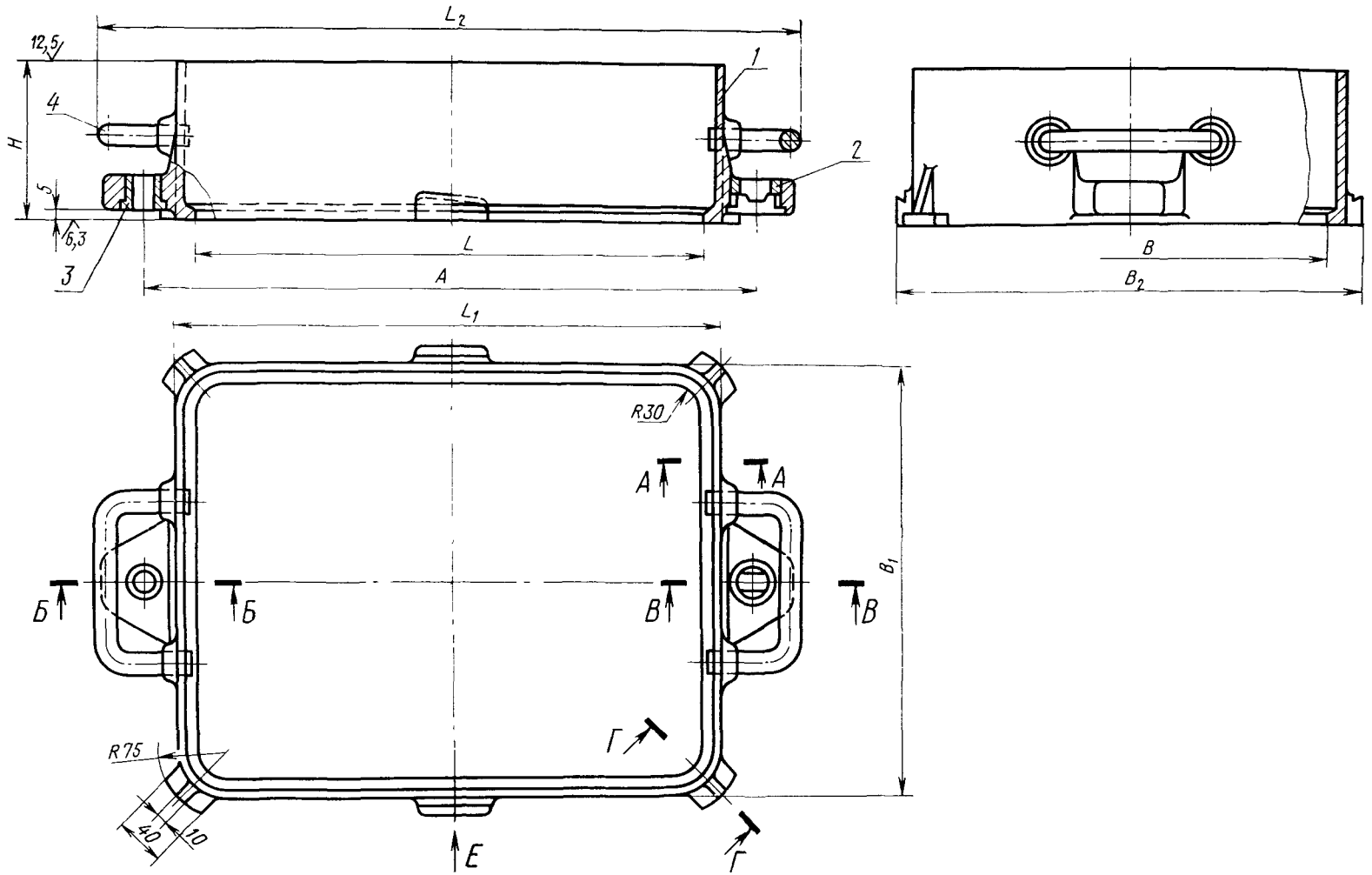

1—корпус; *2*—втулка направляющая 0290-1251 ГОСТ 15019—69 (1 шт.); *3*—втулка центрирующая 0290-1051 ГОСТ 15019—69 (1 шт.); *4*—скоба 0298-0501 ГОСТ 15021—69 (2 шт.).

При H свыше 100 мм

Б–Б

В–В

А–А

Г–Г
повернуто

Ж–Ж

Вид Е

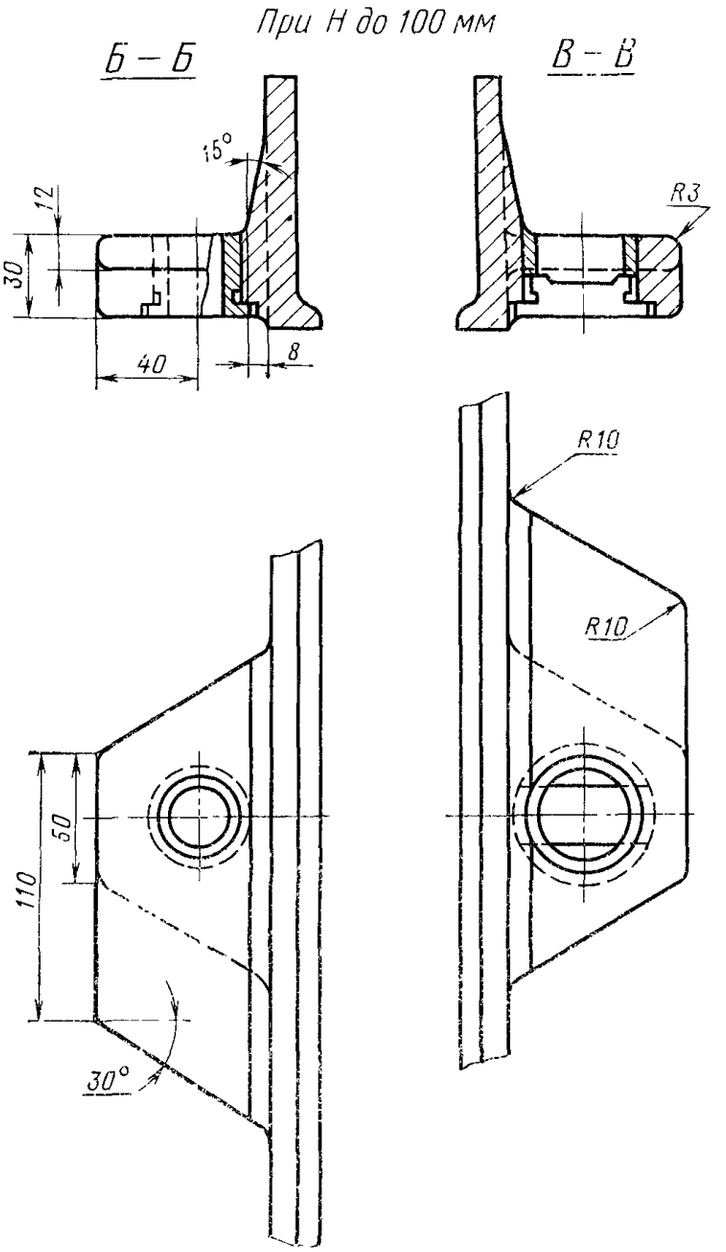
При H до 100 мм
Б – Б
В – В
15°
12
30
40
8
R3
R10
R10
50
110
30°

Размеры в мм

Обозначение опок	Применяемость	L	B	H (пред. откл. ±1,5)	A (пред. откл. ±0,2)	L_1	L_2 ≈	B_1	B_2	Масса, кг
0262-0001		400	300	75	500	434	—	334	380	8,5
0002				100			—			10,6
0003				125			590			13,8
0004				150						15,8
0005				200						20,3
0006		450	350	75	550	484	—	384	430	9,5
0007				100			—			11,8
0008				125			640			15,3
0009				150						17,6
0010				200						22,0
0011		500	400	75	600	534	—	434	480	10,5
0012				100			—			13,2
0013				125			690			16,5
0262-0014				150						19,5

Пример условного обозначения опоки $L=500$ мм, $H=150$ мм:

Опока 0262-0014 ГОСТ 14973—69

(Измененная редакция, Изм. № 1).

3. По требованию заказчика допускается применение направляющей втулки 0290-1351 ГОСТ 15019—69.

4. Неуказанные радиусы — 5 мм.

5. Технические требования на опоки — по ГОСТ 8909—75.

gost.e-ecolog.ru

Редактор *М. В. Глушкова*
Технический редактор *А. Г. Каширин*
Корректор *М. Н. Гринвальд*

Сдано в наб. 28.04.81 Подп. к печ. 26.10.81 15,5 п. л. 12.23 уч.-изд. л. Тир. 10000 Цена 65 коп.