УДК 621.753.3 : 006.354

Группа Г28

8141-0000

ГОСУДАРСТВЕННЫЙ СТАНДАРТ СОЮЗА ССР

КАЛИБРЫ-ПРОБКИ ГЛАДКИЕ ОДНОСТОРОННИЕ ЛИСТОВЫЕ ДИАМЕТРОМ СВЫШЕ 50 ДО 250 мм

Конструкция и размеры

Sheet plain single-end plug gauges with diameter over 50 to 250 mm. Design and dimensions

ГОСТ 14826—69*

Взамен МН 4137—62

ОКП 39 3112

Постановлением Комитета стандартов, мер и измерительных приборов при Совете Министров СССР от 7 июля 1969 г. № 771 срок введения установлен с 01.01.71

Проверен в 1983 г.

Несоблюдение стандарта преследуется по закону

Настоящий стандарт распространяется на гладкие калибры-пробки, предназначенные для контроля отверстий с полями допусков по ЕСДП СЭВ 9-го и более грубых квалитетов и по системе ОСТ 3-го и более грубых классов точности.

(Измененная редакция, Изм. № 3).

1. КОНСТРУКЦИЯ И РАЗМЕРЫ ГЛАДКИХ ЛИСТОВЫХ ОДНОСТОРОННИХ КАЛИБРОВ-ПРОБОК

1.1. Конструкция и размеры гладких листовых односторонних калибров-пробок должны соответствовать указанным на чертеже и в таблице.

Издание официальное Перепечатка воспрещена

* *Переиздание (апрель 1985 г.) с Изменениями № 2, 3, утвержденными в феврале 1978 г., феврале 1984 г. (ИУС 1—79, 6—84).*

gost.e-ecolog.ru

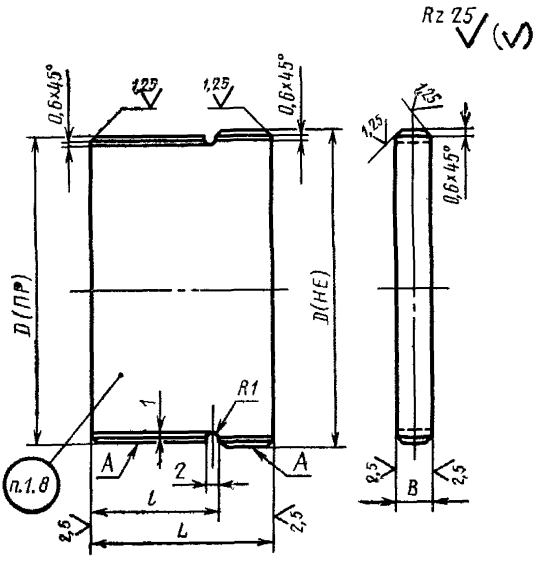

Размеры в мм

Обозначение калибра-пробки	Применяемость	$D_{номин}$	L	B	l	Масса в кг	Обозначение калибра-пробки	Применяемость	$D_{номин}$	L	B	l	Масса в кг
8141-0001		52	40	8	28	0,13	8141-0012		78	45	8	32	0,22
8141-0053		53				0,14	8141-0013		80				0,23
8141-0002		55					8141-0014		82				
8141-0054		56					8141-0015		85				0,24
8141-0003		58					8141-0016		88				0,25
8141-0004		60				0,15	8141-0017		90				
8141-0005		62					8141-0018		92				0,26
8141-0006		63				0,16	8141-0019		95				0,27
8141-0007		65					8141-0020		98				0,28
8141-0055		67				0,17	8141-0021		100				
8141-0009		70					8141-0022		102	50	10	35	0,40
8141-0056		71				0,18	8141-0023		105				0,41
8141-0010		72					8141-0024		108				0,42
8141-0011		75				0,19	8141-0025		110				0,43

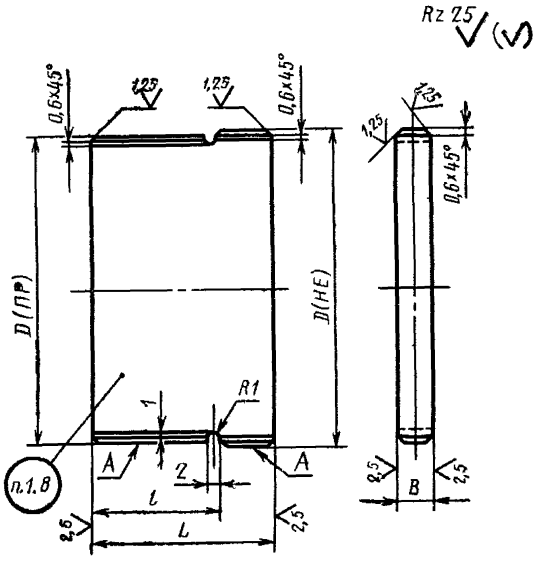

Размеры в мм

Обозначение калибра-пробки	Применяемость	$D_{номин}$	L	B	l	Масса в кг	Обозначение калибра-пробки	Применяемость	$D_{номин}$	L	B	l	Масса в кг
8141-0001	—	52	40	8	28	0,13	8141-0012	—	78	45	8	32	0,22
8141-0053	—	53				0,14	8141-0013	—	80				0,23
8141-0002	—	55					8141-0014	—	82				
8141-0054	—	56					8141-0015	—	85				0,24
8141-0003	—	58					8141-0016	—	88				0,25
8141-0004	—	60				0,15	8141-0017	—	90				
8141-0005	—	62					8141-0018	—	92				0,26
8141-0006	—	63				0,16	8141-0019	—	95				0,27
8141-0007	—	65					8141-0020	—	98				0,28
8141-0055	—	67				0,17	8141-0021	—	100				
8141-0009	—	70					8141-0022	—	102	50	10	35	0,40
8141-0056	—	71				0,18	8141-0023	—	105				0,41
8141-0010	—	72					8141-0024	—	108				0,42
8141-0011	—	75				0,19	8141-0025	—	110				0,43

Продолжение

Размеры в мм

Обозначение калибра-пробки	Применяемость	$D_{номин}$	L	B	l	Масса в кг	Обозначение калибра-пробки	Применяемость	$D_{номин}$	L	B	l	Масса в кг
8141-0026		112	50	10	35	0,44	8141-0040		180	60	10	42	0,85
8141-0027		115				0,45	8141-0041		185				0,87
8141-0028		120				0,47	8141-0042		190				0,89
8141-0029		125				0,49	8141-0043		195				0,92
8141-0030		130				0,51	8141-0044		200				0,94
8141-0031		135				0,53	8141-0045		205				0,96
8141-0032		140				0,55	8141-0046		210				0,99
8141-0033		145				0,57	8141-0047		215				1,01
8141-0034		150				0,59	8141-0048		220				1,04
8141-0035		155	60		42	0,73	8141-0049		225				1,06
8141-0036		160				0,75	8141-0050		230				1,08
8141-0037		165				0,78	8141-0051		240				1,13
8141-0038		170				0,80	8141-0052		250				1,18
8141-0039		175				0,82							

Пример условного обозначения гладкого одностороннего листового калибра-пробки $D_{номин.}$=60 мм для контроля отверстия с полем допуска $H11$:

Калибр-пробка 8141—0004 H11 ГОСТ 14826—69

То же, для контроля отверстия с полем допуска A_4:

Калибр-пробка 8141—0004 A_4 ГОСТ 14826—69

То же, для приемного гладкого одностороннего листового калибра-пробки П-ПР:

Калибр-пробка 8141—0004 A_4 П-ПР ГОСТ 14826—69

(Измененная редакция, Изм. № 2, 3).

1.2. Пробки промежуточных размеров D изготовлять по размерам ближайшей большей пробки.

1.3. Исполнительные размеры D калибров-пробок с допусками по ЕСДП СЭВ определяются по ГОСТ 21401—75, то же для калибров-пробок с допусками по системе ОСТ, в зависимости от класса точности, — по ОСТ 1205, ОСТ 1209, ОСТ 1215, ОСТ 1219, ОСТ 1220, ОСТ НКМ 1221.

(Измененная редакция, Изм. № 3).

1.4. Шероховатость измерительной поверхности A и поверхностей центровых отверстий — по ГОСТ 2015—84.

(Измененная редакция, Изм. № 2).

1.5. Центровые отверстия — по ГОСТ 14034—74.

1.6. Покрытие нерабочих поверхностей — Хим. Окс. прм по ГОСТ 9.073—77 *.

1.7. Технические требования и маркировка — по ГОСТ 2015—84.

(Измененная редакция, Изм. № 3).

1.8. **(Исключен, Изм. № 3).**

---

* С 01.01.87 вводится в действие ГОСТ 9.306—85.

ГОСТ 14827—69 Нутромеры ·роходные сферические диаметром свыше 100 до 360 мм. Конструкция азмеры

Изм..нение № 1

Пункт 2.1. Чертеж 2. Заменено обозначение шероховатости:

(Продолжение см. стр. 126)

▽7 остальное на .

Срок введения изменения № 1 01.05.74.

(Пост. № 775 04.04.74. Государственные стандарты СССР. Информ. указатель № 5 1974 г.).

gost.e-ecolog.ru