УДК 621.753.3 : 006.354

Группа Г28

8136-0200

ГОСУДАРСТВЕННЫЙ СТАНДАРТ СОЮЗА ССР

КАЛИБРЫ-ПРОБКИ ГЛАДКИЕ НЕПРОХОДНЫЕ С НЕПОЛНЫМИ НАСАДКАМИ ДИАМЕТРОМ ОТ 50 ДО 100 ММ.

Конструкция и размеры

No-go plain plug gauges with headpieces of not full-form with diameter from 50 to 100 mm. Design and dimensions

ГОСТ 14819—69*

Взамен МН 4130—62

ОКП 39 3112

Постановлением Комитета стандартов, мер и измерительных приборов при Совете Министров СССР от 7 июля 1969 г. № 771 срок введения установлен с 01.01.71

Проверен в 1983 г.

Несоблюдение стандарта преследуется по закону

Настоящий стандарт распространяется на гладкие непроходные калибры-пробки, с неполными насадками, предназначенные для контроля отверстий по ЕСДП СЭВ 6—9-го квалитетов и с полями допусков по системе ОСТ 1—5-го классов.

(Измененная редакция, Изм. № 3).

1. КОНСТРУКЦИЯ И РАЗМЕРЫ ГЛАДКИХ НЕПРОХОДНЫХ КАЛИБРОВ-ПРОБОК С НЕПОЛНЫМИ НАСАДКАМИ

1.1. Конструкция и размеры гладких непроходных калибров-пробок с неполными насадками должны соответствовать указанным на черт. 1 и в табл. 1.

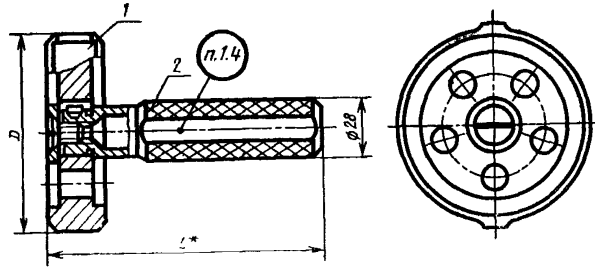

* Размер для справок.

Черт. 1

Издание официальное

Перепечатка воспрещена

** Переиздание (апрель 1985 г.) с Изменениями № 2, 3, утвержденными в феврале 1978 г., феврале 1984 г. (ИУС 1—79, 6—84).*

gost.e-ecolog.ru

Размеры в мм Таблица 1

Обозначение калибра-пробки	Применяемость	$D_{номин}$	L	Масса в кг	Дет. 1. Насадка НЕ	Дет. 2. Ручка ГОСТ 14749—69
					Количество	
					1	1
					Обозначение детали	
8136-0201		52	137	0,54	8136-0201/001	8055-0024
8136-0222		53		0,56	8136-0222/001	
8136-0202		55		0,58	8136-0202/001	
8136-0223		56		0,59	8136-0223/001	
8136-0203		58		0,63	8136-0203/001	
8136-0204		60		0,64	8136-0204/001	
8136-0205		62		0,65	8136-0205/001	
8136-0206		63		0,67	8136-0206/001	
8136 0207		65		0,70	8136-0207/001	
8136-0224		67		0,72	8136-0224/001	
8136 0209		70		0,78	8136-0209/001	
8136-0225		71	141	0,82	8136-0225/001	8055-0025
8136 0210		72		0,91	8136-0210/001	
8136 0211		75		0,98	8136-0211/001	
8136-0212		78		1,03	8136-0212/001	
8136-0213		80		1,08	8136-0213/001	
8136 0214		82		1,09	8136-0214/001	
8136-0215		85		1,18	8136-0215/001	
8136-0216		88		1,17	8136-0216/001	
8136-0217		90		1,23	8136-0217/001	
8136-0218		92		1,23	8136-0218/001	
8136-0219		95		1,30	8136-0219/001	
8136-0220		98		1,33	8136-0220/001	
8136-0221		100		1,39	8136-0221/001	

Пример условного обозначения гладкого непроходного калибра-пробки с неполной насадкой $D_{номин} = 60$ мм для контроля отверстия с полем допуска *H7*:

Калибр-пробка 8136—0204 H7 14819—69

То же, для контроля отверстия с полем допуска *A*:

Калибр-пробка 8136—0204/001 А ГОСТ 14819—69.

(Измененная редакция, Изм. № 2, 3).

1 2. Пробки промежуточных размеров *D* изготовлять по размерам ближайшей большей пробки.

1.3. Технические требования и маркировка — по ГОСТ 2015—84.
(Измененная редакция, Изм. № 3).
1.4. **(Исключен, Изм. № 3).**

2. КОНСТРУКЦИЯ И РАЗМЕРЫ НАСАДКИ НЕ (деталь 1)

2.1. Конструкция и размеры насадки НЕ должны соответствовать указанным на черт. 2 и в табл. 2.

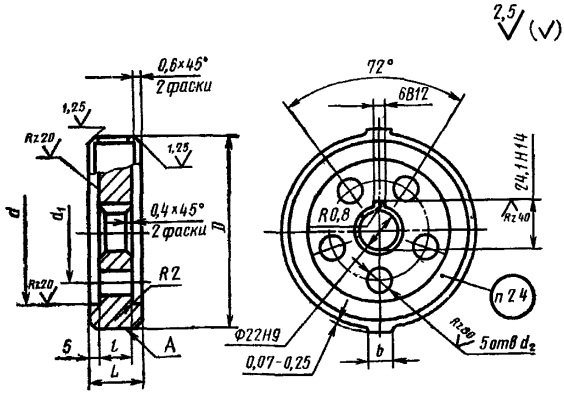

Черт. 2

Таблица 2

Размеры в мм

Обозначение насадки НЕ	$D_{номин}$	L	d	d_1	d_2	l	b	Масса в кг
8136-0201/001	52	22	36	—	—	12	10	0,25
8136-0222/001	53							0,27
8136-0202/001	55							0,29
8136-0223/001	56		40					0,31
8136-0203/001	58							0,34
8136-0204/001	60							0,35
8136-0205/001	62		45					0,36
8136-0206/001	63							0,38
8136-0207/001	65							0,41

Продолжение табл. 2

Размеры в мм

Обозначение насадки НЕ	$D_{номин}$	L	d	d_1	d_2	l	b	Масса в кг
8136-0224/001	67	22	48			12	10	0,45
8136-0209/001	70							0,48
8136-0225/001	71	26	52	—	—	16	12	0,50
8136-0210/001	72							0,61
8136-0211/001	75							0,68
8136-0212/001	78		55					0,74
8136-0213/001	80							0,79
8136-0214/001	82		60					0,81
8136-0215/001	85							0,89
8136-0216/001	88		65	47	10			0,88
8136-0217/001	90							0,94
8136-0218/001	92		70	50	12			0,94
8136-0219/001	95							1,03
8136-0220/001	98		75	52	15			1,04
8136-0221/001	100							1,10

Пример условного обозначения непроходной насадки НЕ $D_{номин.}$=60 мм для контроля отверстия с полем допуска по *H7*:

Насадка 8136-0204/001 H7 ГОСТ 14819—69

(Измененная редакция, Изм. № 2).

2.2. Исполнительные размеры *D* калибров-пробок с допусками по ЕСДП СЭВ определяются по ГОСТ 21401—75, то же для калибров-пробок с допусками по системе ОСТ, в зависимости от класса точности, — по ОСТ 1202, ОСТ 1204, ОСТ 1205, ОСТ 1207, ОСТ 1208, ОСТ 1209, ОСТ 1213, ОСТ 1215.

(Измененная редакция, Изм. № 3).

2.3. Шероховатость измерительной поверхности *A* — по ГОСТ 2015—84.

2.4. Маркировать — по ГОСТ 2015—84.

(Измененная редакция, Изм. № 3).

ГОСТ 14819—69 Пробки непроходные с неполными насадками диаметром свыше 50 до 100 мм. Конструкция и размеры

Изменение № 1

Пункт 1 1 Чертеж 1 Заменен размер
L на L^*

Пункт 1 1 Чертеж 1 дополнен сноской
«* Размер для справок»

Пункт 2 1 Чертеж 2 Вид слева Исключено обозначение шероховатости ∇ 7

Пункт 2 1 Чертеж 2 Заменено обозначение шероховатости

(Продолжение см стр 122)

(Продолжение изменения к ГОСТ 14819—69)

для размера 5 отв. d_2— ▽4 на $\sqrt{20}$

▽4 на $\sqrt{10}$

▽6 остальное на $\sqrt{2,5}$ ($\sqrt{}$)

▽7 на $\sqrt{1,25}$

Срок введения изменения № 1 01.05.74.

(Пост. № 775 04.04.74. Государственные стандарты СССР. Информ. указатель № 5 1974 г.).

gost.e-ecolog.ru