МЕЖГОСУДАРСТВЕННЫЙ СТАНДАРТ

ПРИХВАТЫ ПЕРЕДВИЖНЫЕ ФАСОННЫЕ

КОНСТРУКЦИЯ

Издание официальное

БЗ 4—2004

ИПК ИЗДАТЕЛЬСТВО СТАНДАРТОВ
Москва

gost.e-ecolog.ru

УДК 621.9-229.312:006.354

Группа Г27
7011-0570

М Е Ж Г О С У Д А Р С Т В Е Н Н Ы Й С Т А Н Д А Р Т

ПРИХВАТЫ ПЕРЕДВИЖНЫЕ ФАСОННЫЕ

Конструкция

ГОСТ
14732—69

Взамен МН 383—60

Sliding swing clamps shaped.
Design

МКС 25.060.20

Постановлением Комитета стандартов, мер и измерительных приборов при Совете Министров СССР от 13 июня 1969 г. № 680 дата введения установлена

01.07.70

Ограничение срока действия снято Постановлением Госстандарта СССР от 20.04.89 № 1028

Настоящий стандарт распространяется на передвижные фасонные прихваты, предназначенные для станочных приспособлений.

1. Конструкция и размеры прихватов должны соответствовать указанным на чертеже и в таблице.

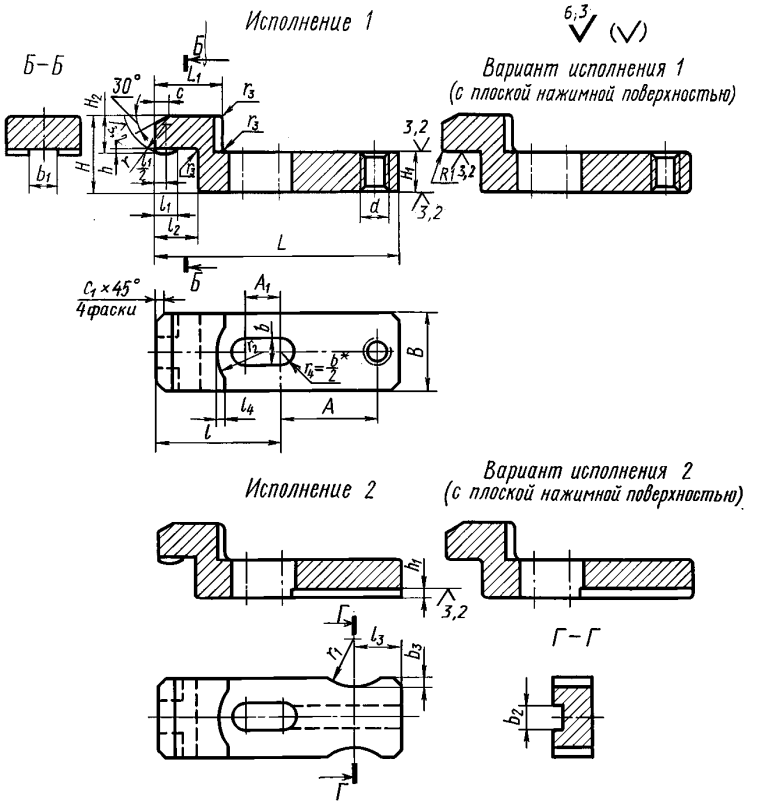

* Размер для справок.

Издание официальное

Перепечатка воспрещена

Издание (январь 2005 г.) с Изменениями № 1, 2, утвержденными в июне 1980 г., апреле 1989 г. (ИУС 9—80, 7—89).

© ИПК Издательство стандартов, 2005

Размеры в мм

Обозначение прихватов	Применяемость	Исполнение	Под стержень диаметром	L	B	H	H_1	H_2	L_1	A ±0,5	A_1	b	b_1	b_2	b_3	d	l	l_1	l_2	l_3	l_4	h	h_1	c	c_1	r	r_1	r_2	r_3	Масса, кг ≈
7011-0571		1	6	63	20	20	10	10	18	25	8	7	8	—	—	M6	32	6	10	—	2	1,6	—	4	2	10	—	12,5	1,6	0,098
7011-0572		2								—				6	2,5	—				12			2,5				12,5			0,092
7011-0573		1	8	80	25	25	12		22	32	12	10	10	—	—	M8	40		12	—	4		—	6	3		—			0,175
7011-0574		2								—				8	2,5	—				16			3,0				16,0			0,161
7011-0575		1	10	100	32	32	16	14	28	40	16	12	12	—	—	M8	50	8	16	—	6		—	8			—	16,0	2,5	0,374
7011-0576		2								—				10	2,5	—				16			4,0				16,0			0,356
7011-0577		1	12	125	40	40	20	16	36	50	20	14	16	—	—	M10	63	10	20	—	8	2,0	—	10	4	16	—			0,735
7011-0578		2								—				12	4,0	—				20			5,0				20,0			0,708
7011-0579		1	16	160	50	50	25	20	45	67	32	18	20	—	—	M12	80	12	25	—	14		—	12			—	20,0	4,0	1,279
7011-0580		2								—				14	4,0	—				20			5,0				20,0			1,205
7011-0581		1	20	200	63	63	32	28	56	85	36	22	25	—	—	M16	100	16	32	—	16	2,5	—		5	20	—	25,0		1,895
7011-0582																Tr 16 × 4														1,899
7011-0583		2								—				18	4,0	—				25			6,0				25,0			1,807
7011-0584		1	24	250	80	80	40	32	70	110	40	26	32	—	—	M20	120	20	40	—	20		—	16		25	—	31,5		5,672
7011-0585																Tr 20 × 4														5,676
7011-0586		2								—				22	6,0	—				32			8,0				25,0			5,522
7011-0587		1	30	280	90	100		40	80	120	50	32	40	—	—	M24	140			—	25		—	20	6		—	40,0	6,0	7,367
7011-0588																Tr 26 × 5														7,411
7011-0589		2								—				88	6,0	—				32			10,0				25,0			7,153
7011-0590			36	320	100	110	50	50	90		63	38	45	32			160		50											11,452

Пример условного обозначения фасонного передвижного прихвата исполнения 1, под стержень диаметром 20 мм размером d = М16—6*H*:

Прихват 7011-0581 ГОСТ 14732—69

То же, варианта прихвата исполнения 1:

Прихват 7011-0581 В ГОСТ 14732—69

(Измененная редакция, Изм. № 1, 2).

2. Материал — сталь марки 45 по ГОСТ 1050—88. Допускается замена на сталь других марок с механическими свойствами не ниже, чем у стали марки 45.

3. Твердость — 40 ... 45 HRC.

4. Неуказанные предельные отклонения размеров: H14, h14, $\pm \frac{t_2}{2}$.

5. Резьба метрическая — по ГОСТ 24705—81. Поле допуска резьбы — 6H по ГОСТ 16093—81. Резьба трапецеидальная — по ГОСТ 24738—81. Поле допуска резьбы — 8H по ГОСТ 9562—81.

4, 5. **(Измененная редакция, Изм. № 2).**

6. Размеры фасок для резьбы — по ГОСТ 10549—80.

7. **(Исключен, Изм. № 1).**

8. Покрытие — Хим. Окс. прм (обозначение покрытия — по ГОСТ 9.306—85). По соглашению с потребителем допускается применение других видов защитных покрытий.

9. Маркировать: наименование изделия, его обозначение, обозначение настоящего стандарта и товарный знак предприятия-изготовителя. Маркировку нанести на тару или упаковку для партии прихватов одного типоразмера.

10. Пример применения передвижных фасонных прихватов указан в приложении.

(Введен дополнительно, Изм. № 2).

ПРИЛОЖЕНИЕ
Справочное

ПРИМЕР ПРИМЕНЕНИЯ ПЕРЕДВИЖНЫХ ФАСОННЫХ ПРИХВАТОВ

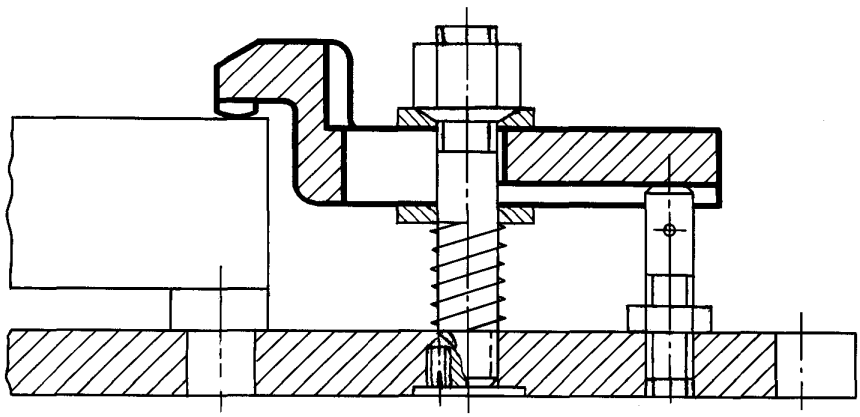

Редактор *Р.Г. Говердовская*
Технический редактор *Л.А. Гусева*
Корректор *В.И. Варенцова*
Компьютерная верстка *Л.А. Круговой*

Изд. лиц. № 02354 от 14.07.2000. Сдано в набор 28.02.2005. Подписано в печать 28.03.2005. Усл. печ. л. 0,93.
Уч.-изд. л. 0,40. Тираж 188 экз. С 783. Зак. 180.

ИПК Издательство стандартов, 107076 Москва, Колодезный пер., 14.
gost.e-ecolog.ru e-mail: gost.e-ecolog.ru
Набрано в Издательстве на ПЭВМ
Отпечатано в филиале ИПК Издательство стандартов — тип. «Московский печатник», 105062 Москва, Лялин пер., 6.
Плр № 080102

gost.e-ecolog.ru