УДК 621.882.6:621.9-229:006.354

Группа Г27
7002-0640

ГОСУДАРСТВЕННЫЙ СТАНДАРТ СОЮЗА ССР

БОЛТЫ ОТКИДНЫЕ С ТРАПЕЦЕИДАЛЬНОЙ РЕЗЬБОЙ

Конструкция и размеры

ГОСТ 14725—69*

Swing bolts with trapezoidal thread.
Construction and dimensions

Постановлением Комитета стандартов, мер и измерительных приборов при Совете Министров СССР от 13 июня 1969 г. № 680 срок введения установлен
с 01.07.70

Проверен в 1980 г. Срок действия ограничен **до 01.01.90**

Несоблюдение стандарта преследуется по закону

Настоящий стандарт распространяется на откидные болты с трапецеидальной резьбой, предназначенные для станочных приспособлений.

1. Конструкция и размеры болтов должны соответствовать указанным на чертеже и в таблице.

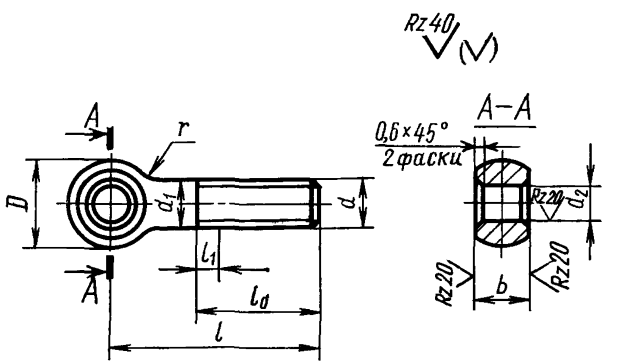

Издание официальное **Перепечатка воспрещена**

* *Переиздание (сентябрь 1985 г.) с Изменением № 1, утвержденным в июне 1980 г. (ИУС № 9 1980 г.)*

gost.e-ecolog.ru

Размеры в мм

Обозначение болтов	Применяемость	d кл. 3	l Номин.	l Пред. откл.	D	d_1	d_2 (пред. откл. по D11)	b (пред. откл. по d11)	l_0	Длина сбега l_1, не более	r	Δ^*	Масса, кг ≈
7002-0641		Трап. 16×4	70	±1,8	28	16	12	18	50	8	6	0,5	0,129
7002-0642			80										0,145
7002-0643			90										0,160
7002-0644			100										0,176
7002-0645			110										0,192
7002-0646			125										0,216
7002-0647			140	±2,0									0,239
7002-0648			160										0,271
7002-0649			180										0,303
7002-0650			200										0,334
7002-0651		Трап. 20×4	90	±1,8	34	20	16	22				0,6	0,262
7002-0652			100										0,286
7002-0653			110										0,311
7002-0654			125										0,348
7002-0655			140	±2,0					60				0,385
7002-0656			160										0,430
7002-0657			180										0,470
7002-0658			200										0,529
7002-0659			220	±2,5									0,578
7002-0660			250										0,652

Продолжение

Размеры в мм

Обозначение болтов	Применяемость	d кл. 3	l		D	d_1	d_2 (пред. откл. по D11)	b (пред. откл. по d11)	l_0	Длина сбега l_1, не более	r	Δ*	Масса, кг ≈
			Номин.	Пред. откл.									
7002-0661		Трап. 24×5	100	±1,8	42	24	20	25	60	10	10	0,7	0,416
7002-0662			110										0,451
7002-0663			125										0,505
7002-0664			140	±2,0									0,558
7002-0665			160										0,622
7002-0666			180										0,693
7002-0667			200										0,765
7002-0668			220	±2,5					70				0,836
7002-0669			250										0,942
7002-0670			280										1,049
7002-0671		Трап. 30×6	125	±1,8	52	30	25	32	80	12		0,8	0,834
7002-0672			140	±2,0									0,917
7002-0673			160										1,018
7002-0674			180										1,130
7002-0675			200										1,240
7002-0676			220	±2,5									1,350
7002-0677			250										1,517
7002-0678			280										1,683
7002-0679			320	±3,0									1,905

* Допускаемое смещение оси головки относительно оси стержня.

Пример условного обозначения откидного болта с трапецеидальной резьбой, размерами d=Трап. 16×4, l=70 мм:

Болт 7002—0641 ГОСТ 14725—69

(Измененная редакция, Изм. № 1).

2. Материал — сталь марки 45 по ГОСТ 1050—74. Допускается замена на сталь других марок с механическими свойствами не ниже, чем у стали марки 45.

3. Твердость — 34,5 . . . 39,5 $HRC_э$.

4. Неуказанные предельные отклонения размеров: валов — h14, остальных — $\pm\frac{IT14}{2}$.

(Измененная редакция, Изм. № 1).

5. Допуск перпендикулярности оси отверстия головки к оси стержня болта — по 12-й степени точности ГОСТ 24643—81.

6. Резьба — трапецеидальная по ГОСТ 9484—81. Предельные отклонения резьбы — по ГОСТ 9562—81.

(Измененная редакция, Изм. № 1).

7. Размеры фасок для резьбы — по ГОСТ 10549—80.

8. **(Отменен, Изм. № 1).**

9. Покрытие — Хим. Окс. прм (обозначение покрытия — по ГОСТ 9.073—77). По соглашению с потребителем допускается применение других видов защитных покрытий.

10. Остальные технические требования — по ГОСТ 1759—70.

11. Маркировать: наименование изделия, его обозначение, обозначение настоящего стандарта и товарный знак предприятия-изготовителя. Маркировку нанести на тару или упаковку для партии болтов одного типоразмера.

Изменение № 2 ГОСТ 14725—69 Болты откидные с трапецеидальной резьбой. Конструкция и размеры

Утверждено и введено в действие Постановлением Государственного комитета СССР по стандартам от 20.04.89 № 1022

Дата введения 01.01.90

Наименование стандарта. Исключить слова: **«и размеры»**, «and dimensions».

Пункт 1. Чертеж. Заменить параметры шероховатости: *Rz* 40 на *Ra* 6,3; *Rz* 20 на *Ra* 3,2.

Таблица. Графа «*d* кл. 3». Исключить слова: «кл. 3»;

графа *d* и пример условного обозначения. Заменить слово: «Трап.» на «Tr».

(Продолжение см. с. 122)

(Продолжение изменения к ГОСТ 14725—69)

Пункт 2. Заменить ссылку: ГОСТ 1050—74 на ГОСТ 1050—88.

Пункт 4. Заменить слова: «валов — h14, остальных — $\pm\frac{IT14}{2}$» на «h14, $\pm\frac{t_2}{2}$».

Пункт 6 изложить в новой редакции: «6. Резьба трапецеидальная — по ГОСТ 24738—81. Поле допуска резьбы — 8е по ГОСТ 9562—81».

Пункт 9. Заменить ссылку: ГОСТ 9.073—77 на ГОСТ 9.306—85.

Пункт 10. Заменить ссылку: ГОСТ 1759—70 на ГОСТ 1759.0—87.

(ИУС № 7 1989 г.)

gost.e-ecolog.ru