УДК 621.983.5.073-219.2:006.354

Группа Г22

ГОСУДАРСТВЕННЫЙ СТАНДАРТ СОЮЗА ССР

# Штампы для листовой штамповки
# СЕПАРАТОРЫ ДЛЯ ШАРИКОВЫХ НАПРАВЛЯЮЩИХ УЗЛОВ
## Конструкция и размеры

Sheet stamping dies.
Retainers for guide ball assemblies.
Design and dimensions

ОКП 39 6330

**ГОСТ 14678—83**

**(СТ СЭВ 3328—81)**

**Взамен ГОСТ 14678—80**

**Постановлением Государственного комитета СССР по стандартам от 22 сентября 1983 г. № 4501 срок введения установлен**

**с 01.07.84**

**Несоблюдение стандарта преследуется по закону**

1. Стандарт полностью соответствует СТ СЭВ 3328—81.
2. Конструкция и размеры сепараторов должны соответствовать указанным на черт. 1 и в табл. 1.

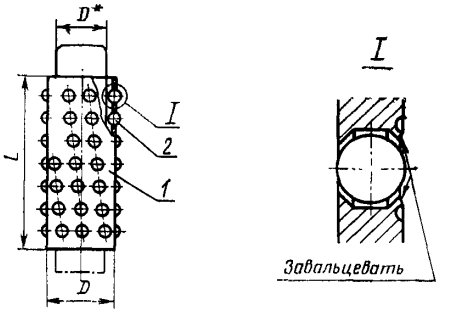


* Размер для справок.

Черт. 1

Издание официальное ★

Перепечатка воспрещена



gost.e-ecolog.ru

Таблица 1

Размеры, мм

| Обозначение сепаратора | Применяемость | Диаметр колонки $D$ | $D_1$ | $L$ | Масса, кг, не более | Поз 1 Корпус сепаратора Кол. 1 | Поз 2 Шарик по ГОСТ 3722—81 | |
|---|---|---|---|---|---|---|---|---|
| | | | | | | Обозначения | | Кол. |
| 1032-3321 | | 14 | 19,4 | 26 | 0,02 | 1032-3321/001 | | 48 |
| 1032-3322 | | | | 56 | 0,05 | 1032-3322/001 | | 108 |
| 1032-3323 | | 16 | 21,4 | 26 | 0,02 | 1032-3323/001 | | 48 |
| 1032-3324 | | | | 56 | 0,06 | 1032-3324/001 | | 108 |
| 1032-3325 | | 18 | 23,4 | 26 | 0,03 | 1032-3325/001 | | 48 |
| 1032-3326 | | | | 56 | 0,07 | 1032-3326/001 | | 108 |
| 1032-3327 | | | | 71 | 0,08 | 1032-3327/001 | | 132 |
| 1032-3328 | | 20 | 25,4 | 26 | 0,03 | 1032-3328/001 | | 48 |
| 1032-3329 | | | | 56 | 0,07 | 1032-3329/001 | | 108 |
| 1032-3331 | | | | 71 | 0,09 | 1032-3331/001 | | 132 |
| 1032-3332 | | 22 | 27,4 | 26 | 0,03 | 1032-3332/001 | | 48 |
| 1032-3333 | | | | 56 | 0,07 | 1032-3333/001 | | 108 |
| 1032-3334 | | | | 71 | 0,11 | 1032-3334/001 | | 132 |
| 1032-3335 | | | | 90 | 0,17 | 1032-3335/001 | $H$ 3—20 | 168 |
| 1032-3336 | | 25 | 30,4 | 26 | 0,04 | 1032-3336/001 | | 48 |
| 1032-3337 | | | | 56 | 0,09 | 1032-3337/001 | | 108 |
| 1032-3338 | | | | 71 | 0,11 | 1032-3338/001 | | 132 |
| 1032-3339 | | | | 90 | 0,15 | 1032-3339/001 | | 168 |
| 1032-3341 | | 28 | 33,4 | 26 | 0,04 | 1032-3341/001 | | 48 |
| 1032-3342 | | | | 32 | 0,06 | 1032-3342/001 | | 60 |
| 1032-3343 | | | | 40 | 0,08 | 1032-3343/001 | | 72 |
| 1032-3344 | | | | 71 | 0,13 | 1032-3344/001 | | 132 |
| 1032-3345 | | | | 90 | 0,16 | 1032-3345/001 | | 168 |
| 1032-3346 | | 32 | 37,4 | 26 | 0,05 | 1032-3346/001 | | 48 |
| 1032-3347 | | | | 32 | 0,07 | 1032-3347/001 | | 60 |
| 1032-3348 | | | | 40 | 0,09 | 1032-3348/001 | | 72 |
| 1032-3349 | | | | 71 | 0,14 | 1032-3349/001 | | 132 |
| 1032-3351 | | | | 90 | 0,19 | 1032-3351/001 | | 168 |
| 1032-3352 | | 36 | 43,3 | 40 | 0,12 | 1032-3352/001 | | 75 |
| 1032-3353 | | | | 71 | 0,21 | 1032-3353/001 | | 150 |
| 1032-3354 | | | | 90 | 0,27 | 1032-3354/001 | | 180 |
| 1032-3355 | | | | 100 | 0,30 | 1032-3355/001 | | 195 |
| 1032-3356 | | | | 110 | 0,33 | 1032-3356/001 | | 225 |
| 1032-3357 | | 40 | 47,3 | 40 | 0,14 | 1032-3357/001 | $H$ 4—20 | 75 |
| 1032-3358 | | | | 71 | 0,24 | 1032-3358/001 | | 150 |
| 1032-3359 | | | | 90 | 0,30 | 1032-3359/001 | | 180 |
| 1032-3361 | | | | 100 | 0,32 | 1032-3361/001 | | 195 |
| 1032-3362 | | | | 110 | 0,37 | 1032-3362/001 | | 225 |

*Продолжение табл. 1*

Размеры, мм

| Обозначение сепаратора | Применяемость | Диаметр колонки $D$ | $D_1$ | $L$ | Масса, кг, не более | Поз 1 Корпус сепаратора Кол. 1 | Поз 2 Шарик по ГОСТ 3722—81 | |
|---|---|---|---|---|---|---|---|---|
| | | | | | | Обозначения | | Кол. |
| 1032-3363 | | 45 | 52,2 | 40 | 0,15 | 1032-3363/001 | *H*4—20 | 75 |
| 1032-3364 | | | | 50 | 0,18 | 1032-3364/001 | | 105 |
| 1032-3365 | | | | 71 | 0,25 | 1032-3365/001 | | 150 |
| 1032-3366 | | | | 90 | 0,32 | 1032-3366/001 | | 180 |
| 1032-3367 | | | | 100 | 0,40 | 1032-3367/001 | | 195 |
| 1032-3368 | | | | 110 | 0,41 | 1032-3368/001 | | 225 |
| 1032-3369 | | | | 120 | 0,42 | 1032-3369/001 | | 240 |
| 1032-3371 | | 50 | 57,2 | 40 | 0,16 | 1032-3371/001 | | 75 |
| 1032-3372 | | | | 50 | 0,20 | 1032-3372/001 | | 105 |
| 1032-3373 | | | | 71 | 0,28 | 1032-3373/001 | | 150 |
| 1032-3374 | | | | 90 | 0,36 | 1032-3374/001 | | 180 |
| 1032-3375 | | | | 100 | 0,40 | 1032-3375/001 | | 195 |
| 1032-3376 | | | | 110 | 0,43 | 1032 3376/001 | | 225 |
| 1032-3377 | | | | 120 | 0,47 | 1032-3377/001 | | 240 |
| 1032-3378 | | 56 | 65,2 | 63 | 0,34 | 1032-3378/001 | *H*5—20 | 126 |
| 1032-3379 | | | | 110 | 0,59 | 1032-3379/001 | | 234 |
| 1032-3381 | | | | 120 | 0,66 | 1032 3381/001 | | 252 |
| 1032-3382 | | | | 140 | 0,76 | 1032-3382/001 | | 306 |
| 1032-3383 | | 63 | 72,2 | 63 | 0,39 | 1032-3383/001 | | 126 |
| 1032-3384 | | | | 110 | 0,67 | 1032-3384/001 | | 234 |
| 1032-3385 | | | | 120 | 0,74 | 1032-3385/001 | | 252 |
| 1032-3386 | | | | 140 | 0,85 | 1032-3386/001 | | 306 |

Пример условного обозначения сепаратора с размером $L=26$ мм для направляющего узла с диаметром колонки $D=14$ мм:

*Сепаратор 1032-3321 ГОСТ 14678—83*

3. Сепаратор должен собираться с шариками из одной партии.
4. Шарики в сепараторе должны свободно вращаться и не выпадать.
5. Технические условия — по ГОСТ 13130—83.
6. Маркировать для партии на бирке: условное обозначение без наименования и товарный знак предприятия-изготовителя.
7. Конструкция и размеры корпуса сепаратора должны соответствовать указанным на черт. 2 и в табл. 2.

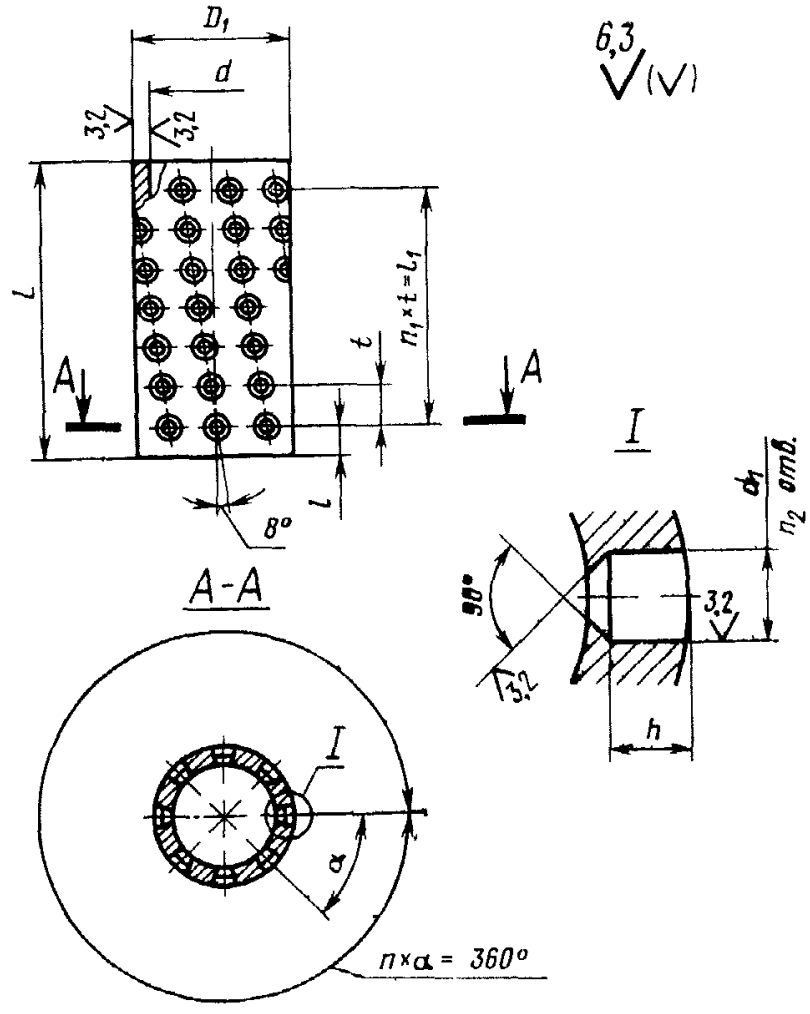


Черт. 2

Таблица 2

Размеры, мм

| Обозначение корпуса сепаратора | Диаметр колонки $D$ | $D_1$ (поле допуска h8) | $d$ (поле допуска H8) | $d_1$ (поле допуска H11) | $L$ | $l$ | $l_1$ | $t$ | $h$ | $n$ | $n_1$ | $n_2$ | $\alpha$ | Масса, кг, не более |
|---|---|---|---|---|---|---|---|---|---|---|---|---|---|---|
| 1032-3321/001 | 14 | 19,4 | 14,6 | 3,1 | 26 | 4,0 | 18 | 6 | 1,8 | 12 | 3 | 48 | 30° | 0,02 |
| 1032-3322/001 | | | | | 56 | | 48 | | | | 8 | 108 | | 0,05 |
| 1032-3323/001 | 16 | 21,4 | 16,6 | | 26 | | 18 | | | | 3 | 48 | | 0,03 |
| 1032-3324/001 | | | | | 56 | | 48 | | | | 8 | 108 | | 0,06 |
| 1032-3325/001 | 18 | 23,4 | 18,6 | | 26 | | 18 | | | | 3 | 48 | | 0,03 |
| 1032-3326/001 | | | | | 56 | | 48 | | | | 8 | 108 | | 0,06 |
| 1032-3327/001 | | | | | 71 | 5,5 | 60 | | | | 10 | 132 | | 0,09 |
| 1032-3328/001 | 20 | 25,4 | 20,6 | | 26 | 4,0 | 18 | | | | 3 | 48 | | 0,03 |
| 1032-3329/001 | | | | | 56 | | 48 | | | | 8 | 108 | | 0,06 |
| 1032-3331/001 | | | | | 71 | 5,5 | 60 | | | | 10 | 132 | | 0,09 |
| 1032-3332/001 | 22 | 27,4 | 22,6 | | 26 | 4,0 | 18 | | | | 3 | 48 | | 0,03 |
| 1032-3333/001 | | | | | 56 | | 48 | | | | 8 | 108 | | 0,07 |
| 1032-3334/001 | | | | | 71 | 5,5 | 60 | | | | 10 | 132 | | 0,10 |
| 1032-3335/001 | | | | | 90 | 6,0 | 78 | | | | 13 | 168 | | 0,13 |
| 1032-3336/001 | 25 | 30,4 | 25,6 | | 26 | 4,0 | 18 | | | | 3 | 48 | | 0,04 |
| 1032-3337/001 | | | | | 56 | | 48 | | | | 8 | 108 | | 0,08 |
| 1032-3338/001 | | | | | 71 | 5,5 | 60 | | | | 10 | 132 | | 0,12 |
| 1032-3339/001 | | | | | 90 | 6,0 | 78 | | | | 13 | 168 | | 0,15 |
| 1032-3341/001 | 28 | 33,4 | 28,6 | | 26 | 4,0 | 18 | | | | 3 | 48 | | 0,04 |
| 1032-3342/001 | | | | | 32 | | 24 | | | | 4 | 60 | | 0,05 |
| 1032-3343/001 | | | | | 40 | 5,0 | 30 | | | | 5 | 72 | | 0,07 |
| 1032-3344/001 | | | | | 71 | 5,5 | 60 | | | | 10 | 132 | | 0,12 |
| 1032-3345/001 | | | | | 90 | 6,0 | 78 | | | | 13 | 168 | | 0,14 |
| 1032-3346/001 | 32 | 37,4 | 32,6 | | 26 | 4,0 | 18 | | | | 3 | 48 | | 0,05 |
| 1032-3347/001 | | | | | 32 | | 24 | | | | 4 | 60 | | 0,06 |
| 1032-3348/001 | | | | | 40 | 5,0 | 30 | | | | 5 | 72 | | 0,08 |
| 1032-3349/001 | | | | | 71 | 5,5 | 60 | | | | 10 | 132 | | 0,13 |
| 1032-3351/001 | | | | | 90 | 6,0 | 78 | | | | 13 | 168 | | 0,17 |
| 1032-3352/001 | 36 | 43,3 | 36,7 | 4,1 | 40 | 4,0 | 28 | 7 | 2,4 | 15 | 4 | 75 | 24° | 0,11 |
| 1032-3353/001 | | | | | 71 | | 63 | | | | 9 | 150 | | 0,19 |
| 1032-3354/001 | | | | | 90 | 6,5 | 77 | | | | 11 | 180 | | 0,25 |
| 1032-3355/001 | | | | | 100 | 8,0 | 84 | | | | 12 | 195 | | 0,28 |
| 1032-3356/001 | | | | | 110 | 6,0 | 98 | | | | 14 | 225 | | 0,30 |
| 1032-3357/001 | 40 | 47,3 | 40,7 | | 40 | 4,0 | 28 | | | | 4 | 75 | | 0,13 |
| 1032-3358/001 | | | | | 71 | | 63 | | | | 9 | 150 | | 0,22 |
| 1032-3359/001 | | | | | 90 | 6,5 | 77 | | | | 11 | 180 | | 0,28 |
| 1032-3361/001 | | | | | 100 | 8,0 | 84 | | | | 12 | 195 | | 0,30 |
| 1032-3362/001 | | | | | 110 | 6,0 | 98 | | | | 14 | 225 | | 0,34 |
| 1032-3363/001 | 45 | 52,2 | 45,8 | | 40 | | 28 | | | | 4 | 75 | | 0,14 |

*Продолжение табл. 2*

Размеры, мм

| Обозначение корпуса сепаратора | Диаметр колонки $D$ | $D_1$ (поле допуска h8) | $d$ (поле допуска H8) | $d_1$ (поле допуска H11) | $L$ | $l$ | $l_1$ | $t$ | $h$ | $n$ | $n_1$ | $n_2$ | $\alpha$ | Масса, кг, не более |
|---|---|---|---|---|---|---|---|---|---|---|---|---|---|---|
| 1032-3364/001 | 45 | 52,2 | 45,8 | 4,1 | 50 | 4,0 | 42 | 7 | 2,4 | 15 | 6 | 105 | 24° | 0,17 |
| 1032-3365/001 | | | | | 71 | | 63 | | | | 9 | 150 | | 0,24 |
| 1032-3366/001 | | | | | 90 | 6,5 | 77 | | | | 11 | 180 | | 0,30 |
| 1032-3367/001 | | | | | 100 | 8,0 | 84 | | | | 12 | 195 | | 0,38 |
| 1032-3368/001 | | | | | 110 | 6,0 | 98 | | | | 14 | 225 | | 0,35 |
| 1032-3369/001 | | | | | 120 | 7,5 | 105 | | | | 15 | 240 | | 0,40 |
| 1032-3371/001 | 50 | 57,2 | 50,8 | | 40 | 6,0 | 28 | | | | 4 | 75 | | 0,15 |
| 1032-3372/001 | | | | | 50 | 4,0 | 42 | | | | 6 | 105 | | 0,19 |
| 1032-3373/001 | | | | | 71 | | 63 | | | | 9 | 150 | | 0,27 |
| 1032-3374/001 | | | | | 90 | 6,5 | 77 | | | | 11 | 180 | | 0,34 |
| 1032-3375/001 | | | | | 100 | 8,0 | 84 | | | | 12 | 195 | | 0,38 |
| 1032-3376/001 | | | | | 110 | 6,0 | 98 | | | | 14 | 225 | | 0,41 |
| 1032-3377/001 | | | | | 120 | 7,5 | 105 | | | | 15 | 240 | | 0,45 |
| 1032-3378/001 | 56 | 65,2 | 56,8 | 5,1 | 63 | | 48 | 8 | 3,2 | 18 | 6 | 126 | 20° | 0,33 |
| 1032-3379/001 | | | | | 110 | 7,0 | 96 | | | | 12 | 234 | | 0,57 |
| 1032-3381/001 | | | | 6,1 | 120 | 8,0 | 104 | | | | 13 | 252 | | 0,63 |
| 1032-3382/001 | | | | | 140 | 6,0 | 128 | | | | 16 | 306 | | 0,73 |
| 1032-3383/001 | 63 | 72,2 | 63,8 | | 63 | 7,5 | 48 | | | | 6 | 126 | | 0,38 |
| 1032-3384/001 | | | | | 110 | 7,0 | 96 | | | | 12 | 234 | | 0,65 |
| 1032-3385/001 | | | | | 120 | 8,0 | 104 | | | | 13 | 252 | | 0,72 |
| 1032-3386/001 | | | | | 140 | 6,0 | 128 | | | | 16 | 306 | | 0,83 |

Пример условного обозначения корпуса сепаратора размером $L$=26 мм для направляющего узла с диаметром колонки $D$=14 мм:

*Корпус сепаратора 1032-3321/001 ГОСТ 14678—83*

7. Материал — сталь марки 20 по ГОСТ 1050—74.

Допускается изготовление корпуса сепаратора из конструкционной стали с минимальным временным сопротивлением разрыву $R_m$ =380 МПа или из пластмассы и цветных сплавов.

## СОДЕРЖАНИЕ


| | | |
|---|---|---|
| ГОСТ 14672—83 (СТ СЭВ 3325—81) | Штампы для листовой штамповки. Блоки штампов с диагональным расположением шариковых направляющих узлов. Конструкция и размеры . . . . . | 3 |
| ГОСТ 14673—83 (СТ СЭВ 3324—81) | Штампы для листовой штамповки. Блоки штампов с осевым расположением шариковых направляющих узлов. Конструкция и размеры . . . . . | 19 |
| ГОСТ 14674—83 (СТ СЭВ 3327—81) | Штампы для листовой штамповки. Блоки штампов с четырьмя шариковыми направляющими узлами. Конструкция и размеры . | 32 |
| ГОСТ 14676—83 (СТ СЭВ 3328—81) | Штампы для листовой штамповки. Узлы направляющие шариковые для штампов. Конструкция и размеры . . . . . | 40 |
| ГОСТ 14678—83 (СТ СЭВ 3328—81) | Штампы для листовой штамповки. Сепараторы для шариковых направляющих узлов. Конструкция и размеры . . . . . | 159 |



Редактор *А. Л. Владимиров*
Технический редактор *В. Н. Малькова*
Корректор *Н. Л. Шнайдер*

Сдано в наб. 20.10.83 Подп. к печ. 22.12.83 20,5 п. л. 18,43 уч.-изд. л. Тир. 30000 Цена 90 коп.

Ордена «Знак Почета» Издательство стандартов, 123840, Москва, ГСП, Новопресненский пер., 3.
Калужская типография стандартов, ул. Московская, 256. Зак 2868

**к ГОСТ 14678—83 Штампы для листовой штамповки. Сепараторы для шарнковых направляющих узлов. Конструкция и размеры**

| В каком месте | Напечатано | Должно быть |
|---|---|---|
| Пункт 7 Таблица 2. Графы | | |
| $D_1$ | h8 | h9 |
| $d$ | H8 | H9 |
| $d_1$ | 6,1 | 5,1 |

(ИУС № 10 1986 г.)

gost.e-ecolog.ru