УДК 621.983.5.073.061:006.354 Группа Г22

ГОСУДАРСТВЕННЫЙ СТАНДАРТ СОЮЗА ССР

Штампы для листовой штамповки ПЛИТЫ-ЗАГОТОВКИ ДЛЯ ШТАМПОВ С ЧЕТЫРЬМЯ НАПРАВЛЯЮЩИМИ УЗЛАМИ

Конструкция и размеры

Sheet stamping dies.
Plates-blanks for dies with four guide assemblies.
Design and dimensions

ГОСТ 14677—83

(СТ СЭВ 3327—81)

Взамен ГОСТ 14677—80

ОКП 39 6330

Постановлением Государственного комитета СССР по стандартам от 22 сентября 1983 г. № 4502 срок введения установлен с 01.07.84

Несоблюдение стандарта преследуется по закону

1. Настоящий стандарт распространяется на заготовки плит из чугунного и стального литья для штампов с четырьмя направляющими узлами.

Стандарт полностью соответствует СТ СЭВ 3327—81.

2. Заготовки плит для штампов с четырьмя направляющими узлами должны изготовляться двух исполнений:

1 — без приливов;

2 — с приливами.

3. Конструкция и размеры заготовок плит должны соответствовать указанным на черт. 1, 2 и в табл. 1, 2.

Исполнение 1

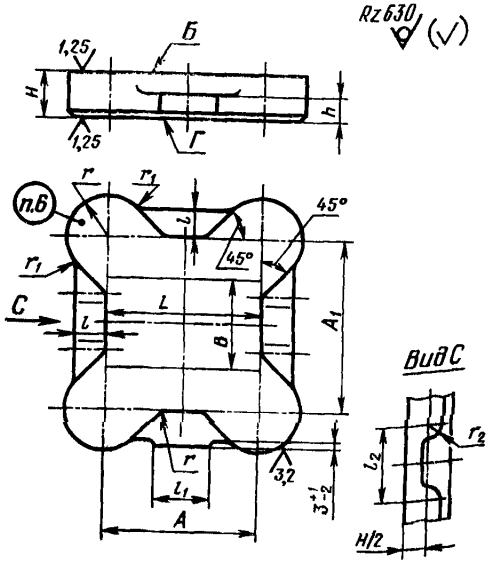

Черт. 1

Издание официальное ★

Перепечатка воспрещена

Переиздание. Март 1986 г.

gost.e-ecolog.ru

Таблица 1

Размеры, мм

Обозначение плиты исполнения 1	Применяемость	Размеры рабочей плоскости L	Размеры рабочей плоскости B	H	h	A	A_1	l	l_1	l_2	r	r_1	r_2	Масса, кг, не более
1022-4851		160	160	40	25	160	250	40	80	160	45	16	18	22,70
1022-4852				50									22	27,61
1022-4853				56									25	30,65
1022-4854		200		40		200							18	26,20
1022-4855				50									22	31,90
1022-4856				56									25	35,35
1022-4857		250		45		250	280				56	25	22	41,35
1022-4858				56									25	50,12
1022-4859				63										55,54
1022-4861		320		45		320							22	49,10
1022-4862				56									25	62,74
1022-4863				63										65,86
1022-4864		400		45		400							22	57,94
1022-4865				56									25	70,10
1022-4866				63										77,66
1022-4867		200	200	45	32	200	320	100	100	180	56	25	22	39,23
1022-4868				56									25	47,54
1022-4869				63										52,66
1022-4871		250		45		250							22	45,45
1022-4872				56									25	55,10
1022-4873				63										60,98
1022-4874		320		50		320							22	60,05
1022-4875				56									25	65,50
1022-4876				63										72,58
1022-4877		400		50		400				160	65	40	22	76,10
1022-4878				56									25	84,10
1022-4879				63										93,12
1022-4881		500		71		500							32	104,35
1022-4882				56									25	99,53
1022-4883			250	71			380	50					32	123,25
1022-4884		250		50		250				220			22	62,15
1022-4885				56									25	68,75
1022-4886				63										76,10
1022-4887				71									32	85,40
1022-4888		320		50		320							22	73,50
1022-4889				56									25	81,26
1022-4891				63										89,97
1022-4892				71									32	100,81

Продолжение табл. 1

Размеры, мм

Обозначение плиты исполнения 1	Применяемость	Размеры рабочей плоскости L	Размеры рабочей плоскости B	H	h	A	A_1	l	l_1	l_2	r	r_1	r_2	Масса, кг, не более
1022-4893		400	250	56	32	400	380	50	100	220	65	40	25	95,56
1022-4894				63										105,80
1022-4895				71									32	118,44
1022-4896				80										131,62
1022-4897		500		63		500							25	125,61
1022-4898				80									32	156,20
1022-4899		320	320	56		320	440			280			25	90,62
1022-4901				63										100,30
1022-4902				71									32	112,30
1022-4903				80										124,75
1022-4904		400		56		400	460			240	85	50	25	124,52
1022-4905				71									32	154,61
1022-4906				80										172,10
1022-4907				90									40	192,87
1022-4908		500		63		500							25	162,23
1022-4909				80									32	201,89
1022-4911				90									40	226,02
1022-4912		630		80		630							32	240,60
1022-4913				90									40	269,10
1022-4914		400	400	63	40	400	560		100	320			25	159,65
1022-4915				80									32	198,63
1022-4916				90									40	222,35
1022-4917		500		63		500							25	188,32
1022-4918				80									32	234,25
1022-4919				90									40	262,05
1022-4921		630		80		630							32	280,55
1022-4922				90									40	313,67
1022-4923		500	500	80		500	650			400			32	263,35
1022-4924				90									40	294,48
1022-4925		630				630	670	63			100	63		388,76
1022-4926				100										427,99
1022-4927		800		90		800								469,92
1022-4928				100										517,40
1022-4929		630	630	90		630	800			560				447,77
1022-4931				100										492,95
1022-4932		800				800								617,55
1022-4933				110	50									664,30
1022-4934		1000		100		1000								735,21
1022-4935				110										802,00

Пример условного обозначения плиты размерами L=160 мм, B=160 мм, H=40 мм, исполнения 1, из чугуна, повышенной точности:

Плита 1022-4851—16 ГОСТ 14677—83

То же, нормальной точности:

Плита 1022-4851—17 ГОСТ 14677—83

То же, из стали, повышенной точности:

Плита 1022-4851—26 ГОСТ 14677—83

То же, нормальной точности:

Плита 1022-4851—27 ГОСТ 14677—83

Исполнение 2

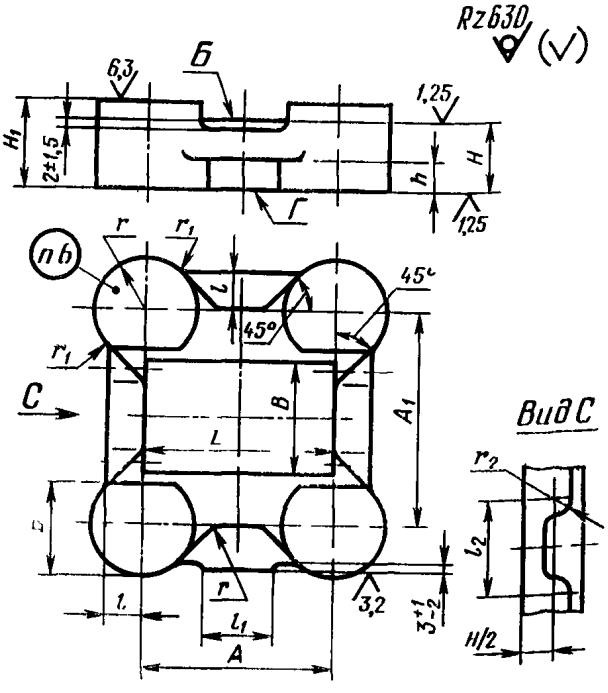

Черт 2

Таблица 2

Размеры, мм

Обозначение плиты исполнения 2	Применяемость	Размеры рабочей плоскости L	Размеры рабочей плоскости B	H	H_1	h	A	A_1	b	l	l_1	l_2	r	r_1	r_2	Масса, кг, не более
1022-4951		160	160	50	56	25	160	250	80	40	80	160	45	16	22	33,21
1022-4952		200					200				100				25	36,50
1022-4953		250				32	250	280	100				56	25		56,40
1022-4954		320					320									65,71
1022-4955		400					400					180				76,40
1022-4956		200	200				200	320								53,10
1022-4957		250					250									61,30
1022-4958		320					320									71,77
1022-4959		400					400		115	50		160	65	40		92,56
1022-4961		500					500									107,97
1022-4962		250	250				250	380				220				77,20
1022-4963		320					320									89,71

Продолжение табл. 2

Размеры, мм

Обозначение плиты исполнения 2	Применяемость	Размеры рабочей плоскости L	Размеры рабочей плоскости B	H	H_1	h	A	A_1	b	l	l_1	l_2	r	r_1	r_2	Масса, кг, не более
1022-4964		400	250	63	110	32	400	380	115	50	100	220	65	40	25	114,84
1022-4965		500					500									134,65
1022-4966		320	320				320	440				280				109,34
1022-4967		400		80	125	40	400	460	145			240	85	50	32	186,84
1022-4968		500					500									216,62
1022-4969		630					630									255,33
1022-4971		400	400				400	560				320				213,35
1022-4972		500					500									248,97
1022-4973		630					630									295,29
1022-4974		500	500				500	650				400				278,08
1022-4975		630		90			630	670								411,47
1022-4976		800					800									492,54
1022-4977		630	630	100	140	50	630	800	170	63		560	100	63	40	470,40
1022-4978		800					800									631,84
1022-4979		1000					1000									757,83

Пример условного обозначения плиты размерами $L=160$ мм, $B=160$ мм, исполнения 2, из чугуна повышенной точности:

Плита 1022-4951—16 ГОСТ 14677—83

То же, нормальной точности:

Плита 1022-4951—17 ГОСТ 14677—83

4. Материал плит исполнения 1 — чугун марки СЧ 25 по ГОСТ 1412—85 и сталь марки 30 Л по ГОСТ 977—75, для плит исполнения 2 — чугун марки СЧ 25 по ГОСТ 1412—85.

Допускается применение серого чугуна и литейной конструкционной стали с минимальным временным сопротивлением разрыву:

для чугуна $R_m=240$ МПа, для стали $R_m=480$ МПа.

5. Допуск параллельности плоскостей *Б* и *Г*:

для плит повышенной точности — по 6-й степени точности;

для плит нормальной точности — по 7-й степени точности ГОСТ 24643—81.

6. Технические условия — по ГОСТ 13130—83.

7. Маркировать: условное обозначение плиты без наименования и товарный знак предприятия-изготовителя. Маркировку наносить электрохимическим или электроискровым способом. Допускается маркировать на бирке для партии.

gost.e-ecolog.ru