УДК 621.983.5.073.06:006.354 Группа Г22

ГОСУДАРСТВЕННЫЙ СТАНДАРТ СОЮЗА ССР

Штампы для листовой штамповки

БЛОКИ ШТАМПОВ С ЧЕТЫРЬМЯ ШАРИКОВЫМИ НАПРАВЛЯЮЩИМИ УЗЛАМИ

Конструкция и размеры

Sheet stamping dies. Die sets with four guide ball assemblies. Design and dimensions

ОКП 39 6330

ГОСТ 14674—83

(СТ СЭВ 3327—81)

Взамен ГОСТ 14674—80

Постановлением Государственного комитета СССР по стандартам от 22 сентября 1983 г. № 4500 срок введения установлен

с 01.07.84

Несоблюдение стандарта преследуется по закону

1. Настоящий стандарт распространяется на блоки штампов с четырьмя шариковыми направляющими узлами и с плитами из стального литья.

Стандарт соответствует СТ СЭВ 3327—81 в части исполнения блоков D.

2. Блоки штампов с четырьмя шариковыми направляющими узлами должны изготовляться двух исполнений:

1 — с колонками, закрепленными в нижней плите;

2 — со встречным расположением колонок и втулок.

3. Конструкция и размеры блоков должны соответствовать:

исполнения 1 — указанным на черт. 1 и в табл. 1, 2;

исполнения 2 — указанным на черт. 2 и в табл. 3, 4.

Исполнение 1

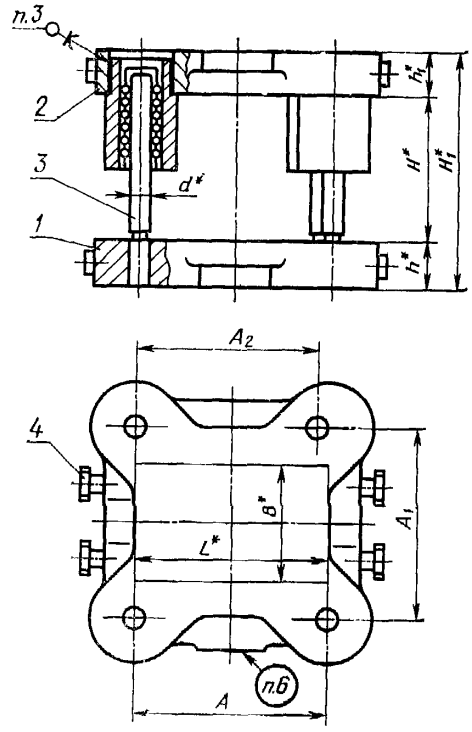

* Размеры для справок.

Черт. 1

Издание официальное ★ Перепечатка воспрещена

gost.e-ecolog.ru

Таблица 1

Размеры, мм

Обозначение блока исполнения 1	Применяемость	Размеры рабочей плоскости		H		H_1		h	h_1	d	A	A_1	A_2	Масса, кг, не более
		L	B	Наим	Наиб.	Наим	Наиб							
1004-6381		160	160	95	165	201	271	56	50	32	160	250	156	68,01
1004-6382				115	185	221	291							68,53
1004-6383				135	195	241	301							68,81
1004-6384		200		95	165	201	271				200		196	77,0
1004-6385				115	185	221	291							77,52
1004-6386				135	195	241	301							77,81
1004-6387		250		100	170	219	289				250		246	121,65
1004-6388				125	190	244	309							122,45
1004-6389				140	210	259	329							123,21
1004-6391		320		100	170	219	289				320	280	316	144,13
1004-6392				125	190	244	309							145,39
1004-6393				140	210	259	329							146,15
1004-6394		400		100	170	219	289				400		396	163,75
1004 6395				125	190	241	309							164,55
1004 6396				140	210	259	329	63		40				165,31
1004-6397		200	200	100	170	219	289				200	320	196	116,19
1004-6398				125	190	244	309							116,99
1004-6399				140	210	259	329							117,75
1004-6401		250		100	170	219	289		56		250		246	132,07
1004-6402				125	190	244	309							132,87
1004-6403				140	210	259	329							133,63
1004-6404		320		110	195	229	314				320		316	156,17
1004-6405				140	225	259	344							157,33
1004-6406				160	245	279	364							158,13
1004-6407		400		110	195	237	322	71		50	400		396	214,18
1004-6408				135	215	262	342							215,38
1004-6409				160	235	287	362							216,62
1004-6411		250	250	110	195	237	322				250	320	246	179,83
1004-6412				135	215	262	342							181,08
1004-6413				160	235	287	362							182,32
1004-6414		320		110	195	237	322				320	380	316	207,80
1004-6415				135	215	262	342							209,00
1004-6416				160	235	287	362							210,24
1004-6417		400		120	205	263	348				400		396	265,51
1004-6418				160	245	303	388							267,99
1004-6419				180	265	323	408	80	63					269,23
1004-6421		320	320	120	205	263	348				320	440	316	253,14
1004-6422				160	245	303	388							255,62
1004-6423				180	265	323	408							256,86

$H_{наим.}$ — наименьшая закрытая высота пакета, устанавливаемого на блок;
$H_{наиб.}$ — наибольшая высота пакета в раскрытом состоянии;
$H_{1\ наим.}$ — наименьшая закрытая высота блока;
$H_{1\ наиб.}$ — наибольшая высота блока в раскрытом состоянии.

Пример условного обозначения блока размерами $L=160$ мм, $B=160$ мм, $H_{наим.}=95$ мм, исполнения 1;

Блок 1004-6381 ГОСТ 14674—83

Таблица 2

Обозначение блока исполнения 1	Поз. 1 Плита нижняя Кол. 1		Поз. 2 Плита верхняя Кол. 1		Поз. 3 Узел направляющий шариковый по ГОСТ 14676—83 Кол. 4	Поз. 4 Штырь по ГОСТ 18816—80 Кол. 8
	Обозначение плиты	Обозначение заготовки по ГОСТ 14677—83	Обозначение плиты	Обозначение заготовки по ГОСТ 14677—83	Обозначения	
1004-6381	1004-6381/001	1022-4853	1004-6381/002	1022-4852	1030-6446	1097-0001
1004-6382					1030-6448	
1004-6383					1030-6449	
1004-6384	1004-6384/001	1022-4856	1004-6384/002	1022-4855	1030-6446	
1004-6385					1030-6448	
1004-6386					1030-6449	
1004-6387	1004-6387/001	1022-4859	1004-6387/002	1022-4858	1030-6539	
1004-6388					1030-6542	
1004-6389					1030-6543	
1004-6391	1004-6391/001	1022-4863	1004-6391/002	1022-4862	1030-6539	
1004-6392					1030-6542	
1004-6393					1030-6543	
1004-6394	1004-6394/001	1022-4866	1004-6394/002	1022-4865	1030-6539	
1004-6395					1030-6542	
1004-6396					1030-6543	
1004-6397	1004-6397/001	1022-4869	1004-6397/002	1022-4868	1030-6539	
1004-6398					1030-6542	
1004-6399					1030-6543	
1004-6401	1004-6401/001	1022-4873	1004-6401/002	1022-4872	1030-6539	
1004-6402					1030-6542	
1004-6403					1030-6543	
1004-6404	1004-6404/001	1022-4876	1004-6404/002	1022-4875	1030-6556	1097-0002
1004-6405					1030-6558	
1004-6406					1030-6559	
1004-6407	1004-6407/001	1022-4881	1004-6407/002	1022-4878	1030-6751	
1004-6408					1030-6752	
1004-6409					1030-6753	
1004-6411	1004-6411/001	1022-4887	1004-6411/002	1022-4885	1030-6751	
1004-6412					1030-6752	
1004-6413					1030-6753	
1004-6414	1004-6414/001	1022-4892	1004-6414/002	1022-4889	1030-6751	
1004-6415					1030-6752	
1004-6416					1030-6753	
1004-6417	1004-6417/001	1022-4896	1004-6417/002	1022-4894	1030-6804	
1004-6418					1030-6806	
1004-6419					1030-6807	
1004-6421	1004-6421/001	1022-4903	1004-6421/002	1022-4901	1030-6804	
1004-6422					1030-6806	
1004-6423					1030-6807	

Исполнение 2

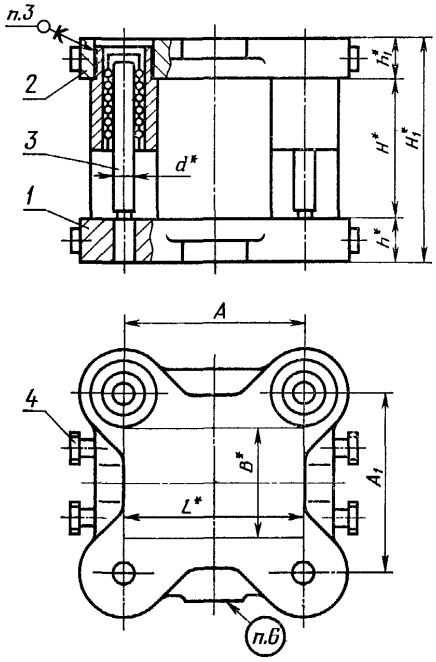

* Размеры для справок.

Черт. 2

Таблица 3

Размеры, мм

Обозначение блока исполнения 2	Применяемость	Размеры рабочей плоскости		H		H_1		h	h_1	d	A	A_1	Масса, кг, не более
		L	B	Наим.	Наиб.	Наим.	Наиб.						
1004-6441		160	160	95	165	201	271	56	50	32	160	250	68,01
1004-6442				115	185	221	291						68,53
1004-6443				135	195	241	301						68,81
1004-6444		200		95	165	201	271				200		77,00
1004-6445				115	185	221	291						77,52
1004-6446				135	195	241	301						77,81
1004-6447		250		100	170	219	289	63	56	40	250	280	121,65
1004-6448				125	190	244	309						122,45
1004-6449				140	210	259	329						123,21
1004-6451		320		100	170	219	289				320		144,13
1004-6452				125	190	244	309						145,39
1004-6453				140	210	259	329						146,15
1004-6454		400		100	170	219	289				400		163,75
1004-6455				125	190	244	309						164,55
1004-6456				140	210	259	329						165,31
1004-6457		200	200	100	170	219	289				200	320	116,19
1004-6458				125	190	244	309						116,99
1004-6459				140	210	259	329						117,75
1004-6461		250		100	170	219	289				250		132,07
1004-6462				125	190	244	309						132,87
1004-6463				140	210	259	329						133,63
1004-6464		320		110	195	229	314				320		156,17
1004-6465				140	225	259	344						157,33
1004-6466				160	245	279	364						158,13
1004-6467		400		110	195	237	322	71	63	50	400		214,18
1004-6468				135	215	262	342						215,38
1004-6469				160	235	287	362						216,62
1004-6471		250	250	110	195	237	322				250	380	179,88
1004-6472				135	215	262	342						181,08
1004-6473				160	235	287	362						182,32
1004-6474		320		110	195	237	322				320		207,80
1004-6475				135	215	262	342						209,00
1004-6476				160	235	287	362						210,24
1004-6477		400		120	205	263	348	80	63		400		265,51
1004-6478				160	245	303	388						267,99
1004-6479				180	265	323	408						269,23
1004-6481		320	320	120	205	263	348				320	440	253,14
1004-6482				160	245	303	388						255,62
1004-6483				180	265	323	408						256,86

$H_{наим.}$ — наименьшая закрытая высота пакета, устанавливаемого на блок;
$H_{наиб.}$ — наибольшая высота пакета, в раскрытом состоянии;
$H_{1\ наим.}$ — наименьшая закрытая высота блока;
$H_{1\ наиб.}$ — наибольшая высота блока в раскрытом состоянии.

Пример условного обозначения блока размерами $L=160$ мм, $B=160$ мм, $H_{наим.}=95$ мм, исполнения 2:

Блок 1004-6441 ГОСТ 14674—83

Таблица 4

Обозначение блока исполнения 2	Поз. 1 Плита нижняя Кол. 1		Поз. 2 Плита верхняя Кол. 1		Поз. 3 Узел направляющий шариковый по ГОСТ 14676—83 Кол. 4	Поз. 4 Штырь по ГОСТ 18816—80
	Обозначение плиты	Обозначение заготовки по ГОСТ 14677—83	Обозначение плиты	Обозначение заготовки по ГОСТ 14677—83	Обозначения	
1004-6441	1004-6441/001	1022-4853	1004-6441/002	1022-4852	1030-6446	1097-0001
1004-6442					1030-6448	
1004-6443					1030-6449	
1004-6444	1004-6444/001	1022-4856	1004-6444/002	1022-4855	1030-6446	
1004-6445					1030-6448	
1004-6446					1030-6449	
1004-6447	1004-6447/001	1022-4859	1004-6447/002	1022-4858	1030-6539	
1004-6448					1030-6542	
1004-6449					1030-6543	
1004-6451	1004-6451/001	1022-4863	1004-6451/002	1022-4862	1030-6539	
1004-6452					1030-6542	
1004-6453					1030-6543	
1004-6454	1004-6454/001	1022-4866	1004-6454/002	1022-4865	1030-6539	
1004-6455					1030-6542	
1004-6456					1030-6543	
1004-6457	1004-6457/001	1022-4869	1004-6457/002	1022-4868	1030-6539	
1004-6458					1030-6542	
1004-6459					1030-6543	
1004-6461	1004-6461/001	1022-4878	1004-6461/002	1022-4872	1030-6539	
1004-6462					1030-6542	
1004-6463					1030-6543	

Продолжение табл. 4

Обозначение блока исполнения 2	Поз. 1 Плита нижняя Кол. 1		Поз. 2 Плита верхняя Кол. 1		Поз. 3 Узел направляющий шариковый по ГОСТ 14676—83 Кол. 4	Поз. 4 Штырь по ГОСТ 18816—80
	Обозначение плиты	Обозначение заготовки по ГОСТ 14677—83	Обозначение плиты	Обозначение заготовки по ГОСТ 14677—83	Обозначения	
1004-6464	1004-6464/001	1022-4876	1004-6464/002	1022-4875	1030-6556	1097-0002
1004-6465					1030-6558	
1004-6466					1030-6559	
1004-6467	1004-6467/001	1022-4881	1004-6467/002	1022-4878	1030-6751	
1004-6468					1030-6752	
1004-6469					1030-6753	
1004-6471	1004-6471/001	1022-4887	1004-6471/002	1022-4885	1030-6751	
1004-6472					1030-6752	
1004-6473					1030-6753	
1004-6474	1004-6474/001	1022-4892	1004-6474/002	1022-4889	1030-6751	
1004-6475					1030-6752	
1004-6476					1030-6753	
1004-6477	1004-6477/001	1022-4896	1004-6477/002	1022-4894	1030-6804	
1004-6478					1030-6806	
1004-6479					1030-6807	
1004-6481	1004-6482/001	1022-4903	1004-6482/002	1022-4901	1030-6804	
1004-6482					1030-6806	
1004-6483					1030-6807	

4. Закрепление шариковых направляющих узлов и размеры отверстий под колонки и втулки в плитах блока — по ГОСТ 13130—83.

5. Отверстия под транспортные резьбовые штыри — по ГОСТ 18816—80. Отверстия должны располагаться в центре приливов плит по ГОСТ 14677—83.

6. Технические условия — по ГОСТ 13130—83.

7. Маркировать: условное обозначение блока без наименования и товарный знак предприятия-изготовителя.

Допускается наносить маркировку электрохимическим или электроискровым способом на базовой поверхности верхней плиты.

к ГОСТ 14674—83 Штампы для листовой штамповки. Блоки штампов с четырьмя шариковыми направляющими узлами. Конструкция и размеры

В каком месте	Напечатано	Должно быть
Таблица 4. Графа «Поз 1. Плита нижняя Кол 1. Обозначение плиты»	1004—6482/001	1004—6481/001
графа «Поз 2. Плита верхняя. Кол. 1. Обозначение плиты»	1004—6482/002	1004—6481/002

(ИУС № 10 1986 г.)

gost.e-ecolog.ru