УДК 621.643.4.062 : 006.354 Группа Г18

ГОСУДАРСТВЕННЫЙ СТАНДАРТ СОЮЗА ССР

УГОЛЬНИКИ ФЛАНЦЕВЫЕ ПРОХОДНЫЕ ДЛЯ СОЕДИНЕНИЙ ТРУБОПРОВОДОВ ПО НАРУЖНОМУ КОНУСУ

Конструкция и размеры

Flange union elbows for tube connections on external cone. Construction and dimensions

ГОСТ 13963—74*

Взамен ГОСТ 13963—68

Постановлением Государственного комитета стандартов Совета Министров СССР от 10 сентября 1974 г. № 2124 срок введения установлен

с 01.07.75

Проверен в 1985 г.

Несоблюдение стандарта преследуется по закону

1. Фланцевые проходные угольники должны изготовляться двух исполнений.

2. Конструкция и размеры фланцевых проходных угольников исполнения *1* должны соответствовать указанным на черт. 1 и в табл. 1.

Издание официальное ★ Перепечатка воспрещена

* *Переиздание (январь 1988 г.) с Изменением № 1, утвержденным в декабре 1980 г. (ИУС 3—81).*

gost.e-ecolog.ru

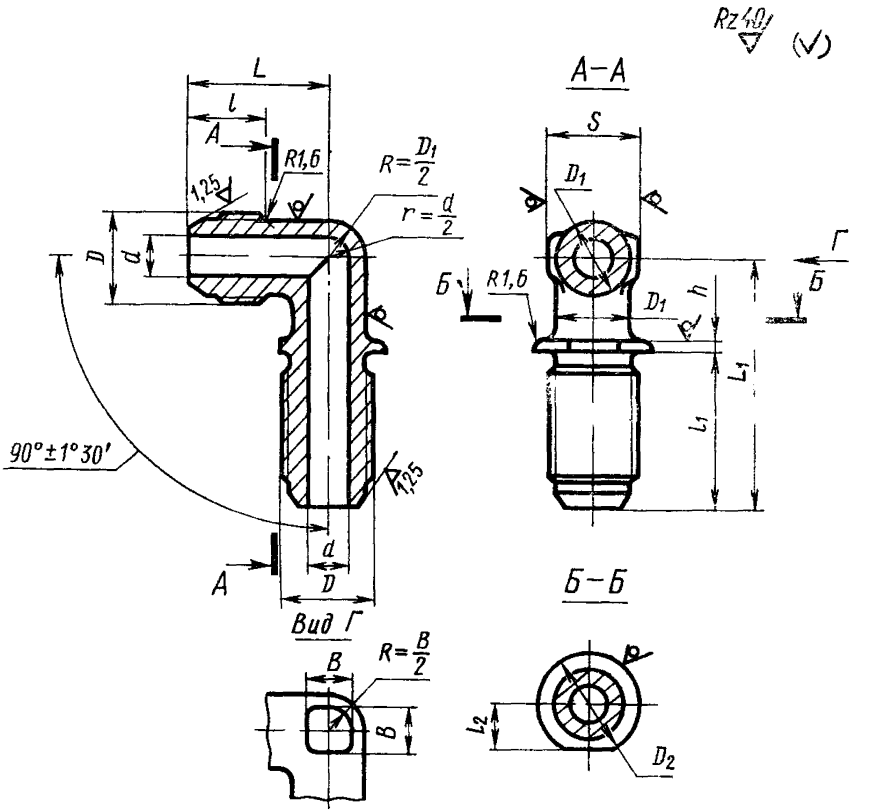
Rz40
(√)
L
l
A
R1,6
1,25
R=D1/2
r=d/2
D
d
90°±1°30′
1,25
A
d
D
A–A
S
D1
Б
R1,6
D1
h
Г
Б
L1
l1
Б–Б
Вид Г
B
R=B/2
B
L2
D2

Черт. 1

Размеры

Наружный диаметр труб $D_н$	Применяемость	d	D	D_1	D_2	S	l	l_1	
							Пред. откл. ±0,3	Номин.	Пред. откл.
3		1,7	М8×1	6	14	7	11	24	±0,3
4		2,7	М10×1	8	18	10	12	25	
6		3,7	М12×1	10	20	12	13	26	
8		5,5	М14×1	12		14		27	
10		7,5	М16×1	14	22	17	14	29	
12		9,5	М20×1,5	16	26	19	17	32	±0,4
14		11,5	М22×1,5	18	30	22			
16		13,5	М24×1,5	20	35		18	34	
18		15,5	М27×1,5	22	42	24		35	
20		17,0	М30×1,5	24	45	27	19	36	
22		19,0	М33×2	27	50		22	40	
25		22,0		28		30			
28		25,0	М39×2	32	60	32	23	42	
30		27,0		34		36			
32		28,0	М42×2	38		41		43	
34		30,0	М45×2				24		
36		32,0	М48×2	40	70		25	44	
38		34,0		43		46			

Пример условного обозначения фланцевого проходного угольника исполнения *1* к трубопроводу $D_н$ =12 мм из алюминиевого сплава:

Угольник фланцевый 1—12—31А ГОСТ 13963—74

То же, из стали марки 45:

Угольник фланцевый 1—12—22А ГОСТ 13963—74

То же, из стали марки 12Х18Н9Т:

Угольник фланцевый 1—12—13А ГОСТ 13963—74

То же, из стали марки 13Х11Н2В2МФ:

Угольник фланцевый 1—12—11А ГОСТ 13963—74

в мм

Таблица 1

l_2		L		L_1		h	B	Масса 100 шт., кг		
Номин	Пред. откл.	Номин	Пред. откл.	Номин	Пред. откл.	Пред. откл., ±0,2		Алюминиевый сплав	Сталь	Бронза
5,0	±0,25	19	±0,3	36	±0,4	2	5	—	—	1,39
6,0		21		39			6	—	2,53	2,43
7,0		23		40				1,04	2,95	2,83
8,0		24		43			7	1,84	5,22	5,02
9,0		26		46			9	2,42	6,87	6,60
10,0	±0,3	31	±0,4	49			10	3,67	10,40	10,00
12,0		33		53			13	4,70	13,32	12,81
13,0		35		55			15	5,71	16,20	15,55
15,0		37		57			17	6,81	19,31	18,55
16,0		39		60			18	9,18	26,04	25,00
16,5		43		66		3	21	10,35	29,30	—
17,0		44					22	14,92	42,30	
21,0		48		74			26	18,40	52,20	
		49					28	18,50	52,40	
23,0		52		76			30	19,70	55,80	
								22,60	64,00	
25,0		55		81	0,5			25,55	72,30	
								26,80	76,00	

То же, из бронзы:

Угольник фланцевый 1—12—41А ГОСТ 13963—74

То же, для изделий общего применения:

Угольник фланцевый 1—12—31 ГОСТ 13963—74

Угольник фланцевый 1—12—22 ГОСТ 13963—74

Угольник фланцевый 1—12—13 ГОСТ 13963—74

Угольник фланцевый 1—12—11 ГОСТ 13963—74

Угольник фланцевый 1—12—41 ГОСТ 13963—74

3. Конструкция и размеры фланцевых проходных угольников исполнения *2* должны соответствовать указанным на черт. 2 и в табл. 2.

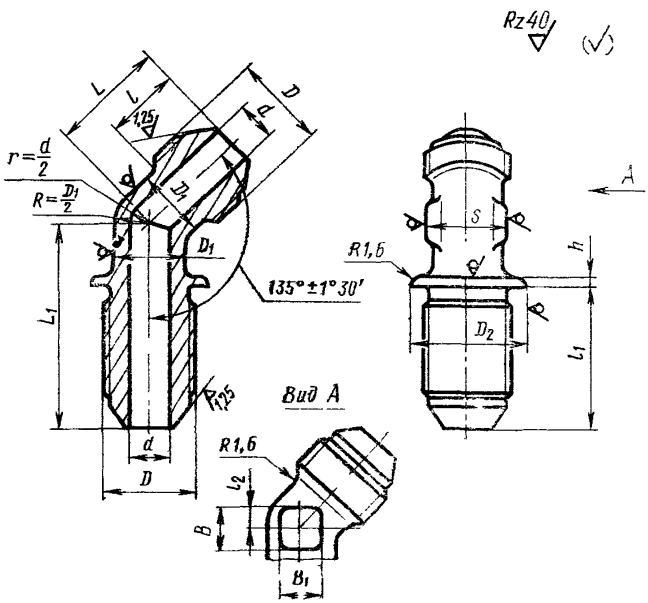

Черт. 2

Таблица 2

Размеры в мм

Наружный диаметр труб $D_н$	Применяемость	d	D	D_1	D_2	S	l	l_1	
							Пред. откл. ±0,3	Номин.	Пред. откл.
3		1,7	М8×1	6	14	7	11	24	
4		2,7	М10×1	8	18	10	12	25	
6		3,7	М12×1	10	20	12	13	26	±0,3
8		5,5	М14×1	12		14		27	
10		7,5	М16×1	14	22	17	14	29	
12		9,5	М20×1,5	16	26	19	17	32	
14		11,5	М22×1,5	18	30	22			
16		13,5	М24×1,5	20	35		18	34	
18		15,5	М27×1,5	22	42	24		35	
20		17,0	М30×1,5	24	45	27	19	36	
22		19,0	М33×2	27	50		22	40	±0,4
25		22,0		28		30			
28		25,0	М39×2	32	60	32	23	42	
30		27,0		34		36			
32		28,0	М42×2	38		41		43	
34		30,0	М45×2				24		
36		32,0	М48×2	40	70		25	44	
38		34,0		43		46			

Продолжение табл. 2

Размеры в мм

Наружный диаметр труб $D_н$	l_2	L		L_1	h	B	B_1	Масса 100 шт., кг		
		Номин.	Пред откл	Пред откл ±0,4	Пред откл ±0,2			Алюминиевый сплав	Сталь	Бронза
3	1	17	±0,3	35	2	5	5	0,44	1,25	1,20
4	2	18		37		6	6	0,71	2,01	1,94
6		21		38				1,08	3,06	2,95
8				41		7	7	1,50	4,25	4,09
10	3	22		44		9	9	2,24	6,36	6,12
12	4	26		47		10	10	3,02	8,57	8,24
14		28		50		13	13	4,10	11,63	11,20
16	5	30		53		15	15	4,94	14,02	13,48
18		31	±0,4	58		16	17	6,34	17,98	17,30
20	6	33				18	18	7,86	22,30	21,45
22		36		62		20	21	11,80	25,25	—
25	7	39				21	22	11,72	33,25	
28	9	43		72	3	25	28	14,22	40,30	
30								15,05	42,60	
32		44		74				16,72	47,40	
34							30	20,10	57,00	
36	10	48		78		28		23,15	65,50	
38								24,50	69,50	

Пример условного обозначения фланцевого проходного угольника исполнения *2* к трубопроводу $D_н$ =12 мм из алюминиевого сплава:

Угольник фланцевый 2—12—31А ГОСТ 13963—74

То же, из стали марки 45:

Угольник фланцевый 2—12—22А ГОСТ 13963—74

То же, из стали марки 12Х18Н9Т:

Угольник фланцевый 2—12—13А ГОСТ 13963—74

То же, из стали марки 13Х11Н2В2МФ:

Угольник фланцевый 2—12—11А ГОСТ 13963—74

То же, из бронзы:

Угольник фланцевый 2—12—41А ГОСТ 13963—74

То же, для изделий общего применения:

Угольник фланцевый 2—12—31 ГОСТ 13963—74

Угольник фланцевый 2—12—22 ГОСТ 13963—74

Угольник фланцевый 2—12—13 ГОСТ 13963—74

Угольник фланцевый 2—12—11 ГОСТ 13963—74

Угольник фланцевый 2—12—41 ГОСТ 13963—74

2 и 3. (Измененная редакция, Изм. № 1).

4. Резьбовая часть угольников — по ГОСТ 13955—74.

5. Маркировать и клеймить — по ГОСТ 13977—74.

6. Технические условия — по ГОСТ 13977—74.

gost.e-ecolog.ru