УДК 621.643.4.065 : 006.354 Группа Г18

ГОСУДАРСТВЕННЫЙ СТАНДАРТ СОЮЗА ССР

ПЕРЕХОДНИКИ ПРЯМЫЕ ДЛЯ СОЕДИНЕНИЙ ТРУБОПРОВОДОВ ПО НАРУЖНОМУ КОНУСУ

Конструкция и размеры

Reduce-type unions for tube connections on external cone. Construction and dimensions

ГОСТ 13961—74

Взамен ГОСТ 13961—68

Постановлением Государственного комитета стандартов Совета Министров СССР от 10 сентября 1974 г. № 2124 срок введения установлен

с 01.07.75

Проверен в 1985 г.

Несоблюдение стандарта преследуется по закону

1. Конструкция и размеры прямых переходников должны соответствовать указанным на чертеже и в таблице.

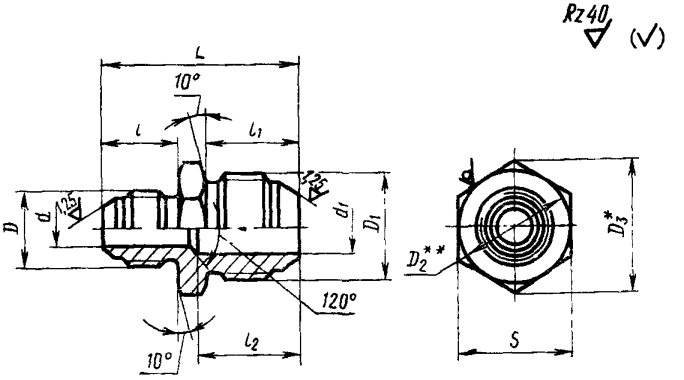

* Размер для справок.
** $D_2 \approx S$.

Издание официальное **Перепечатка воспрещена**

★

Переиздание. Январь 1988 г.

gost.e-ecolog.ru

Размеры

Наружный диаметр труб $D_н$	Применяемость	d	D	l Пред откл. ±0,3	Наружный диаметр труб $D_{н1}$	d_1	D_1
3	—	1,7	М8×1	13	4	2,7	М10×1
					6	3,7	М12×1
4	—	2,7	М10×1	14			
					8	5,5	М14×1
6		3,7	М12×1	15	10	7,5	М16×1
					12	9,5	М20×1,5
8		5,5	М14×1		10	7,5	М16×1
					12	9,5	М20×1,5
					14	11,5	М22×1,5
10		7,5	М16×1	16	12	9,5	М20×1,5
					14	11,5	М22×1,5
					16	13,5	М24×1,5
12		9,5	М20×1,5	20	14	11,5	М22×1,5
					16	13,5	М24×1,5
					18	15,5	М27×1,5
14		11,5	М22×1,5		16	13,5	М24×1,5
					18	15,5	М27×1,5
					20	17,0	М30×1,5
16	—	13,5	М24×1,5	21	18	15,5	М27×1,5
18	—	15,5	М27×1,5		20	17,0	М30×1,5
20	—	17,0	М30×1,5	22	22	19,0	М33×2
22	—	19,0	М33×2	26	25	22,0	
25	—	22,0			28	25,0	М39×2
					30	27,0	
28	—	25,0	М39×2	27	34	30,0	М45×2

В мм

D_3	S	l_1 Пред. откл. ±0,3	l_2 Пред. откл. +1,0 −0,5	L	Масса 100 шт., кг: Алюминиевый сплав	Сталь	Бронза
13,8	12	14	16	32	—	—	1,20
16,2	14	15	17	34	—	1,92	1,85
			18	35	0,74	2,06	1,98
19,6	17		17		1,00	2,78	2,68
			18	36	1,08	3,01	2,79
		16		37	1,18	3,28	3,16
25,4	22	20	22	41	1,72	4,78	4,62
19,6	17	16	19	37	1,28	3,56	3,43
25,4	22	20	22	41	1,82	5,07	4,88
27,7	24				2,26	6,29	6,06
25,4	22		23	42	1,91	5,32	5,12
27,7	24		22		2,37	6,60	6,35
31,2	27	21	23	44	2,99	8,32	8,02
27,7	24	20		46	2,80	7,79	7,50
31,2	27	21	24	48	3,25	9,05	8,71
34,6	30		23		4,02	11,20	10,78
31,2	27		24		3,51	9,77	9,41
34,6	30				4,16	11,52	11,15
36,9	32	22		50	5,19	14,43	13,90
34,6	30	21		49	4,16	11,52	11,15
36,9	32	22	26	51	5,22	14,54	14,00
					5,65	15,73	15,14
41,6	36	26	30	56	6,51	18,12	
				57	6,80	18,93	
					7,02	19,54	
				61	7,75	21,56	
47,4	41	27	31	62	8,80	24,50	—
					8,90	24,80	
					8,69	24,14	
				63	10,01	27,82	
53,1	46	28	32	64	10,80	30,10	

Пример условного обозначения прямого переходника к трубопроводам $D_н$ =10 мм и $D_{н1}$ =14 мм из алюминиевого сплава:

Переходник прямой 10—14—31А ГОСТ 13961—74

То же, из стали марки 45:

Переходник прямой 10—14—22А ГОСТ 13961—74

То же, из стали марки 12Х18Н9Т:

Переходник прямой 10—14—13А ГОСТ 13961—74

То же, из стали марки 13Х11Н2В2МФ:

Переходник прямой 10—14—11А ГОСТ 13961—74

То же, из бронзы:

Переходник прямой 10—14—41А ГОСТ 13961—74

То же, для изделий общего применения:

Переходник прямой 10—14—31 ГОСТ 13961—74

Переходник прямой 10—14—22 ГОСТ 13961—74

Переходник прямой 10—14—13 ГОСТ 13961—74

Переходник прямой 10—14—11 ГОСТ 13961—74

Переходник прямой 10—14—41 ГОСТ 13961—74

2. Резьбовая часть переходников — по ГОСТ 13955—74.
3. Маркировать и клеймить — по ГОСТ 13977—74.
4. Технические условия — по ГОСТ 13977—74.

gost.e-ecolog.ru