УДК 621.643.4 : 62—238.23 : 006.354 Группа Г18

ГОСУДАРСТВЕННЫЙ СТАНДАРТ СОЮЗА ССР

# ГАЙКИ НАКИДНЫЕ ДЛЯ СОЕДИНЕНИЙ ТРУБОПРОВОДОВ ПО НАРУЖНОМУ КОНУСУ

## Конструкция и размеры

Cap nuts for tube connections on external cone. Construction and dimensions

**ГОСТ 13957—74***

**Взамен ГОСТ 13957—68**

**Постановлением Государственного комитета стандартов Совета Министров СССР от 10 сентября 1974 г. № 2124 срок введения установлен**

**с 01.07.75**

**Проверен в 1985 г.**

**Несоблюдение стандарта преследуется по закону**

1. Конструкция и размеры накидных гаек должны соответствовать указанным на чертеже и в таблице.

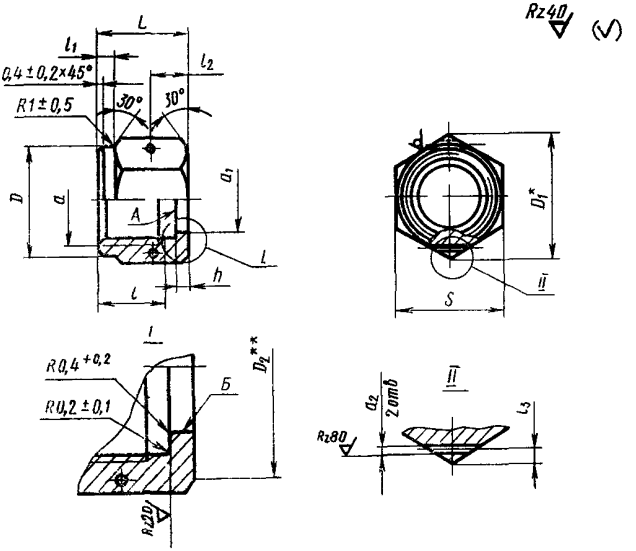


* Размер для справок

** $D_2 \approx S$

**Издание официальное** **Перепечатка воспрещена**

★

** Переиздание (январь 1988 г) с Изменениями № 1, 2, утвержденными в декабре 1980 г, январе 1986 г (ИУС 3—81, 5—86).*



gost.e-ecolog.ru

Размеры в мм

| Наружный диаметр трубы $D_н$ | Применяемость | $d$ | $d_1$ Пред. откл. по $H11$ | $d_2$ Пред. откл. $^{+0,12}_{-0,06}$ | $D$ | $D_1$ | $S$ | $l$ Пред. откл. $^{+1,0}_{-0,5}$ | $l_1$ Пред. откл. $\pm0,25$ | $l_2$ Номин. | $l_2$ Пред. откл. | $l_3$ Пред. откл. $\pm0,2$ | $L$ | $h$ | Масса 100 шт. кг: Алюминиевый сплав | Масса 100 шт. кг: Сталь |
|---|---|---|---|---|---|---|---|---|---|---|---|---|---|---|---|---|
| 3 | | M8×1 | 4,1 | 1,0 | 12 | 13,8 | 12 | 9 | 4 | 5,0 | ±0,25 | 1,2 | 14 | 3,0 | — | 0,75 |
| 4 | | M10×1 | 5,2 | 1,2 | 14 | 16,2 | 14 | 10 | | 5,5 | | 1,5 | 15 | | — | 1,17 |
| 6 | | M12×1 | 7,5 | | 17 | 19,6 | 17 | 11 | | 6,5 | | | 17 | | 0,67 | 1,87 |
| 8 | | M14×1 | 9,5 | | | | | | | 4,0 | | | | | 0,50 | 1,39 |
| 10 | | M16×1 | 11,9 | | 19 | 21,9 | 19 | 12 | | 7,0 | | | 18 | | 0,61 | 1,70 |
| 12 | | M20×1,5 | 14,2 | 1,5 | 24 | 27,7 | 24 | 15 | 5 | 8,5 | | 2,0 | 21 | | 1,22 | 3,40 |
| 14 | | M22×1,5 | 16,2 | | 27 | 31,2 | 27 | | | 8,0 | | | | | 1,56 | 4,34 |
| 16 | | M24×1,5 | 18,2 | | | | | | | 4,0 | | | | | 1,19 | 3,32 |
| 18 | | M27×1,5 | 20,2 | | 30 | 34,6 | 30 | | | 8,5 | | | 22 | 3,5 | 1,49 | 4,15 |
| 20 | | M30×1,5 | 22,2 | | 36 | 41,6 | 36 | 17 | | 9,5 | | | 24 | 4,0 | 3,09 | 8,61 |
| 22 | | M33×2 | 24,2 | | | | | 18 | | 10,5 | ±0,3 | | 26 | | 2,45 | 6,82 |
| 25 | | | 27,3 | | | | | 19 | 6 | 11,0 | | | 28 | | 2,69 | 7,50 |
| 28 | | M39×2 | 30,3 | 2,0 | 46 | 53,1 | 46 | 20 | | 11,5 | | 2,5 | 29 | 4,5 | 4,61 | 12,85 |
| 30 | | | 32,3 | | | | | 21 | | 12,0 | | | 30 | 5,0 | 5,71 | 15,20 |
| 32 | | M42×2 | 34,3 | | | | | | | | | | | | 5,58 | 15,51 |
| 34 | | M45×2 | 36,6 | | 50 | 57,7 | 50 | | | | | | | | 6,62 | 18,45 |
| 36 | | M48×2 | 38,6 | | 55 | 63,5 | 55 | 22 | | 12,5 | | | 31 | | 7,44 | 20,70 |
| 38 | | | 40,8 | | | | | | | | | | | | 7,13 | 19,85 |

Пример условного обозначения накидной гайки к трубопроводу $D_н$ =12 мм из алюминиевого сплава:

*Гайка накидная 12—31А ГОСТ 13957—74*

То же, из стали марки 45:

*Гайка накидная 12—22А ГОСТ 13957—74*

То же, из стали марки 14Х17Н2:

*Гайка накидная 12—12А ГОСТ 13957—74*

То же, из стали марки 13Х11Н2В2МФ:

*Гайка накидная 12—11А ГОСТ 13957—74*

То же, для изделий общего применения:

*Гайка накидная 12—31 ГОСТ 13957—74*

*Гайка накидная 12—22 ГОСТ 13957—74*

*Гайка накидная 12—12 ГОСТ 13957—74*

*Гайка накидная 12—11 ГОСТ 13957—74*

**(Измененная редакция, Изм. № 1).**

2. Допуски торцового биения поверхности А и радиального — поверхности Б относительно оси резьбы: А— 0,07 мм; Б — 0,1 мм.

**(Измененная редакция, Изм. № 2).**

3. Радиус $0{,}4^{+0{,}2}$ допускается заменять фаской $0{,}4^{+0{,}2} \times 45°$.

4. Маркировать значение наружного диаметра трубы и условное обозначение марки материала на бирке для всей партии. Допускается маркировать каждую гайку несмываемой краской на гранях шестигранника.

**(Измененная редакция, Изм. № 2).**

5. Клеймить на бирке для всей партии.

6. Технические условия — по ГОСТ 13977—74.

gost.e-ecolog.ru