УДК 621.643.414 : 006.354 Группа Г18

ГОСУДАРСТВЕННЫЙ СТАНДАРТ СОЮЗА ССР

НИППЕЛИ ДЛЯ СОЕДИНЕНИЙ ТРУБОПРОВОДОВ ПО НАРУЖНОМУ КОНУСУ

Конструкция и размеры

Sleeves for tube connections on external cone. Construction and dimensions

ГОСТ 13956—74*

Взамен ГОСТ 13956—68

Постановлением Государственного комитета стандартов Совета Министров СССР от 10 сентября 1974 г. № 2124 срок введения установлен

с 01.07.75

Проверен в 1985 г.

Несоблюдение стандарта преследуется по закону

1. Ниппели должны изготовляться двух исполнений.
2. Конструкция и размеры ниппелей должны соответствовать указанным на черт. 1 и 2 и в таблице.

Исполнение 1

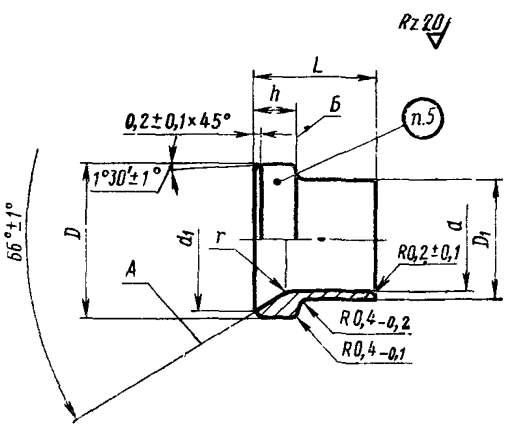

Черт. 1

Исполнение 2
Остальное — см. черт. 1

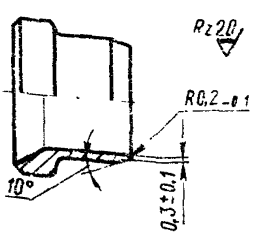

Черт. 2

Издание официальное ★ **Перепечатка воспрещена**

* *Переиздание (январь 1988 г.) с Изменениями № 1, 2, утвержденными в декабре 1980 г., январе 1986 г. (ИУС 3—81, 5—86).*

gost.e-ecolog.ru

Размеры в мм

Наружный диаметр труб D_n	Применяемость	d		d_1	D	D_1	h	L	r	Масса 100 шт., кг
		Номин.	Пред. откл.		Пред. откл.					
					по $h11$		$\pm 0{,}2$		Пред. откл. $+0{,}3$	
3		3	$H11$	5,3	6,8	4,0	3,5	9	1,0	0,103
4		4		6,3	8,8	5,0		10		0,157
6		6		8,6	10,8	7,3	4,0	11		0,249
8		8		10,6	12,8	9,3		12		0,353
10		10		12,5	14,8	11,7	4,5	13		0,525
12		12	$H10$	15,5	18,2	14,0	5,0	14		0,780
14		14		17,5	20,2	16,0		15		0,966
16		16		19,3	22,2	18,0		16		1,120
18		18		22,3	25,2	20,0	6,0	17		1,525
20		20		25,0	28,2	22,0	6,5	18	3,5	1,918
22		22		28,0	30,6	24,0		20		1,850
25		25		27,3		27,0				2,262
28		28		34,0	36,6	30,0	7,0	22		2,621
30		30		33,5		32,0				2,792
32		32		36,5	39,6	34,0	7,5	23		3,016
34		34		40,0	42,6	36,3				3,464
36		36		43,0	45,6	38,3				3,865
38		38				40,5				4,063

Пример условного обозначения ниппеля исполнения *1* к трубопроводу $D_n = 12$ мм из стали марки 45:

Ниппель 1—12—22А ГОСТ 13956—74

То же, из стали марки 30ХГСА:

Ниппель 1—12—21А ГОСТ 13956—74

То же, из стали марки 14Х17Н2:

Ниппель 1—12—12А ГОСТ 13956—74

То же, из стали марки 13Х11Н2В2МФ:

Ниппель 1—12—11А ГОСТ 13956—74

То же, для изделий общего применения:

Ниппель 1—12—22 ГОСТ 13956—74

Ниппель 1—12—21 ГОСТ 13956—74

Ниппель 1—12—12 ГОСТ 13956—74

Ниппель 1—12—11 ГОСТ 13956—74

Пример условного обозначения ниппеля исполнения *2* к трубопроводу $D_н$ =12 мм из стали марки 45:

Ниппель 2—12—22А ГОСТ 13956—74

То же, из стали марки 30ХГСА:

Ниппель 2—12—21А ГОСТ 13956—74

То же, из стали марки 14Х17Н2:

Ниппель 2—12—12А ГОСТ 13956—74

То же, из стали марки 13Х11Н2В2МФ:

Ниппель 2—12—11А ГОСТ 13956—74

То же, для изделий общего применения:

Ниппель 2—12—22 ГОСТ 13956—74

Ниппель 2—12—21 ГОСТ 13956—74

Ниппель 2—12—12 ГОСТ 13956—74

Ниппель 2—12—11 ГОСТ 13956—74

(Измененная редакция, Изм. № 1, 2).

3. Радиус $R0{,}4_{-0{,}1}$ допускается заменять фаской $0{,}4_{-0{,}1} \times 45°$.

4. Допуск торцового биения поверхности А относительно поверхности Б — 0,05 мм.

(Измененная редакция, Изм. № 2).

5. Маркировать в зависимости от марки материала в соответствии с черт. 3—5. Маркировочные проточки должны быть отчетливо видны невооруженным глазом. Размеры проточек не контролируются.

Маркировка ниппеля из стали марки 30 ХГСА

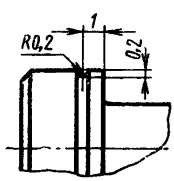

Черт. 3

Маркировка ниппеля из стали марки 14Х17Н2

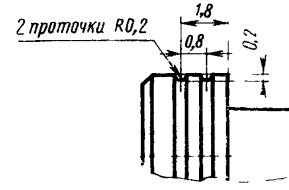

Черт 4

Маркировка ниппеля из стали марки 13Х11Н2В2МФ

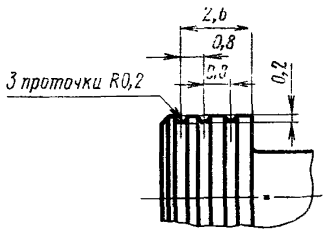

Черт. 5

6. Маркировать значение наружного диаметра трубы на бирке для всей партии.

7. Клеймить на бирке для всей партии.

8. Технические условия — по ГОСТ 13977—74.

gost.e-ecolog.ru