УДК 629.13.01

Издание официальное

СССР

Комитет стандартов, мер и измерительных приборов при Совете Министров СССР

ГОСУДАРСТВЕННЫЙ СТАНДАРТ

СОЕДИНЕНИЕ ДЛЯ ЗАКРЫТОЙ ЗАПРАВКИ ТОПЛИВОМ САМОЛЕТОВ И ВЕРТОЛЕТОВ

Размеры и технические требования

Aircraft pressure refuelling connections. Dimensions and technical requirements

ГОСТ 13475—68

Группа Д15

Настоящий стандарт распространяется на соединение бортового штуцера с наконечником наземного устройства для закрытой заправки самолетов и вертолетов топливом под давлением.

1. РАЗМЕРЫ

1.1. Присоединительные и установочные размеры соединения должны соответствовать указанным на черт. 1.

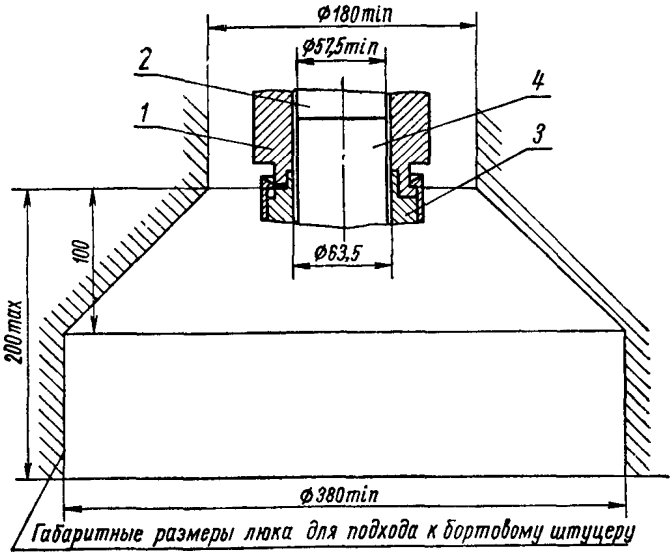

1—штуцер бортовой; *2*—клапан штуцера; *3*—наконечник наземного устройства; *4*—клапан наконечника.

Черт. 1

Внесен Министерством авиационной промышленности СССР

Утвержден Комитетом стандартов, мер и измерительных приборов при Совете Министров СССР 23/I 1968 г.

Срок введения 1/IV 1968 г.

Несоблюдение стандарта преследуется по закону

Цена 1 коп.

Перепечатка воспрещена

gost.e-ecolog.ru

ГОСТ 13475—68	Соединение для закрытой заправки топливом самолетов и вертолетов. Размеры и технические требования

1.2. Присоединительные размеры бортового штуцера должны соответствовать указанным на черт. 2.

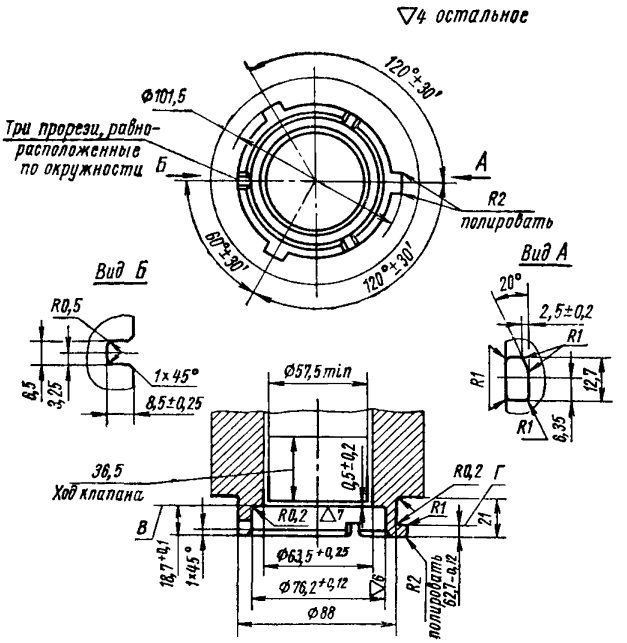

Черт. 2

Предельные отклонения на размеры, не ограниченные допусками, — по A_5 и $C_5=B_5$ ОСТ 1015. Биение поверхностей диаметрами 76,2 и 63,5 *мм* относительно поверхности диаметром 88 *мм* — не более 0,55 *мм*.

Допустимая неперпендикулярность поверхностей *В* и *Г* относительно поверхности диаметром 76,2 *мм* — не более 0,05 *мм*.

1.3. Присоединительные размеры наконечника наземного устройства должны соответствовать указанным на черт. 3.

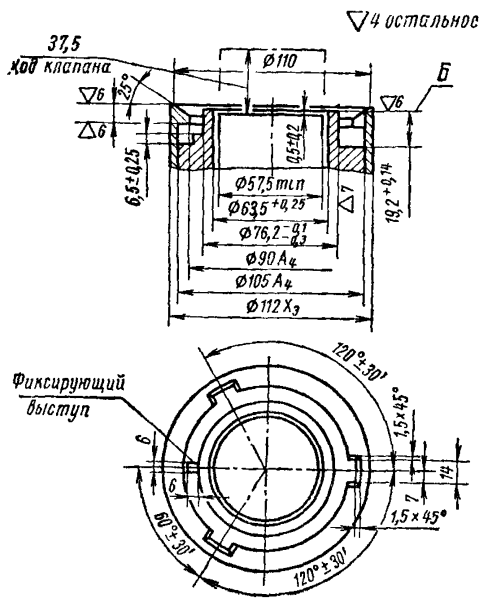

Черт. 3

Предельные отклонения на размеры, не ограниченные допусками, — по A_5 и $C_5 = B_5$ ОСТ 1015.

Допустимая неперпендикулярность поверхности *Б* относительно поверхности диаметром 76,2 *мм* — не более 0,05 *мм*.

2. ТЕХНИЧЕСКИЕ ТРЕБОВАНИЯ

2.1. Соединение наконечника наземного устройства с бортовым штуцером осуществляется поворотом наконечника по часовой стрелке на 90° до упора.

2.2. Предельно допустимое давление топлива при заправке через соединение — 10 *кгс/см*^{2}.

2.3. Соединение должно быть работоспособным в диапазоне температур от минус 55 до плюс 55°С.

2.4. Открывание клапана бортового штуцера и перемещение его на заданный ход производят усилием не более 23 *кгс*.

2.5. Соединение должно быть герметичным. Проверять изготовленное соединение на герметичность следует керосином под давлением 15 *кгс/см*^{2} в течение 10 *мин*, при этом положение наконечника по отношению к штуцеру должно быть горизонтальным.

Издательство стандартов Москва, К 1, ул Щусева, 4
Сдано в наб 27/I 1968 г Подп. к печ 6/III 1968 г 0,25 печ л Тир 6000
Тип «Московский печатник» Москва, Лялин пер, 6 Зак 326

Д. ТРАНСПОРТНЫЕ СРЕДСТВА И ТАРА

Группа Д15

ГОСТ 13475—68 Соединение для закрытой заправки топливом самолетов и вертолетов. Размеры и технические требования

Изменение № 1

Пункты 1.2, 1.3, чертежи 2, 3. **Заменены** обозначения шероховатости:

$\nabla 4$ остальное на 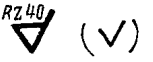

(Продолжение см. стр. 98)

▽6 на 

▽7 на 

Пункт 2 2. Заменено давление: 10 кгс/см^2 на 980,665 кПа (10 кгс/см^2).
Пункт 2.4. Заменено усилие: 23 кгс на 225,55 Н (23 кгс).
Пункт 2.5. Заменено давление: 15 кгс/см^2 на 980,665 кПа (10 кгс/см^2).

Срок введения изменения № 1 01.08.76.

(Пост № 1212 18.05.76. Государственные стандарты СССР». Информ. указатель № 6 1976 г.).

gost.e-ecolog.ru