УДК 621.822.6-2 : 006.354 Группа Г16

ГОСУДАРСТВЕННЫЙ СТАНДАРТ СОЮЗА ССР

КРЫШКИ ТОРЦОВЫЕ С МАНЖЕТНЫМ УПЛОТНЕНИЕМ НИЗКИЕ ДИАМЕТРОМ от 47 до 100 мм КОРПУСОВ ПОДШИПНИКОВ КАЧЕНИЯ

Конструкция и размеры

ГОСТ 13219.5—81

Low cups with cup seal for diameters from 47 till 100 mm of pillow blocks. Construction and dimensions

Взамен ГОСТ 13219.5—67

ОКП 41 8422

Постановлением Государственного комитета СССР по стандартам от 9 апреля 1981 г. № 1926 срок действия установлен

с 01.01 1982 г.
до 01.01 1987 г.

Несоблюдение стандарта преследуется по закону

1. Настоящий стандарт распространяется на низкие торцовые крышки с манжетным уплотнением по ГОСТ 8752—79, устанавливаемые в корпусах подшипников качения по ГОСТ 13218.1—80, ГОСТ 13218.3—80, ГОСТ 13218.5—80, ГОСТ 13218.7—80 и предназначенные для герметизации подшипникового узла, осевой фиксации подшипника и восприятия осевых нагрузок.

2. Основные размеры крышек должны соответствовать указанным на чертеже и в таблице.

3. Технические требования — по ГОСТ 13219.17—81.

4. Дополнительные размеры элементов крышек — по рекомендуемому приложению к ГОСТ 13219.1—81.

Издание официальное **Перепечатка воспрещена**

★

gost.e-ecolog.ru

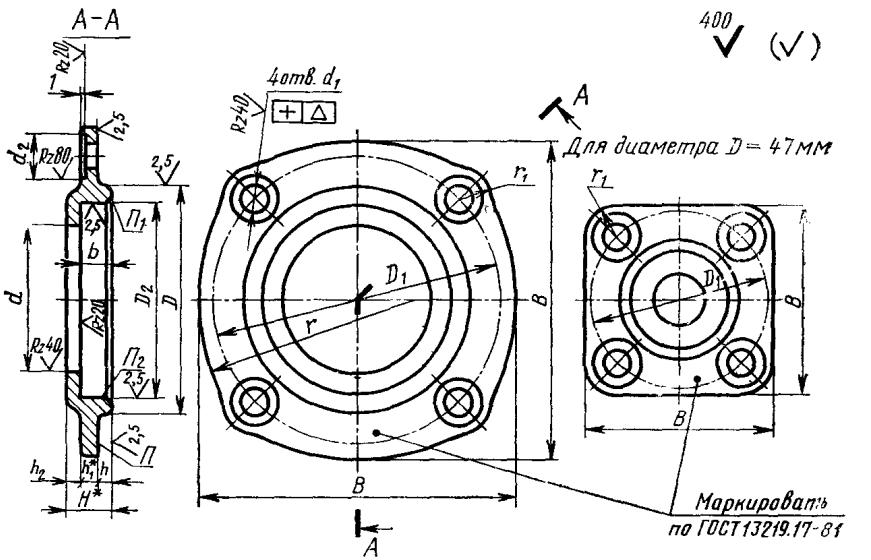

* Размеры для справок

Размеры в мм

Обозначение крышки	D (пред. откл. по h9)	Диаметр вала или втулки $d_{ном}$	d (пред. откл. по H12)	D_1	D_2 (пред. откл. по H9)	d_1	d_2	Δ	B	b	H	h	h_1	h_2	r	r_1	Теоретическая масса, кг
МН 47×24	47	24	25	63	40	9	18	0,10	65	11,0	17	4	6	7	—	10,5	0,18
МН 62×32	62	32	33	80	52				85						70	11,0	0,30
МН 72×38	72	38	39	90	58				98						75		
МН 72×45		45	46		65												0,43
МН 80×45	80			100					110								0,46
МН 80×50		50	51		70												0,70
МН 90×50	90			110		11	20	0,12	125	13,6	21	5	7	5	80	12,0	0,63
МН 100×55	100	55	56	120	80				135					9	85	12,5	0,73
МН 100×65		65	66		90												

Пример условного обозначения низкой торцовой крышки с манжетным уплотнением диаметром $D=80$ мм, $d_{ном}=45$ мм:

Крышка МН 80×45 ГОСТ 13219.5—81

gost.e-ecolog.ru