РАЗРАБОТАНЫ Государственным комитетом СССР по стандартам

ИСПОЛНИТЕЛИ

В. Я. Кремянский (руководитель темы), **И. М. Сухоруков**

ВНЕСЕНЫ Государственным комитетом СССР по стандартам

Член Госстандарта **Н. П. Морозов**

УТВЕРЖДЕНЫ И ВВЕДЕНЫ В ДЕЙСТВИЕ Постановлениями Государственного комитета СССР по стандартам от 9 апреля 1981 г. № 1925—1928

gost.e-ecolog.ru

УДК 621.822.6-2 : 006.354 Группа Г16

ГОСУДАРСТВЕННЫЙ СТАНДАРТ СОЮЗА ССР

КРЫШКИ ТОРЦОВЫЕ ГЛУХИЕ НИЗКИЕ ДИАМЕТРОМ от 47 до 100 мм КОРПУСОВ ПОДШИПНИКОВ КАЧЕНИЯ

Конструкция и размеры

ГОСТ 13219.1—81

Low vague end cups for diameters from 47 till 100 mm of pillow blocks. Construction and dimensions

Взамен ГОСТ 13219.1—67

ОКП 41 8422

Постановлением Государственного комитета СССР по стандартам от 9 апреля 1981 г. № 1925 срок действия установлен

с 01.01 1982 г.
до 01.01 1987 г.

Несоблюдение стандарта преследуется по закону

1. Настоящий стандарт распространяется на низкие глухие торцовые крышки, устанавливаемые в корпусах подшипников качения по ГОСТ 13218.1—80, ГОСТ 13218.3—80, ГОСТ 13218.5—80, ГОСТ 13218.7—80 и предназначенные для герметизации подшипникового узла, осевой фиксации подшипника и восприятия осевых нагрузок.

2. Основные размеры крышек должны соответствовать указанным на чертеже и в таблице.

3. Технические требования — по ГОСТ 13219.17—81.

4. Дополнительные размеры элементов крышек — по рекомендуемому приложению к ГОСТ 13219.1—81.

Издание официальное ★ **Перепечатка воспрещена**

© Издательство стандартов, 1981

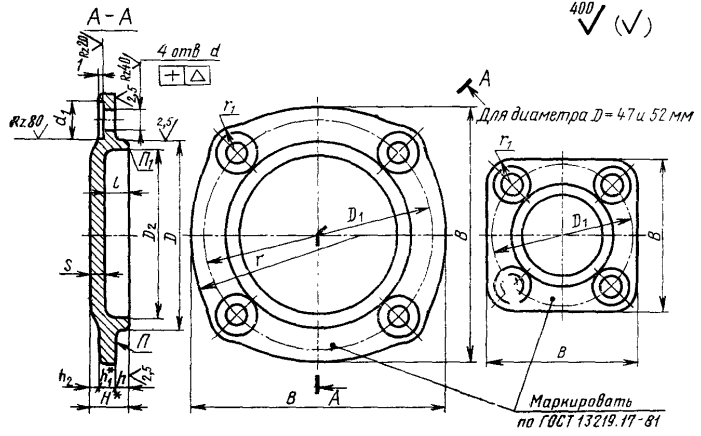

* Размеры для справок

Размеры в мм

Обозначение крышки	D (пред. откл. по h9)	D_1	D_2	B	d	d_1	Δ	H	h	h_1	h_2	l	s	r	r_1	Теоретическая масса, кг
ГН 47	47	63	41	65	9	18	0,10	13	4	6	3	8	5	—	10,5	0,18
ГН 52	52	70	45	72												0,21
ГН 62	62	80	55	85										70	11,0	0,28
ГН 72	72	90	65	98										75		0,34
ГН 80	80	100	72	110												0,42
ГН 85	85	105	78	115												0,46
ГН 90	90	110	80	125	11	20	0,12	16	5	7	4	10	6	80	12,0	0,62
ГН 100	100	120	90	135										85	12,5	0,74

Пример условного обозначения низкой глухой торцовой крышки диаметром $D=80$ мм:

Крышка ГН 80 ГОСТ 13219.1—81

ПРИЛОЖЕНИЕ
Рекомендуемое

Дополнительные размеры элементов крышек

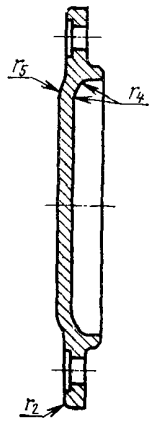

Черт. 1

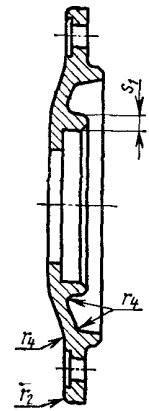

Черт. 2

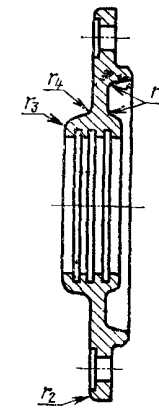

Черт. 3

Наименование размеров	Величины
1. Толщина фланца	$s_1 = 0{,}8s$
2. Литейные радиусы закруглений	$r_2 = 0{,}25s$ $r_3 = 0{,}8s$ $r_4 = 0{,}3s$ $r_5 = r_4 + s$

gost.e-ecolog.ru