УДК 621.822.6-2 : 006.354 Группа Г16

ГОСУДАРСТВЕННЫЙ СТАНДАРТ СОЮЗА ССР

КРЫШКИ ТОРЦОВЫЕ С КАНАВКАМИ ВЫСОКИЕ ДИАМЕТРОМ от 47 до 100 мм КОРПУСОВ ПОДШИПНИКОВ КАЧЕНИЯ

Конструкция и размеры

High cups with grooves for diameters from 47 till 100 mm of pillow blocks. Construction and dimensions

ГОСТ 13219.15—81

Взамен ГОСТ 13219.15—67

ОКП 41 8422

Постановлением Государственного комитета СССР по стандартам от 9 апреля 1981 г. № 1928 срок действия установлен

с 01.01 1982 г.
до 01.01 1987 г.

Несоблюдение стандарта преследуется по закону

1. Настоящий стандарт распространяется на высокие торцовые крышки с канавками, устанавливаемые в корпусах подшипников качения по ГОСТ 13218.1—80, ГОСТ 13218.3—80, ГОСТ 13218.5—80, ГОСТ 13218.7—80 и предназначенные для герметизации подшипникового узла, осевой фиксации подшипника и восприятия осевых нагрузок.

2. Основные размеры крышек должны соответствовать указанным на чертеже и в таблице.

3. Технические требования — по ГОСТ 13219.17—81.

4. Дополнительные размеры элементов крышек — по рекомендуемому приложению к ГОСТ 13219.1—81.

Издание официальное **Перепечатка воспрещена**

★

gost.e-ecolog.ru

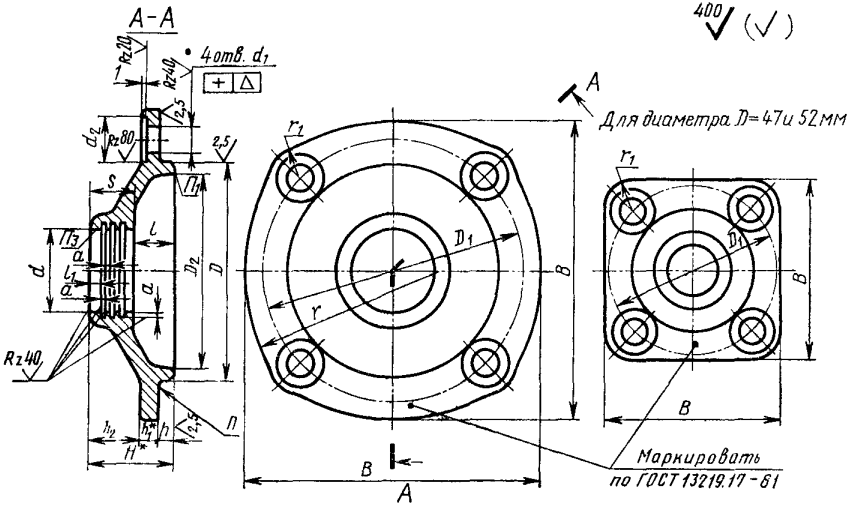

* Размеры для справок.

Размеры в мм

Обозначение крышки	D (пред. откл. по h9)	Диаметр вала или втулки $d_{ном}$	d (пред. откл. по A11)	D_1	D_2	d_1	d_2	Δ	B	H	h	h_1	h_2	l	l_1	s	a	r	r_1	Теоретическая масса, кг
ЖВ 47×17	47	17	17	63	41	9	18	0,10	65	27	4	6	17	11	3	16	2	—	10,5	0,21
ЖВ 52×17	52			70	45				72	28			18	12						0,24
ЖВ 52×20		20	20																	0,25
ЖВ 62×20	62			80	55				85	29			19	13				70	11,0	0,35
ЖВ 62×25		25	25																	0,33
ЖВ 72×25	72			90	65				98									75		0,39
ЖВ 72×30		30	30							30			20	14						0,38
ЖВ 80×30	80			100	72				110											0,46
ЖВ 80×35		35	35							31			21	15						0,45
ЖВ 85×40	85	40	40	105	78				115											0,48
ЖВ 90×35	90	35	35	110	80	11	20	0,12	125	33	5	7	27	21	4	18		80	12,0	0,70
ЖВ 90×45		45	45							39										0,72
ЖВ 100×40	100	40	40	120	90				135	40			28	17		23	3	85	12,5	0,87
ЖВ 100×50		50	50							46			34	23						0,86

) условного обозначения высокой торцовой крышки с канавками диаметром $D=80$ мм, $d_{ном}=30$ мм:

Крышка ЖВ 80×30 ГОСТ 13219.15—81

gost.e-ecolog.ru