УДК 621.822.6-2 : 006.354 Группа Г16

ГОСУДАРСТВЕННЫЙ СТАНДАРТ СОЮЗА ССР

КРЫШКИ ТОРЦОВЫЕ С КАНАВКАМИ НИЗКИЕ ДИАМЕТРОМ от 47 до 100 мм КОРПУСОВ ПОДШИПНИКОВ КАЧЕНИЯ

Конструкция и размеры

ГОСТ 13219.11—81

Low cups with grooves for diameters from 47 till 100 mm of pillow blocks. Constructions and dimensions

Взамен ГОСТ 13219.11—67

ОКП 41 8422

Постановлением Государственного комитета СССР по стандартам от 9 апреля 1981 г. № 1927 срок действия установлен

с 01.01 1982 г.
до 01.01 1987 г.

Несоблюдение стандарта преследуется по закону

1. Настоящий стандарт распространяется на низкие торцовые крышки с канавками, устанавливаемые в корпусах подшипников качения по ГОСТ 13218.1—80, ГОСТ 13218.3—80, ГОСТ 13218.5—80, ГОСТ 13218.7—80 и предназначенные для герметизации подшипникового узла, осевой фиксации подшипника и восприятия осевых нагрузок.

2. Основные размеры крышек должны соответствовать указанным на чертеже и в таблице.

3. Технические требования — по ГОСТ 13219.17—81.

4. Дополнительные размеры элементов крышек — по рекомендуемому приложению к ГОСТ 13219.1—81.

Издание официальное ★ Перепечатка воспрещена

gost.e-ecolog.ru

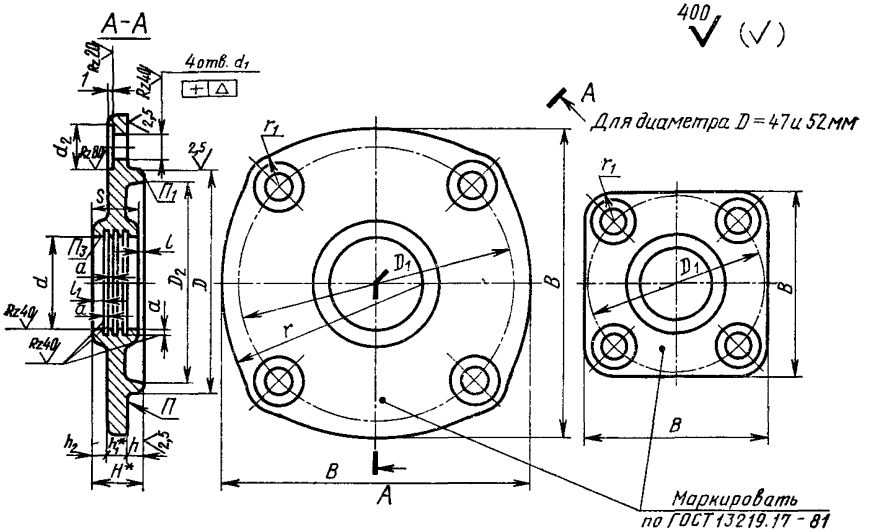

* Размеры для справок.

Размеры в мм

Обозначение крышки	D (пред. откл. по h9)	Диаметр вала или втулки $d_{ном}$	d (пред. откл. по A11)	D_1	D_2	d_1	d_2	Δ	B	H	h	h_1	h_2	l	l_1	s	a	r	r_1	Теоретическая масса, кг
ЖН 47×24	47	24	24	63	41	9	18	0,10	65	18	4	6	8	2	3	16	2	—	10,5	0,23
ЖН 47×28		28	28																	0,22
ЖН 52×28	52			70	45				72											0,27
ЖН 52×32		32	32															70	11,0	0,22
ЖН 62×32	62			80	55				85											0,30
ЖН 62×38		38	38																	0,29
ЖН 72×38	72			90	65				98											0,38
ЖН 72×45		45	45																	0,37
ЖН 80×45	80			100	72				110									75		0,46
ЖН 80×50		50	50																	0,45
ЖН 85×55	85	55	55	105	78				115											0,44
ЖН 90×50	90	50	50	110	80	11	20	0,12	125	20	5	7	14	3	4	18	3	80	12,0	0,69
ЖН 90×60		60	60																	0,64
ЖН 100×55	100	55	55	120	90				135	26						23		85	12,5	0,85
ЖН 100×65		65	65																	0,84

gost.e-ecolog.ru

условного обозначения низкой торцовой крышки с канавками диаметром D=80 мм, $d_{ном}$=45 мм:

Крышка ЖН 80×45 ГОСТ 13219.11—81