УДК 621.822.6-213 : 006.354 Группа Г16

ГОСУДАРСТВЕННЫЙ СТАНДАРТ СОЮЗА ССР

КОРПУСА ТИПА ШБ ПОДШИПНИКОВ КАЧЕНИЯ ДИАМЕТРОМ ОТ 90 ДО 150 мм

Конструкция и размеры

Pillow blocks of serie ШБ for rolling bearings of diameters from 90 till 150 mm. Construction and dimensions

ГОСТ 13218.5—80

Взамен ГОСТ 13218.5—67

Постановлением Государственного комитета СССР по стандартам от 30 сентября 1980 г. № 4893 срок действия установлен

с 01.01 1982 г.
до 01.01 1987 г.

Несоблюдение стандарта преследуется по закону

1. Настоящий стандарт распространяется на неразъемные широкие корпуса типа ШБ со сквозным отверстием для подшипников качения типов, указанных в табл. 1.

Таблица 1

Обозначение корпуса	Подшипник	
	Обозначение типа	Конструкция и размеры
ШБ 90—ШБ 150	3600	По ГОСТ 5721—75
	13600	По ГОСТ 8545—75

2. Корпуса предназначены для нагрузок, действующих в направлении от опоры корпуса.

3. Размеры и обозначения корпусов должны соответствовать указанным на чертеже и в табл. 2.

При мелкосерийном производстве допускается изготовлять корпуса по рекомендуемому приложению 1 к ГОСТ 13218.1—80.

Издание официальное ★ **Перепечатка воспрещена**

Переиздание. Апрель 1981 г.

gost.e-ecolog.ru

Для D=110—150 мм

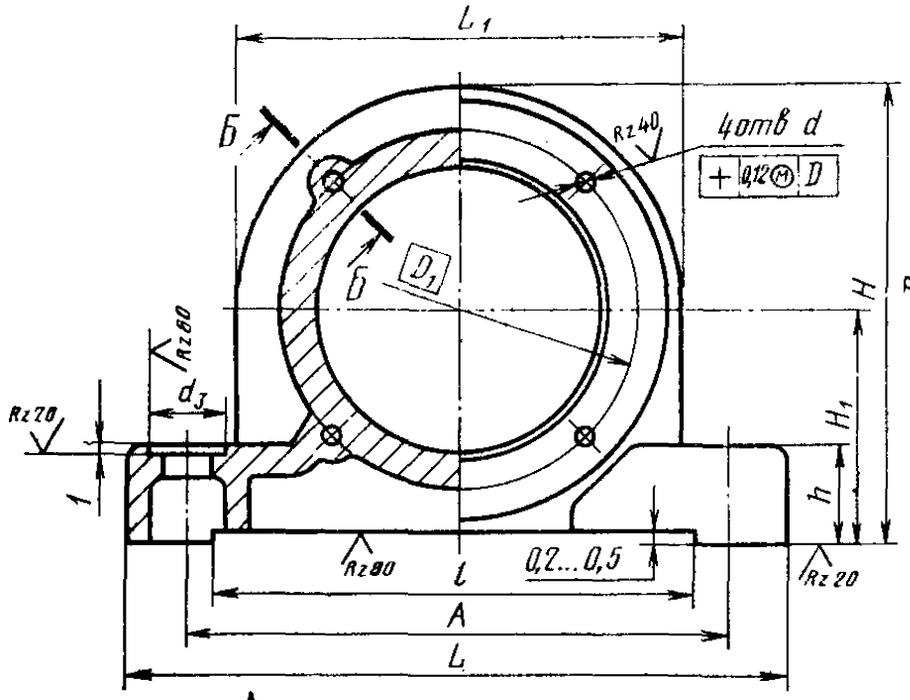

Для D=90—100 мм

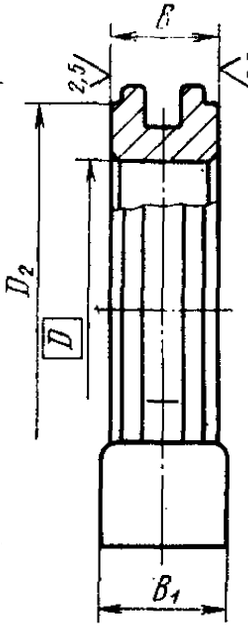

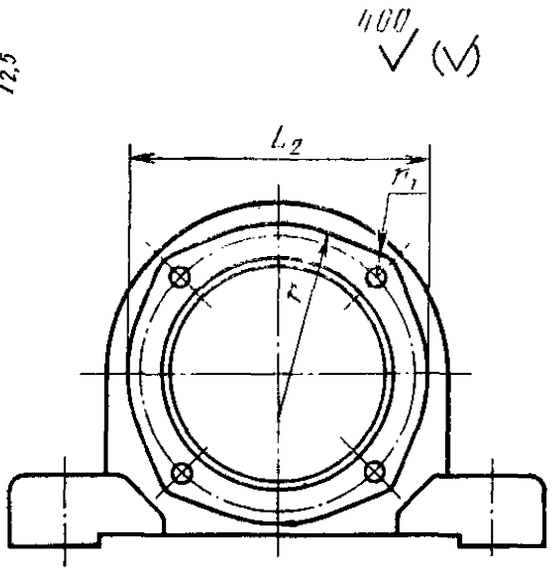

Б-Б

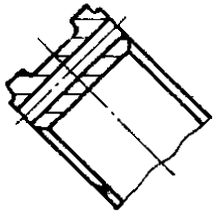

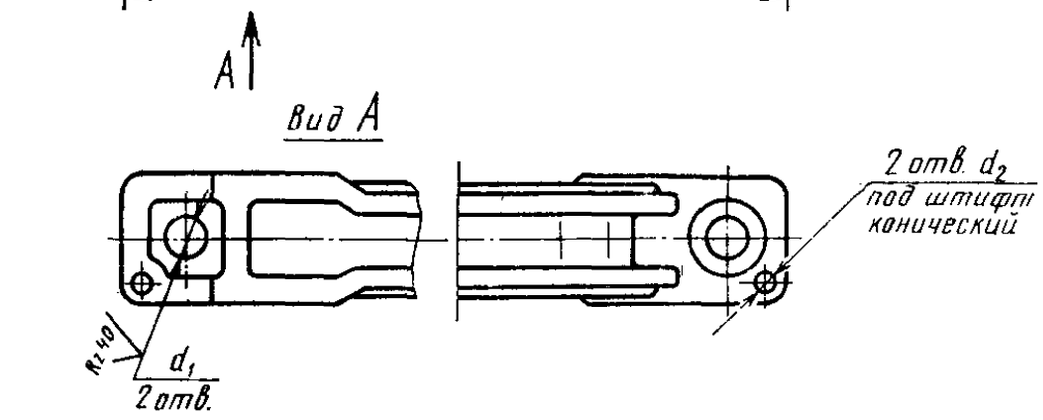

Таблица 2

Размеры в мм

Обозначение корпуса	D	D_1	D_2	d	d_1	d_2	d_3	A (пред. откл. ±0,2)	B	B_1	L	L_1	L_2	l	H	H_1 (пред. откл. +0,05)	h	r	r_1	Теоретическая масса, кг
ШБ 90	90	110	—	11	17	8	32	175	48	54	220	142	125	156	141	70	26	80	12,0	2,9
ШБ 100	100	120						195	52	62	240	156	135	175	153	75	28	85	12,5	3,7
ШБ 110	110	130	155		22	10	40	210	55	58	270	170		178	170	85	30			5,8
ШБ 120	120	145	175					230	58	60	285	190		208	190	95	36			6,5
ШБ 130	130	155	185	13				240	65	66	295	200	—	216	200	100		—	—	7,9
ШБ 140	140	165	195		26	13	45	265	68	72	335	220		230	220	110	40			9,8
ШБ 150	150	180	210					285	70		360	240		245	240	120	45			13,2

Пример условного обозначения корпуса типа ШБ, исполнения 1, D=90 мм:

Корпус ШБ 90 ГОСТ 13218.5—80

То же, исполнения 2:

Корпус ШБ 90—2 ГОСТ 13218.5—80

4. Технические требования — по ГОСТ 13218.11—80.

5. Характеристика и выбор корпусов в зависимости от типов подшипников качения и направления нагрузок — по рекомендуемому приложению 3 к ГОСТ 13218.1—80.

6. Расчетные разрушающие нагрузки — по рекомендуемому приложению 4 к ГОСТ 13218.1—80.

7. Дополнительные размеры элементов корпусов — по рекомендуемому приложению 2 к ГОСТ 13218.1—80.

8. Допускается при необходимости обеспечения взаимозаменяемости для применения в изделиях, спроектированных до 1 января 1980 г., по согласованию с потребителем изготовлять корпуса с допусками по справочному приложению 5 к ГОСТ 13218.1—80.

gost.e-ecolog.ru