УДК 621.9—229 : 006.354

Группа Г27
7030-1060

ГОСУДАРСТВЕННЫЙ СТАНДАРТ СОЮЗА ССР

# ВТУЛКИ КОНИЧЕСКИЕ ДЛЯ ФИКСАТОРОВ СТАНОЧНЫХ ПРИСПОСОБЛЕНИЙ

## Конструкция

Cone bushes for indices of machine retain ıg devices Design

**ГОСТ**

**13157—67**

**Дата введения** 01.07.68

1 Конструкция и размеры конических втулок для фиксаторов должны соответствовать указанным на чертеже и в таблице.

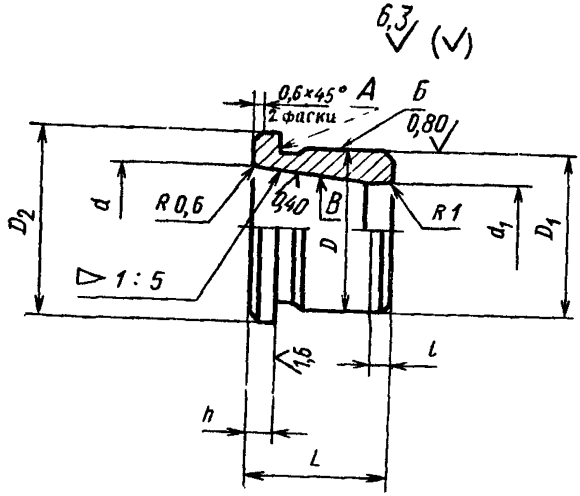




gost.e-ecolog.ru

Размеры, мм

| Обозначение втулок | Применяемость | $d$ Номин. | $d$ Пред. откл. | $d_1$ | $L$ | $D$ r6 | $D_1$ f9 | $D_2$ | $h$ | $l$ | Масса, кг, не более |
|---|---|---|---|---|---|---|---|---|---|---|---|
| 7030-1061 | | 6 | +0,025 | 5,0 | 8 | 10 | — | 13 | 2 | — | 0,004 |
| 7030-1062 | | 8 | +0,040 | 6,5 | 10 | 12 | 12 | 15 | | | 0,007 |
| 7030-1063 | | 10 | | 8,0 | 12 | 16 | 16 | 20 | | 1,6 | 0,015 |
| 7030-1064 | | 12 | +0,035 | 9,5 | 14 | 18 | 18 | 22 | 3 | | 0,022 |
| 7030-1065 | | 16 | | 13,0 | 18 | 22 | 22 | 26 | | 2,0 | 0,034 |
| 7030-1066 | | 20 | +0,045 | 16,0 | 22 | 26 | 26 | 30 | 4 | | 0,053 |

Пример условного обозначения конической втулки для фиксатора размером $d$=6 мм:

*Втулка 7030-1061 ГОСТ 13157—67*

**(Измененная редакция, Изм. № 1, 2).**

2. Материал — сталь марки У8А по ГОСТ 1435—74.

Допускается замена материала на стали других марок по механическим свойствам не ниже, чем у стали марки У8А.

3. Твердость — 56,0 . . . 61,0 $HRC_э$.

**(Измененная редакция, Изм. № 2).**

4. Конусность — по ГОСТ 8593—81, допуски на угловые размеры по 8-й степени точности ГОСТ 8908—81.

5. Неуказанные предельные отклонения размеров: H14, h14, $\pm\frac{t_2}{2}$.

6. Допуск радиального биения поверхности *Б* относительно оси конической поверхности *В* — по 4-й степени точности ГОСТ 24643—81.

7. Допуск торцового биения поверхности *А* относительно оси конической поверхности *В* — по 5-й степени точности ГОСТ 24643—81.

5—7. **(Измененная редакция, Изм. № 2).**

8. Размеры канавок для выхода шлифовального круга — по ГОСТ 8820—69.

9. **(Исключен, Изм. № 1).**

10. Покрытие — Х тв. 18 (обозначение покрытия — по ГОСТ 9.306—85). По соглашению сторон допускается применение других видов защитных покрытий.

11. Маркировать партию втулок одного типоразмера на таре или упаковке с указанием условного обозначения конических втулок для фиксаторов и товарного знака предприятия-изготовителя.

12. Пример применения конических втулок для фиксаторов указан в приложении.

**(Введен дополнительно, Изм. № 2).**

*ПРИЛОЖЕНИЕ*
*Справочное*

**ПРИМЕР ПРИМЕНЕНИЯ КОНИЧЕСКИХ ВТУЛОК ДЛЯ ФИКСАТОРОВ**

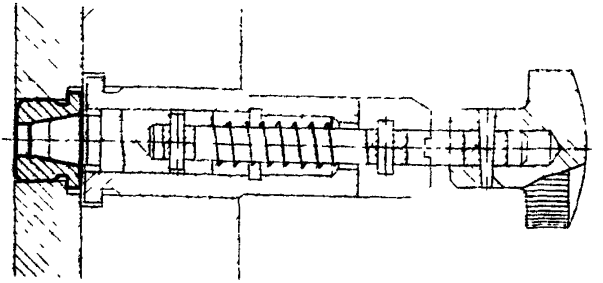

## ИНФОРМАЦИОННЫЕ ДАННЫЕ

1. **РАЗРАБОТАН И ВНЕСЕН Министерством тяжелого, энергетического и транспортного машиностроения СССР Министерством станкостроительной и инструментальной промышленности СССР**

**ИСПОЛНИТЕЛИ**

**В. В. Андреев; З. М. Ганина; З. Н. Дзегиленок,** канд. техн. наук; **В. А. Петрова; К. И. Сокольский; А. З. Старосельский** (руководитель темы); **А. З. Хренова**

2. **УТВЕРЖДЕН И ВВЕДЕН В ДЕЙСТВИЕ Постановлением Комитета стандартов, мер и измерительных приборов при Совете Министров СССР от 18.08.67 № 1375**

3. **Срок проверки — 1995 г. Периодичность проверки — 5 лет.**

4. **ВВЕДЕН ВПЕРВЫЕ**

5. **ССЫЛОЧНЫЕ НОРМАТИВНО-ТЕХНИЧЕСКИЕ ДОКУМЕНТЫ**

| Обозначение НТД, на который дана ссылка | Номер пункта |
|---|---|
| ГОСТ 9.308—85 | 10 |
| ГОСТ 1435—74 | 2 |
| ГОСТ 8593—81 | 4 |
| ГОСТ 8820—69 | 8 |
| ГОСТ 8909—81 | 4 |
| ГОСТ 24643—81 | 6, 7 |

6. **ПЕРЕИЗДАНИЕ** (май 1990 г.) с Изменениями № 1, 2, утвержденными в июне 1980 г., марте 1988 г. (ИУС 9—80, 6—88).

7. **Ограничение срока действия снято Постановлением Государственного комитета СССР по стандартам от 17.03.88 № 560.**

gost.e-ecolog.ru