УДК 621.9—229 : 006.354

Группа Г27
7016-0348

ГОСУДАРСТВЕННЫЙ СТАНДАРТ СОЮЗА ССР

# ВТУЛКИ ТАНГЕНЦИАЛЬНОГО ЗАЖИМА С РЕЗЬБОВЫМ ОТВЕРСТИЕМ ДЛЯ СТАНОЧНЫХ ПРИСПОСОБЛЕНИЙ

## Конструкция

Bushes of tangential clamps with thread hole for machine retaining devices. Design

ГОСТ
13156—67

Дата введения 01.07.68

1. Конструкция и рамеры втулок тангенциального зажима с резьбовым отверстием должны соответствовать указанным на чертеже и в таблице.

Издание официальное

Перепечатка воспрещен

gost.e-ecolog.ru

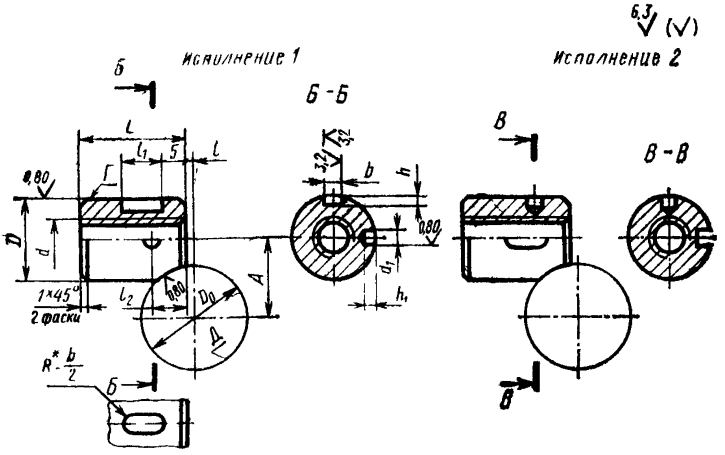


---

* Размер для справок.

Отверстие под штифт $d_1$ досверлить и развернуть при сборке с полем допуска H7 и параметром *Ra* шероховатости поверхности не более 0,80 мкм.

**(Измененная редакция, Изм. № 2).**

2. Материал — сталь марки 45 по ГОСТ 1050—88.

Допускается замена материала на стали других марок по механическим свойствам не ниже, чем у стали марки 45.

3. Твердость — 34,0 . . . 40,0 HRC$_э$.

4. Неуказанные предельные отклонения размеров: H14, $\pm \frac{t_2}{2}$.

**3, 4. (Измененная редакция, Изм. № 2).**

| Обозначение втулок | Применяемость | Исполнение | Размеры, мм: $D_0$ | $D$ f9 | $A$ | $L$ | $d$ | $d_1$ | $l$ | $l_1$ | $l_2$ | $b$ H9 | $h$ | $h_1$ | $Q^*$, Н (кгс) | $W^*$, Н (кгс) | Масса, кг, не более |
|---|---|---|---|---|---|---|---|---|---|---|---|---|---|---|---|---|---|
| 7016-0341 | | 1 | 12 | 14 | 11 | 16 | M8 | 2,9 | 1,5 | 6 | 6 | 4 | 2 | 3 | 2088,8 (213) | 19,6 (2) | 0,012 |
| 7016-0342 | | 2 | | | | | | | | | | | | | | | |
| 7016-0343 | | 1 | 14 | | 12 | | | | | | | | | | 2235,9 (228) | | |
| 7016-0344 | | 2 | | | | | | | | | | | | | | | |
| 7016-0345 | | 1 | 16 | | 13 | | | | | | | | | | 2383,0 (243) | | |
| 7016-0346 | | 2 | | | | | | | | | | | | | | | |
| 7016-0347 | | 1 | 18 | 16 | 14 | 20 | | | | | | | | | 2216,3 (226) | | 0,022 |
| 7016-0348 | | 2 | | | | | | | | | | | | | | | |
| 7016-0349 | | 1 | 20 | | 15 | | | | | | | | | | 2324,2 (237) | | |
| 7016-0350 | | 2 | | | | | | | | | | | | | | | |
| 7016-0351 | | 1 | 22 | | 16 | | | | | | | | | | 3961,9 (404) | | |
| 7016-0352 | | 2 | | | | | | | | | | | | | | | |
| 7016-0353 | | 1 | 25 | 20 | 19 | 25 | M10 | | 2,0 | 10 | 8 | 5 | 3 | | 4256,1 (434) | 39,2 (4) | 0,05 |
| 7016-0354 | | 2 | | | | | | | | | | | | | | | |
| 7016-0355 | | 1 | 28 | | 21 | | | | | | | | | | 4658,1 (475) | | |
| 7016-0356 | | 2 | | | | | | | | | | | | | | | |
| 7016-0357 | | 1 | 32 | | 23 | | | | | | | | | | 4903,3 (500) | | |
| 7016-0358 | | 2 | | | | | | | | | | | | | | | |

Размеры, мм

| Обозначение втулок | Применяемость | Исполнение | $D_0$ | $D$ f9 | $A$ | $L$ | $d$ | $d_1$ | $l$ | $l_1$ | $l_2$ | $b$ H9 | $h$ | $h_1$ | $Q^*$, Н(кгс) | $W^*$, Н(кгс) | Масса, кг, не более |
|---|---|---|---|---|---|---|---|---|---|---|---|---|---|---|---|---|---|
| 7016-0359 | | 1 | 36 | 25 | 26 | 32 | M12 | 3,9 | 2,5 | 12 | 10 | 6 | 4 | 4 | 6305,7 (643) | 58,8 (6) | 0,091 |
| 7016-0360 | | 2 | | | | | | | | | | | | | | | |
| 7016-0361 | | 1 | 40 | | 28 | | | | | | | | | | 6560,6 (669) | | |
| 7016-0362 | | 2 | | | | | | | | | | | | | | | |
| 7016-0363 | | 1 | 45 | | 31 | | | | | | | | | | 7109,8 (725) | | |
| 7016-0364 | | 2 | | | | | | | | | | | | | | | |
| 7016-0365 | | 1 | 50 | 32 | 34 | 40 | | | 3,5 | | | | | | 6089,9 (621) | | 0,213 |
| 7016-0366 | | 2 | | | | | | | | | | | | | | | |
| 7016-0367 | | 1 | 55 | | 36 | | | | | | | | | | 6188,0 (631) | | |
| 7016-0368 | | 2 | | | | | | | | | | | | | | | |
| 7016-0369 | | 1 | 60 | | 39 | | | | | | | | | | 6541,0 (667) | | |
| 7016-0370 | | 2 | | | | | | | | | | | | | | | |
| 7016-0371 | | 1 | 70 | 40 | 47 | 50 | M16 | | 16 | 12 | 8 | 5 | | | 10757,9 (1097) | 98,1 (10) | 0,406 |
| 7016-0372 | | 2 | | | | | | | | | | | | | | | |

Размеры, мм

| Обозначение втулок | Применяемость | Исполнение | $D_0$ | $D$ js9 | $A$ | $L$ | $d$ | $d_1$ | $l$ | $l_1$ | $l_2$ | $b$ H9 | $h$ | $b_1$ | $Q^a$, Н(кгс) | $W^a$, Н(кгс) | Масса, кг, не более |
|---|---|---|---|---|---|---|---|---|---|---|---|---|---|---|---|---|---|
| 7016-0373 | | 1 | 80 | 40 | 52 | 50 | M16 | 3,9 | 3,5 | 16 | 12 | 8 | 5 | 4 | 11307,1 (1153) | 98,1 (10) | 0,406 |
| 7016-0374 | | 2 | | | | | | | | | | | | | | | |
| 7016-0375 | | 1 | 90 | | 57 | | | | | | | | | | 11807,2 (1204) | | |
| 7016-0376 | | 2 | | | | | | | | | | | | | | | |
| 7016-0377 | | 1 | 100 | 50 | 65 | 60 | M20 | 4,9 | 5,0 | | 16 | | | 5 | 16161,3 (1648) | 147,1 (15) | 0,731 |
| 7016-0378 | | 2 | | | | | | | | | | | | | | | |
| 7016-0379 | | 1 | 110 | | 70 | | | | | | | | | | 16759,6 (1709) | | |
| 7016-0380 | | 2 | | | | | | | | | | | | | | | |
| 7016-0381 | | 1 | 125 | | 78 | | | | | | | | | | 17750,0 (1810) | | |
| 7016-0382 | | 2 | | | | | | | | | | | | | | | |

[a] $Q$ — осевое усилие, подсчитанное при длине гаечного ключа по ГОСТ 2841—80.
$W$ — усилие, приложенное к рукоятке ключа.

Пример условного обозначения втулки тангенциального зажима с резьбовым отверстием исполнения 1 для деталей размером $D_0 = 12$ мм

*Втулка 7016-0341 ГОСТ 13156—67*

**(Измененная редакция, Изм. № 1, 2).**

5 Допуск перпендикулярности оси поверхности *Д* относительно оси поверхности *Г* — по 6-й степени точности ГОСТ 24643—81

6 Резьба метрическая — по ГОСТ 24705—81 Поле допуска резьбы — 6Н по ГОСТ 16093—81

5, 6 **(Измененная редакция, Изм. № 2).**

7 Размеры фасок на резьбовых отверстиях — по ГОСТ 10549—80

8 **(Исключен, Изм. № 1).**

9 Покрытие — Хим Окс прм (обозначение покрытия — по ГОСТ 9 306—85) По соглашению сторон допускается применение других видов защитных покрытий

10 Маркировать партию втулок одного типоразмера на таре или упаковке с указанием условного обозначения втулок тангенциального зажима с резьбовым отверстием и товарного знака предприятия-изготовителя

11 Пример применения втулок тангенциального зажима резьбовым отверстием указан в приложении

**(Введен дополнительно, Изм. № 2).**

*ПРИЛОЖЕНИЕ*
*Справочное*

**ПРИМЕРЫ ПРИМЕНЕНИЯ ВТУЛОК ТАНГЕНЦИАЛЬНОГО ЗАЖИМА С РЕЗЬБОВЫМ ОТВЕРСТИЕМ**

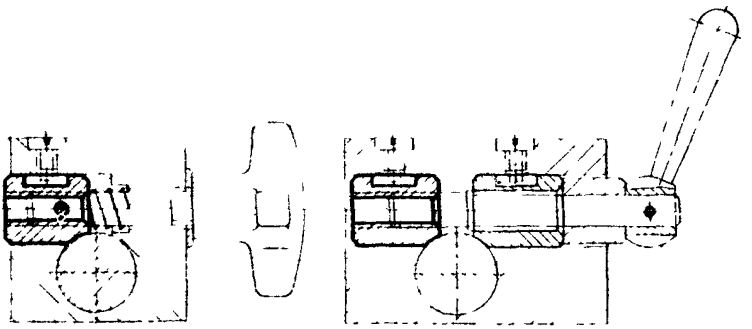

## ИНФОРМАЦИОННЫЕ ДАННЫЕ

1. **РАЗРАБОТАН И ВНЕСЕН** Министерством тяжелого, энергетического и транспортного машиностроения СССР
Министерством станкостроительной и инструментальной промышленности СССР

**ИСПОЛНИТЕЛИ**

**В. В. Андреев; В. М. Ганина; В. Н. Дзегиленок,** канд. техн. наук; **В. А. Петрова; К. И. Сокольский; А. З. Старосельский** (руководитель темы); **А. В. Хренова**

2. **УТВЕРЖДЕН И ВВЕДЕН В ДЕЙСТВИЕ** Постановлением Комитета стандартов, мер и измерительных приборов при Совете Министров СССР от 18.08.67 № 1374

3. **Срок проверки — 1995 г. Периодичность проверки — 5 лет.**

4. **ВЗАМЕН** МН 341—60 в части тангенциального зажима с резьбовым отверстием

5. **ССЫЛОЧНЫЕ НОРМАТИВНО-ТЕХНИЧЕСКИЕ ДОКУМЕНТЫ**

| Обозначение НТД, на который дана ссылка | Номер пункта |
|---|---|
| ГОСТ 9.306—85 | 9 |
| ГОСТ 1050—88 | 2 |
| ГОСТ 2841—80 | 1 |
| ГОСТ 10549—80 | 7 |
| ГОСТ 16093—81 | 6 |
| ГОСТ 24643—81 | 5 |
| ГОСТ 24705—81 | 6 |

6. **ПЕРЕИЗДАНИЕ** (май 1990 г.) с Изменениями № 1, 2, утвержденными в июне 1980 г., марте 1988 г. (ИУС 9—80, 6—88).

7. **Ограничение срока действия снято** Постановлением Государственного комитета СССР по стандартам от 17.03.88 № 560.

gost.e-ecolog.ru