УДК 621.9—229 : 006.354

Группа Г27
7816-0398

ГОСУДАРСТВЕННЫЙ СТАНДАРТ СОЮЗА ССР

ВТУЛКИ ТАНГЕНЦИАЛЬНОГО ЗАЖИМА ДЛЯ СТАНОЧНЫХ ПРИСПОСОБЛЕНИЙ

Конструкция

ГОСТ
13155—67

Bushes of tangential clamp for machine retaining devices. Design

Дата введения 01.07.68

1. Конструкция и размеры втулок тангенциального зажима должны соответствовать указанным на чертеже и в таблице.

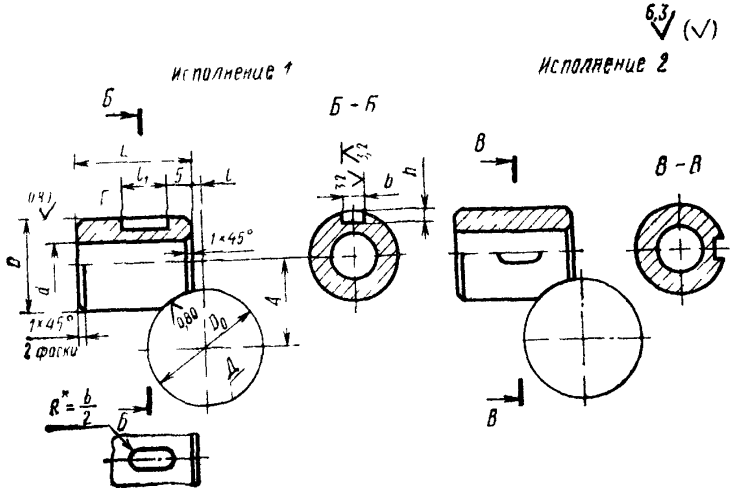

* Размер для справок

Издание официальное

Перепечатка воспрещена

gost.e-ecolog.ru

Размеры, мм

Обозначение втулок	Применяемость	Исполнение	D_0	D f9	A	b	d	l	l_1	δ H9	h		W^*, Н(кгс)	Масса, кг, не более
7016-0291		1	12	14	11	16	9	1.5	6	4	2	2088,8 (213)	19,6 (2)	0.011
7016-0292		2												
7016-0293		1	14		12							2235,9 (228)		
7016-0294		2												
7016-0295		1	16		13							2383,0 (243)		
7016-0296		2												
7016-0297		1	18	16	14	20			10	5	3	2216,3 (226)		0,021
7016-0298		2												
7016-0299		1	20		15							2324,2 (237)		
7016-0300		2												
7016-0301		1	22		16							3951,9 (404)		
7016-0302		2												
7016-0303		1	25	20	19	25	11	2.0				4256,1 (434)	39,2 (4)	0,04
7016-0304		2												
7016-0305		1	28		21							4658,1 (475)		
7016-0306		2												
7016-0307		1	32		23							4903,3 (500)		
7016-0308		2												
7016-0309		1	36	25	26	32	13	2,5	12	6	4	6305,7 (643)	58,8 (6)	0,087
7016-0310		2												
7016-0311		1	40		28							6560,6 (669)		
7016-0312		2												
7016-0313		1	45		31							7109,8 (725)		
7016-0314		2												
7016-0315		1	50	32	34	40		3,5				6089,9 (621)		0,237
7016-0316		2												
7016-0317		1	55		36							6188,0 (631)		
7016-0318		2												
7016-0319		1	60		39							6541,0 (667)		
7016-0320		2												
7016-0321		1	70	40	47	50	17		16	8	5	10757,9 (1097)	98,1 (10)	0,396
7016-0322		2												

Продолжение

Размеры, мм

Обозначение втулок	Применяемость	Исполнение	D	D_{f9}	l	l	d	l	l_1	b Н9	h	Q^* Н (кгс)	W^* Н (кгс)	Масса, кг, не более
7016-0323		1	80	40	52	50	17	3.5	16	8	5	11307.1 (1153)	98.1 (10)	0.396
7016-0324		2												
7016-0325		1	90		57							11807.2 (1204)		
7016-0326		2												
7016-0327		1	100		65							16161.3 (1648)		
7016-0328		2												
7016-0329		1	110		70	60	22	5.0				16759.6 (1709)	147.1 (15)	0.754
7016-0330		2												
7016-0331		1	125		78							17750.0 (1810)		
7016-0332		2												

* Q — осевое усилие, подсчитанное при длине гаечного ключа по ГОСТ 2841—80, W — усилие, приложенное к рукоятке ключа

Пример условного обозначения втулки тангенциального зажима исполнения 1, для деталей размером D_0 = 12 мм:

Втулка 7016-0291 ГОСТ 13165—67

(Измененная редакция, Изм. № 1, 2).

2. Материал — сталь марки 45 по ГОСТ 1050—88

Допускается замена материала на стали других марок по механическим свойствам не ниже, чем у стали марки 45.

3. Твердость — 34,0 . . . 40,0 $HRC_э$.

4. Неуказанные предельные отклонения размеров: H14, h14, $\pm \frac{t_a}{2}$.

5. Допуск перпендикулярности оси поверхности $Д$ относительно оси поверхности F — по 6-й степени точности ГОСТ 24643—81.

3—5. **(Измененная редакция, Изм. № 2).**

6. **(Исключен, Изм. № 1).**

7. Покрытие — Хим. Окс. прм (обозначение покрытия — по ГОСТ 9.306—85). По соглашению сторон допускается применение других видов защитных покрытий.

8. Маркировать партию втулок одного типоразмера на таре или упаковке с указанием условного обозначения втулок тангенциального зажима и товарного знака предприятия-изготовителя.

9. Пример применения втулок тангенциального зажима указан в приложении.

(Введен дополнительно, Изм. № 2).

ПРИЛОЖЕНИЕ
Справочное

ПРИМЕРЫ ПРИМЕНЕНИЯ ВТУЛОК ТАНГЕНЦИАЛЬНОГО ЗАЖИМА

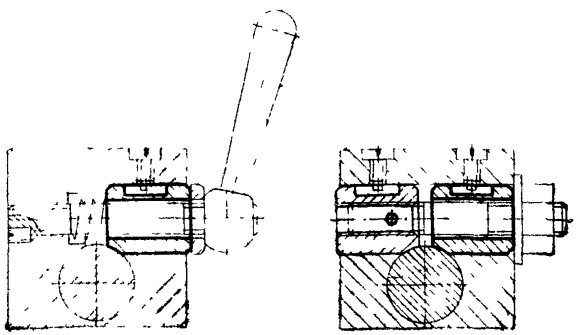

ИНФОРМАЦИОННЫЕ ДАННЫЕ

1. **РАЗРАБОТАН И ВНЕСЕН** Министерством тяжелого, энергетического и транспортного машиностроения СССР
Министерством станкостроительной и инструментальной промышленности СССР

ИСПОЛНИТЕЛИ

В. В. Андреев; В. М. Ганина; В. Н. Дзегиленок, канд. техн. наук; **В. А. Петрова; К. И. Сокольский; А. З. Старосельский** (руководитель темы); **А. В. Хренова**

2. **УТВЕРЖДЕН И ВВЕДЕН В ДЕЙСТВИЕ** Постановлением Комитета стандартов, мер и измерительных приборов при Совете Министров СССР от 18.08.67 № 1373

3. Срок проверки — 1995 г. Периодичность проверки — 5 лет.

4. **ВЗАМЕН** МН 341—60 в части тангенциального зажима без резьбы.

5. **ССЫЛОЧНЫЕ НОРМАТИВНО-ТЕХНИЧЕСКИЕ ДОКУМЕНТЫ**

Обозначение НТД, на который дана ссылка	Номер пункта
ГОСТ 9.306—85	7
ГОСТ 1050—88	2
ГОСТ 24643—81	5

6. **ПЕРЕИЗДАНИЕ** (май 1990 г.) с Изменениями № 1, 2, утвержденными в июне 1980 г., марте 1988 г. (ИУС 9—80, 6—88)

7. **Ограничение срока действия снято Постановлением Государственного комитета СССР по стандартам от 17.03.88 № 560.**

gost.e-ecolog.ru