УДК 621.983.5.073.06:006.354

Группа Г22

ГОСУДАРСТВЕННЫЙ СТАНДАРТ СОЮЗА ССР

Штампы для листовой штамповки

БЛОКИ ШТАМПОВ С ЗАДНИМ РАСПОЛОЖЕНИЕМ НАПРАВЛЯЮЩИХ УЗЛОВ СКОЛЬЖЕНИЯ

Конструкция и размеры

Sheet stamping dies.
Die sets with rear positioned guide sliding assemblies.
Design and dimensions

ГОСТ 13125—83

(СТ СЭВ 3326—81)

Взамен ГОСТ 13125—75

ОКП 39 6330

Постановлением Государственного комитета СССР по стандартам от 22 сентября 1983 г. № 4493 срок введения установлен с 01.07.84

Несоблюдение стандарта преследуется по закону

1. Настоящий стандарт распространяется на блоки штампов с задним расположением направляющих узлов скольжения с плитами из чугунного и стального литья.

Стандарт полностью соответствует СТ СЭВ 3326—81.

2. Блоки штампов с задним расположением направляющих узлов скольжения должны изготовляться трех исполнений:

1 — с плитами из чугунного и стального литья;

2 — с плитами уменьшенной толщины из чугунного и стального литья;

3 — с плитами из чугунного литья с приливами.

3. Конструкция и размеры блоков должны соответствовать:

исполнения 1 — указанным на черт. 1 и в табл. 1 и 3;

исполнения 2 — указанным на черт. 1 и в табл. 2 и 4;

исполнения 3 — указанным на черт. 2 и в табл. 1 и 5.

Исполнения 1 и 2

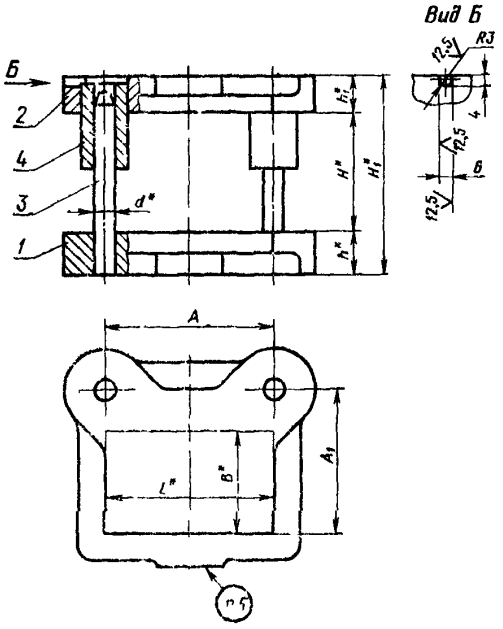

Черт. 1

* Размеры для справок.

Издание официальное ★

Перепечатка воспрещена

Переиздание. Март 1986 г.

gost.e-ecolog.ru

Исполнение 3

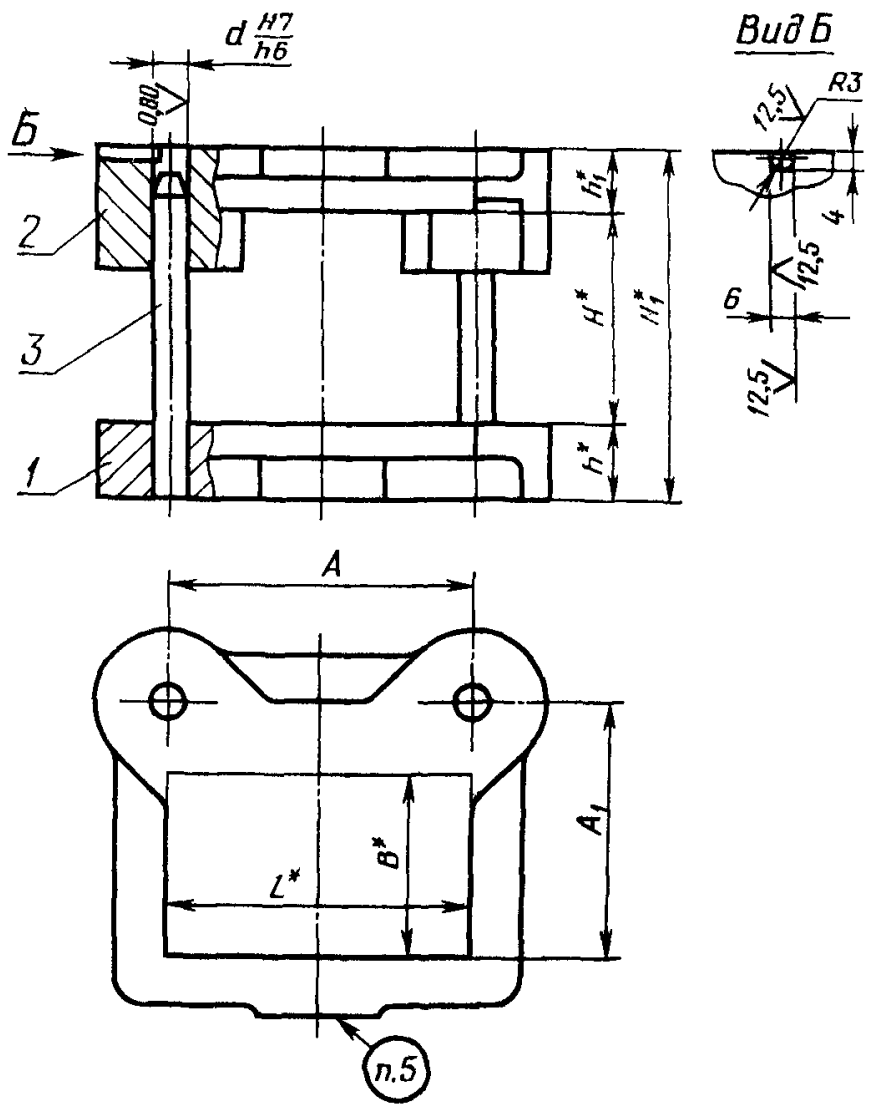

* Размеры для справок.

Черт. 2

Таблица 1

Размеры, мм

Обозначение блока		Применяемость		Размеры рабочей плоскости		d	Расстояние при нижнем положении верхней плиты				h	h_1	A	A_1	Масса, кг не более,
							H		H_1						
Исполнение 1	Исполнение 3	Исп. 1	Исп. 3	L	B		Наим	Наиб.	Наим	Наиб.					
1004-4321	1004-4571			63	50	16	50	60	107	117	32	25	63	80	4,57
1004-4322	1004-4572						60	70	117	127					4,62
1004-4323	1004-4573						70	80	127	137					4,63
1004-4324	1004-4574			80		20	55	65			40	32	80	85	8,36
1004-4325	1004-4575						65	75	137	147					8,41
1004-4326	1004-4576						75	85	147	157					8,45
1004-4327	1004-4577			100			60	75	136	151		36	100		10,04
1004-4328	1004-4578						75	90	151	166					10,14
1004-4329	1004-4579						90	105	166	181					10,19
1004-4331	1004-4581			80	63		60	75	136	151			80	100	9,63
1004-4332	1004-4582						75	90	151	166					9,73
1004-4333	1004-4583						90	105	166	181					9,78

Продолжение табл. 1

Размеры, мм

Обозначение блока		Применяемость		Размеры рабочей плоскости		d	Расстояние при нижнем положении верхней плиты				h	h_1	A	A_1	Масса, кг, не более
							H		H_1						
Исполнение 1	Исполнение 3	Исп. 1	Исп. 3	L	B		Наим.	Наиб.	Наим.	Наиб.					
1004-4334	1004-4584			100	63	25	70	85	151	166	45	36	100	100	14,34
1004-4335	1004-4585						85	100	166	181					14,42
1004-4336	1004-4586						100	115	181	196					14,58
1004-4337	1004-4587			125			70	85	151	166			125		16,14
1004-4338	1004-4588						85	100	166	181					16,22
1004-4339	1004-4589						100	115	181	196					16,38
1004-4341	1004-4591			160			70	85	151	166			160		19,51
1004-4342	1004-4592						85	100	166	181					19,59
1004-4343	1004-4593						100	115	181	196					19,75
1004-4344	1004-4594			80			70	85	151	166			80	120	14,61
1004-4345	1004-4595						85	100	166	181					14,69
1004-4346	1004-4596						100	115	181	196					14,85
1004-4347	1004-4597			100			70	85	151	166			100		16,42
1004-4348	1004-4598						85	100	166	181					16,50
1004-4349	1004-4599						100	115	181	196					16,66
1004-4351	1004-4601			125	80		80	95	161	176			125		18,72
1004-4352	1004-4602						95	110	176	191					18,80
1004-4353	1004-4603						110	125	191	206					18,95
1004-4354	1004-4604			160			80	95	175	190			160	125	29,22
1004-4355	1004-4605						95	110	190	205					29,47
1004-4356	1004-4606						110	125	205	220					29,60
1004-4357	1004-4607			200			80	95	175	190			200		33,16
1004-4358	1004-4608						95	110	190	205					33,29
1004-4359	1004-4609						110	125	205	220					33,54
1004-4361	1004-4611			100	100	32	80	95	175	190	50	45	100	145	24,69
1004-4362	1004-4612						95	110	190	205					24,94
1004-4363	1004-4613						110	125	205	220					25,07
1004-4364	1004-4614			125			80	95	175	190			125		26,81
1004-4365	1004-4615						95	110	190	205					27,07
1004-4366	1004-4616						110	125	205	220					27,19
1004-4367	1004-4617			160			90	110	185	205			160		33,44
1004-4368	1004-4618						110	130	205	225					33,69
1004-4369	1004-4619						130	150	225	245					33,94
1004-4371	1004-4621			200			90	110	185	205			200		38,28
1004-4372	1004-4622						110	130	205	225					38,65
1004-4373	1004-4623						130	150	225	245					38,90

Продолжение табл. 1

Размеры, мм

Обозначение блока		Применяемость		Размеры рабочей плоскости		d	Расстояние при нижнем положении верхней плиты				B	h_1	A	A_1	Масса, кг, не более
							H		H_1						
Исполнение 1	Исполнение 3	Исп. 1	Исп. 3	L	B		Наим.	Наиб.	Наим	Наиб.					
1004-4374	1004-4624			250	100	32	90	110	185	205	50	45	250	145	44,47
1004-4375	1004-4625						110	130	205	225					44,84
1004-4376	1004-4626						130	150	225	245					45,09
1004-4377	1004-4627			320			90	110	185	205			320		53,15
1004-4378	1004-4628						110	130	205	225					53,52
1004-4379	1004-4629						130	150	225	245					53,77
1004-4381	1004-4631			125	125		90	110	185	205			115	170	32,49
1004-4382	1004-4632						110	130	205	225					32,74
1004-4383	1004-4633						130	150	225	245					33,00
1004-4384	1004-4634			160			90	110	185	205			160		37,74
1004-4385	1004-4635						110	130	205	225					38,11
1004-4386	1004-4636						130	150	225	245					38,36
1004-4387	1004-4637			200			95	115	201	221	56	50	200		48,94
1004-4388	1004-4638						115	135	221	241					49,19
1004-4389	1004-4639						135	155	241	261					49,32
1004-4391	1004-4641			250			95	115	201	221			250		55,99
1004-4392	1004-4642						115	135	221	241					56,24
1004-4393	1004-4643						135	155	241	261					56,37
1004-4394	1004-4644			320			95	115	201	221			320		66,84
1004-4395	1004-4645						115	135	221	241					67,09
1004-4396	1004-4646						135	155	241	261					67,22
1004-4397	1004-4647			160	160		95	115	201	221			160	205	49,75
1004-4398	1004-4648						115	135	221	241					50,00
1004-4399	1004-4649						135	155	241	261					50,13
1004-4401	1004-4651			200			95	115	201	221			200		57,26
1004-4402	1004-4652						115	135	221	241					57,51
1004-4403	1004-4653						135	155	241	261					57,64
1004-4404	1004-4654			250		40	100	125	219	244	63	56	250	215	85,28
1004-4405	1004-4655						125	150	244	269					85,67
1004-4406	1004-4656						150	175	269	294					86,07
1004-4407	1004-4657			320			100	125	219	244			320		100,97
1004-4408	1004-4658						125	150	244	269					101,36
1004-4409	1004-4659						150	175	269	294					101,76
1004-4411	1004-4661			200	200		100	125	219	244			200	255	94,43
1004-4412	1004-4662						125	150	244	269					94,83
1004-4413	1004-4663						150	175	269	294					95,23

Продолжение табл. 1

Размеры, мм

Обозначение блока		Применяемость		Размеры рабочей плоскости		d	Расстояние при нижнем положении верхней плиты				h	h_1	A	A_1	Масса кг, не более
							H		H_1						
Исполнение 1	Исполнение 3	Исп. 1	Исп. 3	L	B		Наим	Наиб.	Наим	Наиб					
1004-4414	1004-4664			250	200	40	100	125	219	244	63	56	250	255	93,26
1004-4415	1004-4665						125	150	244	269					93.65
1004-4416	1004-4666						150	175	269	294					94,05
1004-4417	1004-4667			320			110	135	229	254			320		113,79
1004-4418	1004-4668						135	160	254	279					113,98
1004-4419	1004-4669						160	185	279	304					114,77
1004-4421	1004-4671			400			110	135	237	262			400	260	159,21
1004-4422	1004-4672						135	160	262	287					159,82
1004-4423	1004-4673						160	185	287	312					160.44
1004-4424	1004-4674			250	250	50	110	135	237	262	71		250	310	129,97
1004-4425	1004-4675						135	160	262	287					130,58
1004-4426	1004-4676						160	185	287	312					131,202
1004-4427	1004-4677			320			110	135	237	262			320		153,36
1004-4428	1004-4678						135	160	262	287					153,97
1004-4429	1004-4679						160	185	287	312					154,59
1004-4431	1004-4681			400			120	150	263	293	80	63	400		197,92
1004-4432	1004-4682						150	180	293	323					199,16
1004-4433	1004-4683						180	210	323	353					199,77
1004-4434	1004-4684			500			120	150	263	293			500		234.97
1004-4435	1004-4685						150	180	293	323					236,21
1004-4436	1004-4686						180	210	323	353					236,82
1004-4437	1004-4687			320	320		120	150	263	293			320	380	194,96
1004-4438	1004-4688						150	180	293	323					196,20
1004-4439	1004-4689						180	210	323	353					196,81
1004-4441	1004-4691			400			120	150	290	320			400		305,93
1004-4442	1004-4692						150	180	320	350					308,20
1004-4443	1004-4693						180	210	350	380				390	308,87
1004-4444	1004-4694			500			130	160	300	330			500		352,39
1004-4445	1004-4695						160	190	330	360					353,68
1004-4446	1004-4696						190	220	360	390					355,33
1004-4447	1004-4697			400	400	63	130	160	300	330	90	80	400	475	354,07
1004-4448	1004-4698						160	190	330	360					355,68
1004-4449	1004-4699						190	220	360	390					355,33
1004-4451	1004-4701			500			130	160	300	330			500		415,94
1004-4452	1004-4702						160	190	330	360					417,23
1004-4453	1004-4703						190	220	360	390					418,88

Пример условного обозначения блока размерами L=63 мм, B=50 мм, $H_{наим}$=50 мм, исполнения 1, с плитами из чугуна:

Блок 1004-4321—1 ГОСТ 13125—83

То же, блока с плитами из стали:

Блок 1004-4321—2 ГОСТ 13125—83

То же, блока исполнения 3 с плитами из чугуна:

Блок 1004-4571—1 ГОСТ 13125—83

Таблица 2

Размеры, мм

Обозначение блока исполнения 2	Применяемость	Размеры рабочей плоскости		d	Расстояние при нижнем положении верхней плиты				h	h_1	A	A_1	Масса, кг, не более
					H		H_1						
		L	B		Наим	Наиб.	Наим.	Наиб.					
1004-4461		100	50	20	60	75	117	132	32	25	100	85	7,20
1004-4462					75	90	132	147					7,25
1004-4463					90	105	147	162					7,30
1004-4464		80	63		60	75	117	132			80	100	6,94
1004-4465					75	90	132	147					6,99
1004-4466					90	105	147	162					7,04
1004-4467		100		25	70	85	134	149	36	28	100		10,93
1004-4468					85	100	149	164					11,01
1004-4469					100	115	164	179					11,17
1004-4471		125			70	85	134	149			125		12,27
1004-4472					85	100	149	164					12,35
1004-4473					100	115	164	179					12,51
1004-4474		160			70	85	134	149			160		14,55
1004-4475					85	100	149	164					14,63
1004-4476					100	115	164	179					14,79
1004-4477		80	80		70	85	134	149			80	120	11,00
1004-4478					85	100	149	164					11,08
1004-4479					100	115	164	179					11,24
1004-4481		100			70	85	134	149			100		12,32
1004-4482					85	100	149	164					12,40
1004-4483					100	115	164	179					12,56
1004-4484		125			80	95	152	167	40	32	125		16,71
1004-4485					95	110	167	182					16,79
1004-4486					110	125	182	197					16,94
1004-4487		160		32	80	95	152	167			160	125	21,52
1004-4488					95	110	167	182					21,64
1004-4489					110	125	182	197					21,89
1004-4491		200			80	95	152	167			200		26,42
1004-4492					95	110	167	182					26,54
1004-4493					110	125	182	197					26,79

Продолжение табл. 2

Размеры, мм

Обозначение блока исполнения 2	Применяемость	Размеры рабочей плоскости L	Размеры рабочей плоскости B	d	Расстояние при нижнем положении верхней плиты H Наим.	H Наиб	H_1 Наим.	H_1 Наиб.	h	h_1	A	A_1	Масса, кг, не более
1004-4494		100	100	32	80	95	152	167	40	32	100	145	19,56
1004-4495					95	110	167	182					19,68
1004-4496					110	125	182	197					19,93
1004-4497		125			80	95	152	167			125		21,82
1004-4498					95	110	167	182					21,94
1004-4499					110	125	182	197					22,19
1004-4501		160			90	110	171	191			160		29,49
1004-4502					110	130	191	211					29,75
1004-4503					130	150	211	231					30,00
1004-4504		200			90	110	171	191			200		33,85
1004-4505					110	130	191	211					34,11
1004-4506					130	150	211	231					34,36
1004-4507		250			90	110	171	191			250		39,31
1004-4508					110	130	191	211					39,57
1004-4509					130	150	211	231	45	36			39,82
1004-4511		320			90	110	171	191			320		46,94
1004-4512					110	130	191	211					47,20
1004-4513					130	150	211	231					47,45
1004-4514		125	125		90	110	171	191			125	170	28,64
1004-4515					110	130	191	211					28,90
1004-4516					130	150	211	231					29,15
1004-4517		160			90	110	171	191			160		32,75
1004-4518					110	130	191	211					33,00
1004-4519					130	150	211	231					33,25
1004-4521		200			95	115	185	205	50	40	200		40,79
1004-4522					115	135	205	225					41,17
1004-4523					135	155	225	245					41,42
1004-4524		250			95	115	185	205			250		47,53
1004-4525					115	135	205	225					47,91
1004-4526					135	155	225	245					48,16
1004-4527		320			95	115	185	205			320		56,99
1004-4528					115	135	205	225					57,37
1004-4529					135	155	225	245					57,62
1004-4531		160	160		95	115	185	205			160	205	42,26
1004-4532					115	135	205	225					42,62
1004-4533					135	155	225	245					42,89

Продолжение табл. 2

Размеры, мм

Обозначение блока исполнения 2	Применяемость	Размеры рабочей плоскости L	Размеры рабочей плоскости B	d	Расстояние при нижнем положении верхней плиты H Наим.	H Наиб.	H_1 Наим.	H_1 Наиб.	h	h_1	A	A_1	Масса, кг не более
1004-4534		200	160	32	95	115	185	205	50	40	200	205	48,67
1004-4535					115	135	205	225					48,93
1004-4536					135	155	225	245					49,18
1004-4537		250		40	100	125	201	226	56	45	250	215	74,40
1004-4538					125	150	226	251					74,80
1004-4539					150	175	251	276					75,39
1004-4541		320			100	125	201	226			320		88,11
1004-4542					125	150	226	251					88,51
1004-4543					150	175	251	276					89,10
1004-4544		200	200		100	125	201	226			200	255	77,17
1004-4545					125	150	226	251					77,56
1004-4546					150	175	251	276					78,15
1004-4547		250			100	125	201	226			250		83,26
1004-4548					125	150	226	251					83,66
1004-4549					150	175	251	276					84,25
1004-4551		320			110	135	223	248			320		107,23
1004-4552					135	160	248	273					107,42
1004-4553					160	185	273	298					108,20
1004-4554		400		50	110	135	223	248	63	50	400	260	141,05
1004-4555					135	160	248	273					141,37
1004-4556					160	185	273	298					142,59
1004-4557		250	250		110	135	223	248			250	310	117,15
1004-4558					135	160	248	273					117,46
1004-4559					160	185	273	298					118,69
1004-4561		320			110	135	223	248			320		138,32
1004-4562					135	160	248	273					138,63
1004-4563					160	185	273	298					139,86
1004-4564		400			120	150	247	277	71	56	400		182,18
1004-4565					150	180	277	307					183,41
1004-4566					180	210	307	337					184,04
1004-4567		500			120	150	247	277			500		212,60
1004-4568					150	180	277	307					213,84
1004-4569					180	210	307	337					214,46

Таблица 3

Обозначение блока исполнения 1	Поз. 1 Плита нижняя Кол. 1		Поз. 2 Плита верхняя Кол. 1		Поз. 3 Колонка по ГОСТ 13118—83 Кол. 2	Поз. 4 Втулка по ГОСТ 13120—83 Кол. 2
	Обозначение плиты	Обозначение заготовки по ГОСТ 13112—83	Обозначение плиты	Обозначение заготовки по ГОСТ 13112—83	Обозначения	
1004-4321	1004-4321/001	1022-4412	1004-4321/002	1022-4411	1030-5969	1032-2485
1004-4322					1030-5971	1032-2488
1004-4323					1030-5972	
1004-4324	1004-4324/001	1022-4414	1004-4324/002	1022-4413	1030-5992	1032-2527
1004-4325					1030-5993	
1004-4326					1030-5994	
1004-4327	1004-4327/001	1022-4418	1004-4327/002	1022-4417	1030-5992	1032-2528
1004-4328					1030-5994	
1004-4329					1030-5995	
1004-4331	1004-4331/001	1022-4423	1004-4332/002	1022-4422	1030-5992	
1004-4332					1030-5994	
1004-4333					1030-5995	
1004-4334	1004-4334/001	1022-4426	1004-4334/002	1022-4425	1030-6017	1032-2576
1004-4335					1030-6018	
1004-4336					1030-6021	
1004-4337	1004-4337/001	1022-4429	1004-4337/002	1022-4428	1030-6017	
1004-4338					1030-6018	
1004-4339					1030-6021	
1004-4341	1004-4341/001	1022-4433	1004-4341/002	1022-4432	1030-6017	
1004-4342					1030-6018	
1004-4343					1030-6021	
1004-4344	1004-4344/001	1022-4436	1004-4344/002	1022-4435	1030-6017	
1004-4345					1030-6018	
1004-4346					1030-6021	
1004-4347	1004-4347/001	1022-4439	1004-4347/002	1022-4438	1030-6017	
1004-4348					1030-6018	
1004-4349					1030-6021	
1004-4351	1004-4351/001	1022-4443	1004-4351/002	1022-4442	1030-6018	
1004-4352					1030-6019	
1004-4353					1030-6022	
1004-4354	1004-4354/001	1022-4448	1004-4354/002	1022-4447	1030-6045	1032-2643
1004-4355					1030-6047	
1004-4356					1030-6048	
1004-4357	1004-4357/001	1022-4453	1004-4357/002	1022-4452	1030-6045	
1004-4358					1030-6047	
1004-4359					1030-6048	

Продолжение табл 3

Обозначение блока исполнения 1	Поз 1 Плита нижняя Кол. 1		Поз 2 Плита верхняя Кол 1		Поз 3 Колонка По ГОСТ 13118—83 Кол 2	Поз 4 Втулка по ГОСТ 13120—83 Кол 2
	Обозначение плиты	Обозначение заготовки по ГОСТ 13112—83	Обозначение плиты	Обозначение заготовки по ГОСТ 13112—83	Обозначения	
1004-4361	1004-4361/001	1022-4157	1004-4361/002	1022-4456	1030-6045	1032-2643
1004-4362					1030-6047	
1004-4363					1030-6048	
1004-4364	1004-4364/001	1022-4462	1004-4364/002	1022-4461	1030-6045	
1004-4365					1030-6047	
1004-4366					1030-6048	
1004-4367	1004-4367/001	1022-4465	1004-4367/002	1022-4464	1030-6046	
1004-4368					1030-6048	
1004-4369					1030-6051	
1004-4371	1004-4371/001	1022-4468	1004-4371/002	1022-4467	1030-6046	
1004-4372					1030-6048	
1004-4373					1030-6051	
1004-4374	1004-4374/001	1022-4472	1004-4374/002	1022-4471	1030-6046	
1004-4375					1030-6048	
1004-4376					1030-6051	
1004-4377	1004-4377/001	1022-4475	1004-4377/002	1022-4474	1030-6046	
1004-4378					1030-6048	
1004-4379					1030-6051	
1004-4381	1004-4381/001	1022-4478	1004-4381/002	1022-4477	1030-6046	
1004-4382					1030-6048	
1004-4383					1030-6051	
1004-4384	1004-4384/001	1022-4482	1004-4384/002	1022-4481	1030-6046	
1004-4385					1030-6048	
1004-4386					1030-6051	
1004-4387	1004-4387/001	1022-4485	1004-4387/002	1022-4484	1030-6048	1032-2644
1004-4388					1030-6051	
1004-4389					1030-6052	
1004-4391	1004-4391/001	1022-4488	1004-4391/002	1022-4486	1030-6048	
1004-4392					1030-6051	
1004-4393					1030-6052	
1004-4394	1004-4394/001	1022-4492	1004-4394/002	1022-4491	1030-6048	
1004-4395					1030-6051	
1004-4396					1030-6052	
1004-4397	1004-4397/001	1022-4495	1004-4397/002	1022-4494	1030-6048	
1004-4398					1030-6051	
1004-4399					1030-6052	
1004-4401	1004-4401/001	1022-4498	1004-4401/002	1022-4497	1030-6048	
1004-4402					1030-6051	
1004-4403					1030-6052	

Продолжение табл. 3

Обозначение блока исполнения 1	Поз 1 Плита нижняя Кол. 1		Поз. 2 Плита верхняя Кол. 1		Поз 3 Колонка по ГОСТ 13118—83 Кол. 2	Поз. 4 Втулка по ГОСТ 13120—83 Кол. 2
	Обозначение плиты	Обозначение заготовки по ГОСТ 13112—83	Обозначение плиты	Обозначение заготовки по ГОСТ 13112—83	Обозначения	
1004-4404	1004-4404/001	1022-4502	1004-4404/002	1022-4501	1030-6074	1032-2696
1004-4405					1030-6076	
1004-4406					1030-6077	
1004-4407	1004-4407/001	1022-4505	1004-4407/002	1022-4504	1030-6074	
1004-4408					1030-6076	
1004-4409					1030-6077	
1004-4411	1004-4411/001	1022-4508	1004-4411/002	1022-4507	1030-6074	
1004-4412					1030-6076	
1004-4413					1030-6077	
1004-4414	1004-4414/001	1022-4512	1004-4414/002	1022-4511	1030-6074	
1004-4415					1030-6076	
1004-4416					1030-6077	
1004-4417	1004-4417/001	1022-4515	1004-4417/002	1022-4514	1030-6075	1032-2701
1004-4418					1030-6077	
1004-4419					1030-6078	
1004-4421	1004-4421/001	1022-4519	1004-4421/002	1022-4517	1030-6105	1032-2755
1004-4422					1030-6106	
1004-4423					1030-6107	
1004-4424	1004-4424/001	1022-4524	1004-4424/002	1022-4522	1030-6105	
1004-4425					1030-6106	
1004-4426					1030-6107	
1004-4427	1004-4427/001	1022-4528	1004-4427/002	1022-4526	1030-6105	
1004-4428					1030-6106	
1004-4429					1030-6107	
1004-4431	1004-4431/001	1022-4533	1004-4431/002	1022-4531	1030-6106	1032-2761
1004-4432					1030-6108	
1004-4433					1030-6109	
1004-4434	1004-4434/001	1022-4537	1004-4434/002	1022-4535	1030-6106	
1004-4435					1030-6108	
1004-4436					1030-6109	
1004-4437	1004-4437/001	1022-4541	1004-4437/002	1022-4538	1030-6106	
1004-4438					1030-6108	
1004-4439					1030-6109	
1004-4441	1004-4441/001	1022-4543	1004-4441/002	1022-4542	1030-6131	1032-2812
1004-4442					1030-6133	
1004-4443					1030-6134	
1004-4444	1004-4444/001	1022-4545	1004-4444/002	1022-4544	1030-6132	
1004-4445					1030-6133	
1004-4446					1030-6135	

Продолжение табл. 3

Обозначение блока исполнения 1	Поз. 1 Плита нижняя Кол. 1		Поз. 2 Плита верхняя Кол. 1		Поз. 3 Колонка по ГОСТ 13118—83 Кол. 2	Поз. 4 Втулка по ГОСТ 13120—83 Кол. 2
	Обозначение плиты	Обозначение заготовки по ГОСТ 13112—83	Обозначение плиты	Обозначение заготовки по ГОСТ 13112—83	Обозначения	
1004-4447	1004-4447/001	1022-4547	1004-4447/002	1022-4546	1030-6132	1032-2812
1004-4448					1030-6133	
1004-4449					1030-6135	
1004-4451	1004-4451/001	1022-4549	1004-4451/002	1022-4548	1030-6132	
1004-4452					1030-6133	
1004-4453					1030-6135	

Таблица 4

Обозначение блока исполнения 2	Поз. 1 Плита нижняя Кол. 1		Поз. 2 Плита верхняя Кол. 1		Поз. 3 Колонка по ГОСТ 13118—83 Кол. 2	Поз 4 Втулка по ГОСТ 13120—83 Кол. 2
	Обозначение плиты	Обозначение заготовки по ГОСТ 13112—83	Обозначение плиты	Обозначение заготовки по ГОСТ 13112—83	Обозначения	
1004-4461	1004-4461/001	1022-4416	1004-4461/002	1022-4415	1030-5991	1032-2525
1004-4462					1030-5992	
1004-4463					1030-5993	
1004-4464	1004-4464/001	1022-4421	1004-4464/002	1022-4419	1030-5991	
1004-4465					1030-5992	
1004-4466					1030-5993	
1004-4467	1004-4467/001	1022-4425	1004-4467/002	1022-4424	1030-6015	1032-2574
1004-4468					1030-6016	
1004-4469					1030-6018	
1004-4471	1004-4471/001	1022-4428	1004-4471/002	1022-4427	1030-6015	
1004-4472					1030-6016	
1004-4473					1030-6018	
1004-4474	1004-4474/001	1022-4432	1004-4474/002	1022-4431	1030-6015	
1004-4475					1030-6016	
1004-4476					1030-6018	
1004-4477	1004-4477/001	1022-4435	1004-4477/002	1022-4434	1030-6015	
1004-4478					1030-6016	
1004-4479					1030-6018	
1004-4481	1004-4481/001	1022-4438	1004-4481/002	1022-4437	1030-6015	
1004-4482					1030-6016	
1004-4483					1030-6018	
1004-4484	1004-4484/001	1022-4443	1004-4484/002	1022-4441	1030-6017	1032-2575
1004-4485					1030-6018	
1004-4486					1030-6021	

Продолжение табл. 4

Обозначение блока исполнения 2	Поз. 1 Плита нижняя Кол. 1		Поз. 2 Плита верхняя Кол. 1		Поз. 3 Колонка по ГОСТ 13118—83 Кол. 2	Поз. 4 Втулка по ГОСТ 13120—83 Кол. 2
	Обозначение плиты	Обозначение заготовки по ГОСТ 13112—83	Обозначение плиты	Обозначение заготовки по ГОСТ 13112—83	Обозначения	
1004-4487	1004-4487/001	1022-4446	1004-4487/002	1022-4445	1030-6043	1032-2634
1004-4488					1030-6044	
1004-4489					1030-6046	
1004-4491	1004-4491/001	1022-4451	1004-4491/002	1022-4449	1030-6043	
1004-4492					1030-6044	
1004-4493					1030-6046	
1004 4494	1004-4494/001	1022-4455	1004-4494/002	1022-4454	1030-6043	
1004-4495					1030-6044	
1004-4496					1030-6046	
1004-4497	1004-4497/001	1022-4459	1004-4497/002	1022-4458	1030-6043	
1004-4498					1030-6044	
1004-4499					1030-6046	
1004-4501	1004-4501/001	1022-4464	1004-4501/002	1022-4463	1030-6045	1032-2641
1004-4502					1030-6047	
1004-4503					1030-6049	
1004-4504	1004-4504/001	1022-4467	1004-4504/002	1022-4466	1030-6045	
1004-4505					1030-6047	
1004-4506					1030-6049	
1004-4507	1004-4507/001	1022-4471	1004-4507/002	1022-4469	1030-6045	
1004-4508					1030-6047	
1004-4509					1030-6049	
1004-4511	1004-4511/001	1022-4474	1004-4511/002	1022-4473	1030-6045	
1004-4512					1030-6047	
1004-4513					1030-6049	
1004-4514	1004-4514/001	1022-4477	1004-4514/002	1022-4476	1030-6045	
1004-4515					1030-6047	
1004-4516					1030-6049	
1004-4517	1004-4517/001	1022-4481	1004-4517/002	1022-4479	1030-6045	
1004-4518					1030-6047	
1004-4519					1030-6049	
1004-4521	1004-4521/001	1022-4484	1004-4521/002	1022-4483	1030-6046	1032-2642
1004-4522					1030-6048	
1004-4523					1030-6051	
1004-4524	1004-4524/001	1022-4487	1004-4524/002	1022-4486	1030-6046	
1004-4525					1030-6048	
1004-4526					1030-6051	
1004-4527	1004-4527/001	1022-4491	1004-4527/002	1022-4489	1030-6046	
1004-4528					1030-6048	
1004-4529					1030-6051	

Продолжение табл. 4

Обозначение *блока исполнения* 2	Поз. 1 Плита нижняя Кол. 1		Поз 2 Плита верхняя Кол 1		Поз 3 Колонка по ГОСТ 13118—83 Кол. 2	Поз. 4 Втулка по ГОСТ 13120—83 Кол. 2
	Обозначение плиты	Обозначение заготовки по ГОСТ 13112—83	Обозначение плиты	Обозначение заготовки по ГОСТ 13112—83	Обозначения	
1004-4531	1004-4531/001	1022-4494	1004-4531/002	1022-4493	1030-6046	1032-2642
1004-4532					1030-6048	
1004-4533					1030-6051	
1004-4534	1004-4534/001	1022-4497	1004-4534/002	1022-4496	1030-6046	
1004-4535					1030-6048	
1004-4536					1030-6051	
1004-4537	1004-4537/001	1022-4501	1004-4537/002	1022-4499	1030-6073	1032-2694
1004-4538					1030-6075	
1004-4539					1030-6077	
1004-4541	1004-4541/001	1022-4504	1004-4541/002	1022-4503	1030-6073	
1004-4542					1030-6075	
1004-4543					1030-6077	
1004-4544	1004-4544/001	1022-4507	1004-4544/002	1022-4506	1030-6073	
1004-4545					1030-6075	
1004-4546					1030-6077	
1004-4547	1004-4547/001	1022-4511	1004-4547/002	1022-4509	1030-6073	
1004-4548					1030-6075	
1004-4549					1030-6077	
1004-4551	10C4-4551/001	1022-4515	1001-4551/002	1022-4513	1030-6075	1032-2699
1004-4552					1030-6076	
1004-4553					1030-6078	
1004-4554	1004-4554/001	1022-4518	1004-4554/002	1022-4516	1030-6104	1032-2754
1004-4555					1030-6105	
1004-4556					1030-6107	
1004-4557	1004-4557/001	1022-4523	1004-4557/002	1022-4521	1030-6104	
1004-4558					1030-6105	
1004-4559					1030-6107	
1004-4561	1004-4561/001	1022-4527	1004-4561/002	1022-4525	1030-6104	
1004-4562					1030-6105	
1004-4563					1030-6107	
1004-4564	1004-4564/001	1022-4532	1004-4564/002	1022-4529	1030-6105	1032-2759
1004-4565					1030-6107	
1004-4566					1030-6108	
1004-4567	1004-4567/001	1022-4536	1004-4567/002	1022-4534	1030-6105	
1004-4568					1030-6107	
1004-4569					1030-6108	

Таблица 5

Обозначение блока исполнения 3	Поз. 1 Плита нижняя Кол. 1		Поз. 2 Плита верхняя Кол. 1		Поз. 3 Колонка по ГОСТ 13118—83 Кол. 2
	Обозначение плиты	Обозначение заготовки по ГОСТ 13112—83	Обозначение плиты	Обозначение заготовки по ГОСТ 13112—83	Обозначение
1004-4571	1004-4571/001	1022-4412	1004-4571/002	1022-4561	1030-5969
1004-4572					1030-5971
1004-4573					1030-5972
1004-4574	1004-4574/001	1022-4414	1004-4574/002	1022-4562	1030-5992
1004-4575					1030-5993
1004-4576					1030-5994
1004-4577	1004-4577/001	1022-4418	1004-4577/002	1022-4563	1030-5992
1004-4578					1030-5994
1004-4579					1030-5995
1004-4581	1004-4581/001	1022-4423	1004-4581/002	1022-4564	1030-5992
1004-4582					1030-5994
1004-4583					1030-5995
1004-4584	1004-4584/001	1022-4426	1004-4584/002	1022-4565	1030-6017
1004-4585					1030-6018
1004-4586					1030-6021
1004-4587	1004-4587/001	1022-4429	1004-4587/002	1022-4566	1030-6017
1004-4588					1030-6018
1004-4589					1030-6021
1004-4591	1004-4591/001	1022-4433	1004-4591-002	1022-4567	1030-6017
1004-4592					1030-6018
1004-4593					1030-6021
1004-4594	1004-4594/001	1022-4436	1004-4594/002	1022-4568	1030-6017
1004-4595					1030-6018
1004-4596					1030-6021
1004-4597	1004-4597/001	1022-4439	1004-4597/002	1022-4569	1030-6017
1004-4598					1030-6018
1004-4599					1030-6021
1004-4601	1004-4601/001	1022-4444	1004-4601/002	1022-4571	1030-6018
1004-4602					1030-6019
1004-4603					1030-6022
1004-4604	1004-4604/001	1022-4448	1004-4604/002	1022-4572	1030-6045
1004-4605					1030-6047
1004-4606					1030-6048
1004-4607	1004-4608/001	1022-4453	1004-4607/002	1022-4573	1030-6045
1004-4608					1030-6047
1004-4609					1030-6048

Продолжение табл. 5

Обозначение блока исполнения 3	Поз. 1 Плита нижняя Кол. 1		Поз. 2 Плита верхняя Кол. 1		Поз. 3 Колонка по ГОСТ 13118—83 Кол. 2
	Обозначение плиты	Обозначение заготовки по ГОСТ 13112—83	Обозначение плиты	Обозначение заготовки по ГОСТ 13112—83	Обозначение
1004-4611	1004-4611/001	1022-4457	1004-4611/002	1022-4574	1030-6045
1004-4612					1030-6047
1004-4613					1030-6048
1004-4614	1004-4614/001	1022-4462	1004-4614/002	1022-4575	1030-6045
1004-4615					1030-6047
1004-4616					1030-6048
1004-4617	1004-4617/001	1022-4465	1004-4617/002	1022-4576	1030-6046
1004-4618					1030-6048
1004-4619					1030-6051
1004-4621	1004-4621-001	1022-4468	1004-4621/002	1022-4577	1030-6046
1004-4622					1030-6048
1004-4623					1030-6051
1004-4624	1004-4624/001	1022-4472	1004-4624/002	1022-4578	1030-6046
1004-4625					1030-6048
1004-4626					1030-6051
1004-4627	1004-4627/001	1022-4475	1004-4627/002	1022-4579	1030-6046
1004-4628					1030-6048
1004-4629					1030-6051
1004-4631	1004-4631-001	1022-4478	1004-4631-002	1022-1581	1030-6046
1004-4632					1030-6048
1004-4633					1030-6051
1004-4634	1004-4634/001	1022-4482	1004-4634/002	1022-4582	1030-6046
1004-4635					1030-6048
1004-4636					1030-6051
1004-4637	1004-4637/001	1022-4485	1004-4637/002	1022-4583	1030-6048
1004-4638					1030-6051
1004-4639					1030-6052
1004-4641	1004-4641/001	1022-4488	1004-4641/002	1022-1584	1030-6048
1004-4642					1030-6051
1004-4643					1030-6052
1004-4644	1004-4644/001	1022-4492	1004-4644/002	1022-4585	1030-6048
1004-4645					1030-6051
1004-4646					1030-6052
1004-4647	1004-4647/001	1022-4495	1004-4647/002	1022-4586	1030-6048
1004-4648					1030-6051
1004-4649					1030-6052
1004-4651	1004-4651/001	1022-4498	1004-4651/002	1022-4587	1030-6048
1004-4652					1030-6051
1004-4653					1030-6052

Продолжение табл 5

Обозначение блока исполнения 3	Поз 1 Плита нижняя Кол. 1		Поз. 2 Плита верхняя Кол. 1		Поз 3 Колонка по ГОСТ 13118—83 Кол. 2
	Обозначение плиты	Обозначение заготовки по ГОСТ 13112—83	Обозначение плиты	Обозначение заготовки по ГОСТ 13112—83	Обозначение
1004-4654	1004-4654/001	1022-4502	1004-4654/002	1022-4588	1030-6074
1004-4655					1030-6076
1004-4656					1030-6077
1004-4657	1004-4657/001	1022-4505	1004-4657/002	1022-4589	1030-6074
1004-4658					1030-6076
1004-4659					1030-6077
1004-4661	1004-4661/001	1022-4508	1004-4661/002	1022-4591	1030-6074
1004-4662					1030-6076
1004-4663					1030-6077
1004-4664	1004-4664/001	1022-4512	1004-4664/002	1022-4592	1030-6074
1004-4665					1030-6076
1004-4666					1030-6077
1004-4667	1004-4667/001	1022-4515	1004-4667/002	1022-4593	1030-6075
1004-4668					1030-6077
1004-4669					1030-6078
1004-4671	1004-4671/001	1022-4519	1004-4671/002	1022-4594	1030-6105
1004-4672					1030-6106
1004-4673					1030-6107
1004-4674	1004-4674/001	1022-4524	1004-4674/002	1022-4595	1030-6105
1004-4675					1030-6106
1004-4676					1030-6107
1004-4677	1004-4677/001	1022-4528	1004-4677/002	1022-4596	1030-6105
1004-4678					1030-6106
1004-4679					1030-6107
1004-4681	1004-4681/001	1022-4533	1004-4681/002	1022-4597	1030-6106
1004-4682					1030-6108
1004-4683					1030-6109
1004-4684	1004-4684/001	1022-4537	1004-4681/002	1022-4598	1030-6106
1004-4685					1030-6108
1004-4686					1030-6109
1004-4687	1004-4687/001	1022-4541	1004-1687/002	1022-4599	1030-6106
1004-4688					1030-6108
1004-4689					1030-6109
1004-4691	1004-4691/001	1022-4513	1004-4691/002	1022-4601	1030-6131
1004-4692					1030-6133
1004-4693					1030-6131

Продолжение табл 5

Обозначение блока исполнения 3	Поз. 1 Плита нижняя Кол. 1		Поз. 2 Плита верхняя Кол 1		Поз. 3 Колонка по ГОСТ 13118—83 Кол. 2
	Обозначение плиты	Обозначение заготовки по ГОСТ 13112—83	Обозначение плиты	Обозначение заготовки по ГОСТ 13112—83	Обозначение
1004-4694	1004-4694/001	1022-4545	1004-4694/002	1022-4602	1030-6132
1004-4695					1030-6133
1004-4696					1030-6135
1004-4697	1004-4697/001	1022-4547	1004-4697/002	1022-4603	1030-6132
1004-4698					1030-6133
1004-4699					1030-6135
1004-4701	1004-4701/001	1022-4549	1004-4701/002	1022-4604	1030-6132
1004-4702					1030-6133
1004-4703					1030-6135

4. Закрепление колонок и втулок и размеры отверстий под колонки и втулки в плитах блока — по ГОСТ 13130—83.

5. Технические условия — по ГОСТ 13130—83.

6. Маркировать: условное обозначение блока без наименования и товарный знак предприятия-изготовителя.

Допускается маркировку наносить на опорную поверхность верхней плиты электрохимическим способом или на бирку.

gost.e-ecolog.ru