ГОСУДАРСТВЕННЫЕ СТАНДАРТЫ
СОЮЗА ССР

ШТАМПЫ ДЛЯ ЛИСТОВОЙ ШТАМПОВКИ

ДЕТАЛИ НАПРАВЛЯЮЩИХ УЗЛОВ

КОНСТРУКЦИЯ И РАЗМЕРЫ

ГОСТ 13119–81 (СТ СЭВ 1301–78), ГОСТ 18812–81 (СТ СЭВ 1307–78), ГОСТ 18813–81 (СТ СЭВ 1308–78), ГОСТ 24558-81–ГОСТ 24562-81 (СТ СЭВ 1302-78–СТ СЭВ 1306-78)

Издание официальное

Цена 20 коп.

ГОСУДАРСТВЕННЫЙ КОМИТЕТ СССР ПО СТАНДАРТАМ
Москва

gost.e-ecolog.ru

УДК 621.983.5-219.2:006.354 Группа Г22

ГОСУДАРСТВЕННЫЙ СТАНДАРТ СОЮЗА ССР

Штампы для листовой штамповки

КОЛОНКИ НАПРАВЛЯЮЩИЕ СТУПЕНЧАТЫЕ

Конструкция и размеры

Sheet stamping dies. Guide posts with flute. Design and dimensions

ОКП 39 6330

ГОСТ 13119—81*

(СТ СЭВ 1301—78)

Взамен ГОСТ 13119—75

Постановлением Государственного комитета СССР по стандартам от 27 января 1981 г. № 252 срок введения установлен

с 01.01.82

Проверен в 1986 г.

Несоблюдение стандарта преследуется по закону

1. Настоящий стандарт распространяется на направляющие ступенчатые колонки, применяемые в направляющих узлах штампов и устанавливаемые по системе отверстия.

Стандарт полностью соответствует СТ СЭВ 1301—78.

2. Конструкция и размеры направляющих ступенчатых колонок должны соответствовать указанным на чертеже и в таблице.

Издание официальное ★ Перепечатка воспрещена

* *Переиздание (июнь 1987 г.) с Изменением № 1, утвержденным в марте 1986 г. (ИУС 6—86).*

© Издательство стандартов, 1987

Исполнение 1 *Исполнение 2*

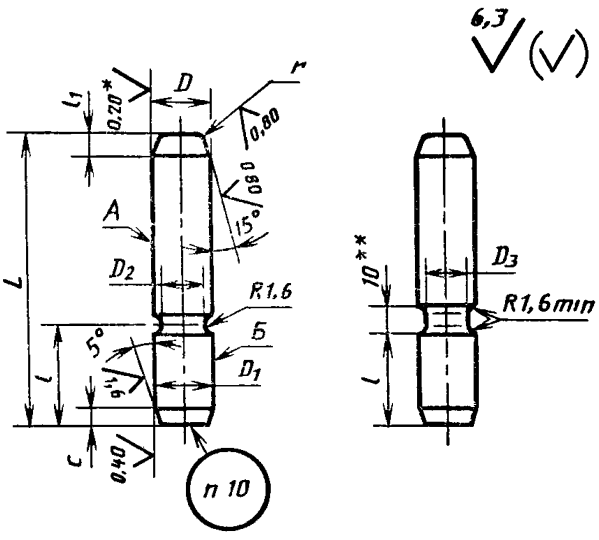

Вариант исполнения головки колонки для *D* до 63 мм

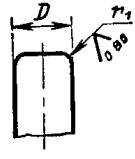

---

* Для направляющих ступенчатых колонок с предельными отклонениями диаметра *D* по g6 и e8 параметр шероховатости поверхности $Ra=0{,}40$ мкм

** В технически обоснованных случаях размер допускается увеличивать

Размеры в мм

Обозначение колонок		Применяемость колонок		D (пред. откл. по h5, g6, e8)	D_1		D_2	D_3	L	l	l_1	r	r_1	c	Масса, кг, не более
Исполнение 1	Исполнение 2	Исполнение 1	Исполнение 2		Исполнение 1 (пред откл. по n6)	Исполнение 2 (пред откл по r6)									
1030-5001	1030-5002	—	—	12	12		8,8	11,4	50	20	5	2	3	2,5	0,04
1030-5003	1030-5004	—	—						60						0,05
1030-5005	1030-5006	—	—						70						0,06
1030-5007	1030-5008	—	—						80						0,07
1030-5009	1030-5011	—	—						90	25					0,08
1030-5012	1030-5013	—	—						100						0,09
1030-5014	1030-5015	—	—	14	14		10,8	13,4	80						0,10
1030-5016	1030-5017	—	—						90						0,11
1030-5018	1030-5019	—	—						100						0,12
1030-5021	1030-5022	—	—												
1030-5023	1030-5024	—	—						110	28					0,13
1030-5025	1030-5026	—	—						120						0,14
1030-8401	1030-8402	—	—						100	32					0,12
1030-5027	1030-5028	—	—						110						0,13
1030-5029	1030-5031	—	—						120						0,14
1030-5032	1030-5033	—	—						130	40					0,15
1030-5034	1030-5035														

Продолжение

Размеры в мм

Обозначение колонок		Применяемость колонок		D (пред. откл. по h6, g6, e8)	D_1		D_2	D_3	L	l	l_1	r	r_1	c	Масса, кг, не более
Исполнение 1	Исполнение 2	Исполнение 1	Исполнение 2		Исполнение 1 (пред. откл. по n6)	Исполнение 2 (пред. откл. по r6)									
1030-5036	1030-5037			14	14		10,8	13,4	140	40	5	2	3	2,5	0,17
1030-5038	1030-5039								150						0,18
1030-5041	1030-5042								160						0,19
1030-5043	1030-5044			16	16		12,8	15,4	80	25					0,13
1030-5045	1030-5046								90						0,14
1030-5047	1030-5048								100						0,15
1030-5049	1030-5051														
1030-5052	1030-5053								110	28					0,17
1030-5054	1030-5055								120						0,18
1030-8403	1030-8404								100	32					0,15
1030-5056	1030-5057								110						0,17
1030-5058	1030-5059								120						0,18
1030-5061	1030-5062								130						0,20
1030-5063	1030-5064														
1030-5065	1030-5066								140	40					0,22
1030-5067	1030-5068								150						0,23
1030-5069	1030-5071								160						0,25

Размеры в мм

Обозначение колонок		Применяемость колонок		D (пред откл. по h5, g6, e8)	D_1		D_2	D_3	L	l	l_1	r	r_1	c	Масса, кг, не более
Исполнение 1	Исполнение 2	Исполнение 1	Исполнение 2		Исполнение 1 (пред откл по n6)	Исполнение 2 (пред откл по r6)									
1030-5072	1030-5073			18	18		14,8	17,4	90	25	5	2	5	2,5	0,18
1030-5074	1030-5075								100						0,20
1030-5076	1030-5077														
1030-5078	1030-5079								110	28					0,22
1030-5081	1030-5082								120						0,24
1030-5083	1030-5084								110	32					0,22
1030-5085	1030-5086								120						0,24
1030-8405	1030-8406								130						0,26
1030-5087	1030-5088														
1030-5089	1030-5091								140						0,28
1030-5092	1030-5093								150	36					0,30
1030-5094	1030-5095								160						0,32
1030-5096	1030-5097								170						0,34
1030-8407	1030-8408								120	40					0,24
1030-5098	1030-5099								130						0,26
1030-5101	1030-5102								140						0,28
1030-5103	1030-5104								150						0,30
1030-5105	1030-5106								160						0,32

Продолжение

Размеры в мм

Обозначение колонок		Применяемость колонок		D (пред. откл. по h5, g6, e8)	D_1		D_2	D_3	L	l	l_1	r	r_1	c	Масса, кг, не более
Исполнение 1	Исполнение 2	Исполнение 1	Исполнение 2		Исполнение 1 (пред. откл. по n6)	Исполнение 2 (пред откл. по r6)									
1030-5107	1030-5108			18	18		14,8	17,4	170	40					0,34
1030-5109	1030-5111								180						0,36
1030-5112	1030-5113								90	25					0,22
1030-5114	1030-5115														0,24
1030-5116	1030-5117								100						
1030-5118	1030-5119								110	28					0,27
1030-5121	1030-5122								120						0,29
1030-5123	1030-5124								110	32					0,27
1030-5125	1030-5126								120		5	2	5	2,5	0,29
1030-8409	1030-8411														0,32
1030-5127	1030-5128			20	20		16,8	19,4	130						
1030-5129	1030-5131								140	36					0,34
1030-5132	1030-5133								150						0,37
1030-5134	1030-5135								160						0,39
1030-5136	1030-5137								170						0,41
1030-8412	1030-8413								120	40					0,29
1030-5138	1030-5139								130						0,32
1030-5141	1030-5142								140						0,34

Продолжение

Размеры в мм

Обозначение колонок		Применяемость колонок		D (пред. откл по h5, g6, e8)	D_1		D_2	D_3	L	l	l_1	r	r_1	c	Масса, кг, не более
Исполнение 1	Исполнение 2	Исполнение 1	Исполнение 2		Исполнение 1 (пред откл по n6)	Исполнение 2 (пред откл по r6)									
1030-5143	1030-5144			20	20		16,8	19,4	150	40	5	2	5	2,5	0,37
1030-5145	1030-5146								160						0,39
1030-5147	1030-5148								170						0,41
1030-5149	1030-5151								180						0,44
1030-5152	1030-5153			22	22		18,8	21,4	110	32	8	3			0,32
1030-5154	1030-5155								120						0,35
1030-5156	1030-5157								130						0,38
1030-5158	1030-5159								120	36					0,35
1030-5161	1030-5162								130						0,38
1030-5163	1030-5164								140						0,41
1030-5165	1030-5166								150						0,44
1030-5167	1030-5168								160						0,47
1030-5169	1030-5171								140	40					0,41
1030-5172	1030-5173								150						0,44
1030-5174	1030-5175								160						0,47
1030-5176	1030-5177								170						0,50

Продолжение

Размеры в мм

Обозначение колонок		Применяемость колонок		D (пред откл по h5, g6, e8)	D_1		D_2	D_3	L	l	l_1	r	r_1	c	Масса, кг, не более
Исполнение 1	Исполнение 2	Исполнение 1	Исполнение 2		Исполнение 1 (пред откл по n6)	Исполнение 2 (пред откл по r6)									
1030-5178	1030-5179			22	22		18,8	21,4	180	40	8	3	5	2,5	0,53
1030-8414	1030-8415								140	45					0,41
1030-8416	1030-8417								150						0,44
1030-8418	1030-8419								160						0,47
1030-5181	1030-5182								170						0,50
1030-5183	1030-5184								180						0,53
1030-5185	1030-5186								190						0,56
1030-5187	1030-5188								200						0,59
1030-5189	1030-5191								210						0,62
1030-5192	1030-5193								220						0,65
1030-5194	1030-5195								240						0,71
1030-5196	1030-5197								190	50					0,56
1030-5198	1030-5199								200						0,59
1030-5201	1030-5202								210						0,62
1030-5203	1030-5204								220						0,65
1030-5205	1030-5206								240						0,71

Продолжение

Размеры в мм

Обозначение колонок		Применяемость		D (пред. откл. по h5, g6, e8)	D_1		D_2	D_3	L	l	l_1	r	r_1	c	Масса, кг, не более
Исполнение 1	Исполнение 2	Исполнение 1	Исполнение 2		Исполнение 1 (пред. откл. по n6)	Исполнение 2 (пред. откл. по r6)									
1030-5207	1030-5208			25	25		21,8	24,4	110	32	8	3	5	2,5	0,42
1030-5209	1030-5211								120						0,45
1030-5212	1030-5213								130						0,49
1030-5214	1030-5215								120	36					0,45
1030-5216	1030-5217								130						0,49
1030-5218	1030-5219								140						0,53
1030-5221	1030-5222								150						0,57
1030-5223	1030-5224								160						0,61
1030-5225	1030-5226								140	40					0,53
1030-5227	1030-5228								150						0,57
1030-5229	1030-5231								160						0,61
1030-5232	1030-5233								170						0,65
1030-5234	1030-5235								180						0,68
1030-8421	1030-8422								140	45					0,53
1030-8423	1030-8424								150						0,57
1030-8425	1030-8426								160						0,61

Продолжение

Размеры в мм

Обозначение колонок		Применяемость колонок		D (пред откл по h5, g6, e8)	D_1		D_2	D_3	L	l	l_1	r	r_1	c	Масса, кг, не более
Исполнение 1	Исполнение 2	Исполнение 1	Исполнение 2		Исполнение 1 (пред откл по n6)	Исполнение 2 (пред откл по r6)									
1030-5236	1030-5237			25	25		21,8	24,4	170	45	8	3	5	2,5	0,65
1030-5238	103005239								180						0,68
1030-5241	1030-5242								190						0,72
1030-5243	1030-5244								200						0,76
1030-5245	1030-5246								210						0,80
1030-5247	1030-5248								220						0,84
1030-5249	1030-5251								240						0,92
1030-5252	1030-5253								190	50					0,72
1030-5254	1030-5255								200						0,76
1030-5256	1030-5257								210						0,80
1030-5258	1030-5259								220						0,84
1030-5261	1030-5262								240						0,92
1030-5263	1030-5264			28	28		24,8	27,4	130	36				4	0,62
1030-5265	1030-5266								140						0,67
1030-5267	1030-5268								150						0,72
1030-5269	1030-5271								160						0,76

Продолжение

Размеры в мм

Обозначение колонок		Применяемость колонок		D (пред откл по h5, g6, e8)	D_1		D_2	D_3	L	l	l_1	r	r_1	c	Масса, кг, не более
Исполнение 1	Исполнение 2	Исполнение 1	Исполнение 2		Исполнение 1 (пред откл по n6)	Исполнение 2 (пред откл по r6)									
1030-8427	1030-8428	—	—	28	28		24,8	27,4	140	40	8	3	5	4	0,67
1030-5272	1030-5273	—	—						150						0,72
1030-5274	1030-5275	—	—						160						0,76
1030-5276	1030-5277	—	—						170						0,81
1030-5278	1030-5279	—	—						180						0,86
1030-8429	1030-8431	—	—						160	45					0,76
1030-5281	1030-5282	—	—						170						0,81
1030-5283	1030-5284	—	—						180						0,86
1030-5285	1030-5286	—	—						190						0,91
1030-5287	1030-5288	—	—						200						0,96
1030-5289	1030-5291	—	—						210						1,00
1030-5292	1030-5293	—	—						220						1,05
1030-5294	1030-5295	—	—						240						1,15
1030-8432	1030-8433	—	—						160	50					0,76
1030-8434	1030-8435	—	—						170						0,81
1030-8436	1030-8437								180						0,86

Продолжение

Размеры в мм

Обозначение колонок		Применяемость колонок		D (пред. откл. по h5, g6, e8)	D_1		D_2	D_3	L	l	l_1	r	r_1	c	Масса, кг, не более
Исполнение 1	Исполнение 2	Исполнение 1	Исполнение 2		Исполнение 1 (пред. откл. по n6)	Исполнение 2 (пред откл. по r6)									
1030-5296	1030-5297			28	28		24,8	27,4	190	50	8	3	5	4	0,91
1030-5298	1030-5299								200						0,96
1030-5301	1030-5302								210						1,00
1030-5303	1030-5304								220						1,05
1030-5305	1030-5306								240						1,15
1030-5307	1030-5308								180	56					0,86
1030-5309	1030-5311								190						0,91
1030-5312	1030-5313								200						0,96
1030-5314	1030-5315								210						1,00
1030-5316	1030-5317								220						1,05
1030-5318	1030-5319								240						1,15
1030-5321	1030-5322								260						1,25
1030-5323	1030-5324			32	32		28,8	31,4	130	36					0,81
1030-5325	1030-5326								140						0,87
1030-5327	1030-5328								150						0,94
1030-5329	1030-5331								160						1,00

Продолжение

Размеры в мм

Обозначение колонок		Применяемость колонок		D (пред. откл по h5, g6, e8)	D_1		D_2	D_3	L	l	l_1	r	r_1	c	Масса, кг, не более
Исполнение 1	Исполнение 2	Исполнение 1	Исполнение 2		Исполнение 1 (пред откл. по r 6)	Исполнение 2 (пред. откл. по r6)									
1030-8438	1030-8439			32	32		28,8	31,4	140	40	8	3	5	4	0,87
1030-5332	1030-5333								150						0,94
1030-5334	1030-5335								160						1,00
1030-5336	1030-5337								170						1,06
1030-5338	1030-5339								180						1,13
1030-8441	1030-8442								160	45					1,00
1030-5341	1030-5342								170						1,06
1030-5343	1030-5344								180						1,13
1030-5345	1030-5346								190						1,19
1030-5347	1030-5348								200						1,25
1030-5349	1030-5351								210						1,31
1030-5352	1030-5353								220						1,38
1030-5354	1030-5355								240						1,50
1030-8443	1030-8444								160	50					1,00
1030-8445	1030-8446								170						1,06
1030-8447	1030-8448								180						1,13

Продолжение

Размеры в мм

Обозначение колонок		Применяемость колонок		D (пред откл по h5, g6, e8)	C_1		D_2	D_3	L	l	l_1	r	r_1	c	Масса, кг, не более
Исполнение 1	Исполнение 2	Исполнение 1	Исполнение 2		Исполнение 1 (пред откл по п6)	Исполнение 2 (пред откл по г6)									
1030-5356	1030-5357			32	32		28,8	31,4	190	50	8	3	5	4	1,19
1030-5358	1030-5359								200						1,25
1030-5361	1030-5362								210						1,31
1030-5363	1030-5364								220						1,38
1030-5365	1030-5366								240						1,50
1030-5367	1030-5368								180	56					1,13
1030-5369	1030-5371								190						1,19
1030-5372	1030-5373								200						1,25
1030-5374	1030-5375								210						1,31
1030-5376	1030-5377								220						1,38
1030-5378	1030-5379								240						1,50
1030-5381	1030-5382								260						1,63
1030-5383	1030-5384			36	36		32,8	35,4	180						1,43
1030-5385	1030-5386								190						1,51
1030-5387	1030-5388								200						1,59
1030-5389	1030-5391								210						1,67

Размеры в мм

Обозначение колонок		Применяемость колонок		D (пред откл по h5, g6, e8)	D_1		D_2	D_3	L	l	l_1	r	r_1	c	Масса, кг, не более
Исполнение 1	Исполнение 2	Исполнение 1	Исполнение 2		Исполнение 1 (пред откл по n6)	Исполнение 2 (пред откл по r6)									
1030-5392	1030-5393								220						1,75
1030-5394	1030-5395								240	56					1,90
1030-5396	1030-5397								260						2,03
1030-5398	1030-5399								150						1,19
1030-5401	1030-5402								160						1,27
1030-5403	1030-5404								170						1,35
1030-5405	1030-5406								180						1,43
1030-5407	1030-5408								190						1,51
1030-5409	1030-5411			36	36		32,8	35,4	200	63	8	3	5	4	1,59
1030-5412	1030-5413								210						1,67
1030-5414	1030-5415								220						1,75
1030-5416	1030-5417								240						1,90
1030-5418	1030-5419								260						2,06
1030-5421	1030-5422								280						2,22
1030-5423	1030-5424								300						2,38
1030-5425	1030-5426								190	71					1,51

Продолжение

Размеры в мм

Обозначение колонок		Применяемость колонок		D (пред. откл. по h5, g6, e8)	D_1		D_2	D_3	L	l	l_1	r	r_1	c	Масса, кг, не более
Исполнение 1	Исполнение 2	Исполнение 1	Исполнение 2		Исполнение 1 (пред. откл. по n6)	Исполнение 2 (пред. откл. по r6)									
1030-5427	1030-5428			36	36		32,8	35,4	200	71	8	3	5	4	1,59
1030-5429	1030-5431								210						1,67
1030-5432	1030-5433								220						1,75
1030-5434	1030-5435								240						1,90
1030-5436	1030-5437								260						2,06
1030-5438	1030-5439								280						2,22
1030-5441	1030-5442								300						2,38
1030-5443	1030-5444			40	40		36,8	39,4	180	56					1,76
1030-5445	1030-5446								190						1,86
1030-5447	1030-5448								200						1,96
1030-5449	1030-5451								210						2,06
1030-5452	1030-5453								220						2,16
1030-5454	1030-5455								240						2,35
1030-5456	1030-5457								260						2,55
1030-5458	1030-5459								150	63					1,46
1030-5461	1030-5462								160						1,56

Продолжение

Размеры в мм

Обозначение колонок		Применяемость колонок		D (пред. откл. по h5, g6, e8)	D_1		D_2	D_3	L	l	l_1	r	r_1	c	Масса, кг, не более
Исполнение 1	Исполнение 2	Исполнение 1	Исполнение 2		Исполнение 1 (пред. откл. по п6)	Исполнение 2 (пред. откл. по г6)									
1030-5463	1030-5464	—	—	40	40		36,8	39,4	170	63	8	3	5	4	1,66
1030-5465	1030-5466	—	—						180						1,76
1030-5467	1030-5468	—	—						190						1,86
1030-5469	1030-5471	—	—						200						1,96
1030-5472	1030-5473	—	—						210						2,06
1030-5474	1030-5475	—	—						220						2,16
1030-5476	1030-5477	—	—						240						2,35
1030-5478	1030-5479	—	—						260						2,55
1030-5481	1030-5482	—	—						280						2,75
1030-5483	1030-5484	—	—						300						2,95
1030-5485	1030-5486	—	—						190	71					1,86
1030-5487	1030-5488	—	—						200						1,96
1030-5489	1030-5491	—	—						210						2,06
1030-5492	1030-5493	—	—						220						2,16
1030-5494	1030-5495	—	—						240						2,35
1030-5496	1030-5497								260						2,55

Продолжение

Размеры в мм

Обозначение колонок		Применяемость колонок		D (пред. откл. по h5, g6, e8)	D_1		D_2	D_3	L	l	l_1	r	r_1	c	Масса, кг, не более
Исполнение 1	Исполнение 2	Исполнение 1	Исполнение 2		Исполнение 1 (пред откл по п6)	Исполнение 2 (пред. откл. по г6)									
1030-5498	1030-5499			40	40		36,8	39,4	280	71			5		2,75
1030-5501	1030-5502								300						2,95
1030-5503	1030-5504			45	45		41,8	44,4	150	63	8	3	8	4	1,85
1030-5505	1030-5506								160						1,98
1030-5507	1030-5508								170						2,10
1030-5509	1030-5511								180						2,23
1030-5512	1030-5513								190						2,35
1030-5514	1030-5515								200						2,48
1030-5516	1030-5517								210						2,60
1030-5518	1030-5519								220						2,73
1030-5521	1030-5522								240						2,98
1030-5523	1030-5524								260						3,23
1030-5525	1030-5526								280						3,48
1030-5527	1030-5528								300						3,73
1030-5529	1030-5531								190	71					2,35
1030-5532	1030-5533								200						2,48

Продолжение

Размеры в мм

Обозначение колонок		Применяемость колонок		D (пред. откл. по h5, g6, e8)	D_1		D_2	D_3	L	l	l_1	r	r_1	c	Масса кг, не более
Исполнение 1	Исполнение 2	Исполнение 1	Исполнение 2		Исполнение 1 (пред откл по п6)	Исполнение 2 (пред откл по г6)									
1030-5534	1030-5535			45	45		41,8	44,4	210	71	8	3	8	4	2,60
1030-5536	1030-5537								220						2,73
1030-5538	1030-5539								240						2,98
1030-5541	1030-5542								260						3,23
1030-5543	1030-5544								280						3,48
1030-5545	1030-5546								300						3,73
1030-5547	1030-5548								210	80					2,60
1030-5549	1030-5551								220						2,73
1030-5552	1030-5553								240						2,98
1030-5554	1030-5555								260						3,23
1030-5556	1030-5557								280						3,48
1030-5558	1030-5559								300						3,73
1030-5561	1030-5562								320						3,98
1030-5563	1030-5564								340						4,23
1030-5565	1030-5566			50	50		46,8	49,4	150	63					2,29
1030-5567	1030-5568								160						2,44

Продолжение

Размеры в мм

Обозначение колонок		Применяемость колонок		D (пред. откл. по h5, g6, e8)	D_1		D_2	D_3	L	l	l_1	r	r_1	c	Масса, кг, не более
Исполнение 1	Исполнение 2	Исполнение 1	Исполнение 2		Исполнение 1 (пред. откл. по n6)	Исполнение 2 (пред. откл. по r6)									
1030-5569	1030-5571			50	50		46,8	49,4	170	63	8	3	8	4	2,60
1030-5572	1030-5573								180						2,76
1030-5574	1030-5575								190						2,91
1030-5576	1030-5577								200						3,06
1030-5578	1030-5579								210						3,22
1030-5581	1030-5582								220						3,37
1030-5583	1030-5584								240						3,68
1030-5585	1030-5586								260						3,99
1030-5587	1030-5588								280						4,30
1030-5589	1030-5591								300						4,60
1030-5592	1030-5593								190	71					2,91
1030-5594	1030-5595								200						3,06
1030-5596	1030-5597								210						3,22
1030-5598	1030-5599								220						3,37
1030-5601	1030-5602								240						3,68
1030-5603	1030-5604								260						3,99

Продолжение

Размеры в мм

Обозначение колонок		Применяемость колонок		D (пред. откл по h5, g6, e8)	D_1		D_2	D_3	L	l	l_1	r	r_1	c	Масса, кг, не более
Исполнение 1	Исполнение 2	Исполнение 1	Исполнение 2		Исполнение 1 (пред откл по n6)	Исполнение 2 (пред откл по r6)									
1030-5605	1030-5606	—	—	50	50		46,8	49,4	280	71	8	3	8	4	4,30
1030-5607	1030-5608	—	—						300						4,60
1030-5609	1030-5611	—	—						210	80					3,22
1030-5612	1030-5613	—	—						220						3,37
1030-5614	1030-5615	—	—						240						3,68
1030-5616	1030-5617	—	—						260						3,99
1030-5618	1030-5619	—	—						280						4,30
1030-5621	1030-5622	—	—						300						4,60
1030-5623	1030-5624	—	—						320						4,91
1030-5625	1030-5626	—	—						340						5,22
1030-8449	1030-8451	—	—	56	56		52,8	55,4	220	71	12	4		6	4,22
1030-8452	1030-8453	—	—						240						4,60
1030-8454	1030-8455	—	—						260						4,99
1030-8456	1030-8457	—	—						280						5,38
1030-8458	1030-8459	—	—						300						5,76
1030-5627	1030-5628	—	—						210	80					4,03
1030-5629	1030-5631	—	—						220						4,22
1030-5632	1030-5633	—	—						240						4,60
1030-5634	1030-5635	—	—						260						4,99
1030-5636	1030-5637	—	—						280						5,38
1030-5638	1030-539	—	—						300						5,76

Продолжение

Размеры в мм

Обозначение колонок		Применяемость колонок		D (пред. откл по h5, g6, e8)	D_1		D_2	D_3	L	l	l_1	r	r_1	c	Масса, кг, не более
Исполнение 1	Исполнение 2	Исполнение 1	Исполнение 2		Исполнение 1 (пред откл по п6)	Исполнение 2 (пред. откл по г6)									
1030-5641	1030-5642			56	56		52,8	55,4	320	80	12	4	8	6	6,15
1030-5643	1030-5644								340						6,54
1030-5645	1030-5646								240	90					4,60
1030-5647	1030-5648								260						4,99
1030-5649	1030-5651								280						5,38
1030-5652	1030-5653								300						5,76
1030-5654	1030-5655								320						6,15
1030-5656	1030-5657								340						6,54
1030-5658	1030-5659								360						6,92
1030-5661	1030-5662								380						7,31
1030-5663	1030-5664								400						7,70
1030-5665	1030-5666								420						8,08
1030-5667	1030-5668								280	100					5,38
1030-5669	1030-5671								300						5,76
1030-5672	1030-5673								320						6,15
1030-5674	1030-5675								340						6,54

Продолжение

Размеры в мм

Обозначение колонок		Применяемость колонок		D (пред. откл по h5, g6, e8)	D_1		D_2	D_3	L	l	l_1	r	r_1	c	Масса, кг, не более
Исполнение 1	Исполнение 2	Исполнение 1	Исполнение 2		Исполнение 1 (пред. откл по n6)	Исполнение 2 (пред. откл по r6)									
1030-5676	1030-5677			56	56		52,8	55,4	360	100	12	4	8	6	6,92
1030-5678	1030-5679								380						7,31
1030-5681	1030-5682								400						7,70
1030-5683	1030-5684								420						8,08
1030-5685	1030-5686								450						8,66
1030-8461	1030-8462			63	63		59,8	62,4	220	71					5,34
1030-8463	1030-8464								240						5,83
1030-8465	1030-8466								260						6,32
1030-8467	1030-8468								280						6,81
1030-8469	1030-8471								300						7,30
1030-5687	1030-5688								210	80					5,09
1030-5689	1030-5691								220						5,34
1030-5692	1030-5693								240						5,83
1030-5694	1030-5695								260						6,32
1030-5696	1030-5697								280						6,81
1030-5698	1030-5699								300						7,30

Продолжение

Размеры в мм

Обозначение колонок		Применяемость колонок		D (пред откл по h5 g6, e8)	D_1		D_2	D_3	L	l	l_1	r	r_1	c	Масса, кг, не более
Исполнение 1	Исполнение 2	Исполнение 1	Исполнение 2		Исполнение 1 (пред откл по n6)	Исполнение 2 (пред откл по r6)									
1030-5701	1030-5702			63	63		59,8	62,4	320	80	12	4	8	6	7,79
1030-5703	1030-5704								340						8,27
1030-5705	1030-5706								240	90					5,83
1030-5707	1030-5708								260						6,32
1030-5709	1030-5711								280						6,81
1030-5712	1030-5713								300						7,30
1030-5714	1030-5715								320						7,79
1030-5716	1030-5717								340						8,27
1030-5718	1030-5719								360						8,76
1030-5721	1030-5722								380						9,25
1030-5723	1030-5724								400						9,74
1030-5725	1030-5726								420						10,23
1030-5727	1030-5728								280	100					6,81
1030-5729	1030-5731								300						7,30
1030-5732	1030-5733								320						7,79
1030-5734	1030-5735								340						8,27

Продолжение

Размеры в мм

Обозначение колонок		Применяемость колонок		D (пред откл по h5 g6, e8)	D_1		D_2	D_3	L	l	l_1	r	r_1	c	Масса, кг не более
Исполнение 1	Исполнение 2	Исполнение 1	Исполнение 2		Исполнение 1 (пред откл по n6)	Исполнение 2 (пред откл по r6)									
1030-5736	1030-5737			63	63		59,8	62,4	360	100	12	4	8	6	8,76
1030-5738	1030-5739								380						9,25
1030-5741	1030-5742								400						9,74
1030-5743	1030-5744								420						10,23
1030-5745	1030-5746								450						10,96
1030-5747	1030-5748			71	71		67,8	70,4	280	110			—		8,65
1030-5749	1030-5751								300						9,27
1030-5752	1030-5753								320						9,90
1030-5754	1030-5755								340						10,52
1030-5756	1030-5757								360						11,14
1030-5758	1030-5759								380						11,76
1030-5761	1030-5762								400						12,38
1030-5763	1030-5764								420						13,00
1030-5765	1030-5766								450						13,93
1030-8472	1030-8473								320	125					9,90
1030-8474	1030-8475								340						10,52

Продолжение

Размеры в мм

Обозначение колонок		Применяемость колонок		D (пред. откл. по h5, g6, e8)	D_1		D_2	D_3	L	l	l_1	r	r_1	c	Масса, кг, не более
Исполнение 1	Исполнение 2	Исполнение 1	Исполнение 2		Исполнение 1 (пред откл по n6)	Исполнение 2 (пред. откл по r6)									
1030-8476	1030-8477			71	71		67,8	70,4	360	110	12	4	—	6	11,14
1030-8478	1030-8479								380						11,76
1030-8481	1030-8482								400						12,38
1030-8483	1030-8484								420						13,00
1030-8485	1030-8486								450						13,93
1030-5767	1030-5768								320	125					9,90
1030-5769	1030-5771								340						10,52
1030-5772	1030-5773								360						11,14
1030-5774	1030-5775								380						11,76
1030-5776	1030-5777								400						12,38
1030-5778	1030-5779								420						13,00
1030-5781	1030-5782								450						13,93
1030-5783	1030-5784								480						14,86
1030-5785	1030-5786			80	80		76,8	79,4	280	100					11,00
1030-5787	1030-5788								300						11,79
1030-5789	1030-5791								320						12,57

Продолжение

Размеры в мм

Обозначение колонок		Применяемость колонок		D (пред. откл. по h5, g6, e8)	D_1		D_2	D_3	L	l	l_1	r	r_1	c	Масса, кг, не более
Исполнение 1	Исполнение 2	Исполнение 1	Исполнение 2		Исполнение 1 (пред откл. по п6)	Исполнение 2 (пред откл по г6)									
1030-5792	1030-5793			80	80		76,8	79,4	340	100	12	4	—	6	13,36
1030-5794	1030-5795								360						14,15
1030-5796	1030-5797								380						14,94
1030-5798	1030-5799								400						15,73
1030-5801	1030-5802								420						16,52
1030-5803	1030-5804								450						17,70
1030-8487	1030-8488								320	110					12,57
1030-8489	1030-8491								340						13,36
1030-8492	1030-8493								360						14,15
1030-8494	1030-8495								380						14,94
1030-8496	1030-8497								400						15,73
1030-8498	1030-8499								420						16,52
1030-8501	1030-8502								450						17,70
1030-5805	1030-5806								320	125					12,57
1030-5807	1030-5808								340						13,36
1030-5809	1030-5811								360						14,15

Продолжение

Размеры в мм

Обозначение колонок		Применяемость колонок		D (пред. откл. по h5, g6, e8)	D_1		D_2	D_3	L	l	l_1	r	r_1	c	Масса, кг, не более
Исполнение 1	Исполнение 2	Исполнение 1	Исполнение 2		Исполнение 1 (пред. откл по п6)	Исполнение 2 (пред. откл. по г6)									
1030-5812	1030-5813	—	—	80	80		76,8	79,4	380	125	12	4	—	6	14,94
1030-5814	1030-5815	—	—						400						15,73
1030-5816	1030-5817	—	—						420						16,52
1030-5818	1030-5819	—	—						450						17,70
1030-5821	1030-5822	—	—						480						18,88
1030-5823	1030-5824	—	—	90	90		86,8	89,4	360	160	20	5			17,79
1030-5825	1030-5826	—	—						380						18,78
1030-5827	1030-5828	—	—						400						19,78
1030-5829	1030-5831	—	—						420						20,78
1030-5832	1030-5833	—	—						450						22,28
1030-5834	1030-5835	—	—						480						23,77
1030-5836	1030-5837	—	—						500						24,77
1030-5838	1030-5839	—	—						530						26,27
1030-5841	1030-5842	—	—						560						27,77
1030-5843	1030-5844	—	—	100	100		96,8	99,4	360						21,98
1030-5845	1030-5846								380						23,21

Продолжение

Размеры в мм

Обозначение колонок		Применяемость колонок		D (пред откл по h5, g6, e8)	D_1		D_2	D_3	L	l	l_1	r	r_1	c	Масса, кг, не более
Исполнение 1	Исполнение 2	Исполнение 1	Исполнение 2		Исполнение 1 (пред. откл по n6)	Исполнение 2 (пред откл по r6)									
1030-5847	1030-5848			100	100		96,8	99,4	400	160	20	5	—	6	24,44
1030-5849	1030-5851								420						25,68
1030-5852	1030-5853								450						27,53
1030-5854	1030-5855								480						29,37
1030-5856	1030-5857								500						30,61
1030-5858	1030-5859								530						32,45
1030-5861	1030-5862								560						34,30
1030-5863	1030-5864			125	125		121,8	124,4	360	180					34,40
1030-5865	1030-5866								380						36,33
1030-5867	1030-5868								400						38,33
1030-5869	1030-5871								420						40,26
1030-5872	1030-5873								450						43,15
1030-5874	1030-5875								480						46,04
1030-5876	1030-5877								500						47,96
1030-5878	1030-5879								530						50,85
1030-5881	1030-5882								560						53,74

Пример условного обозначения направляющей ступенчатой колонки с конической головкой с размерами $D=12$ мм, $L=50$ мм, $l=20$ мм из стали марки 20 с полем допуска диаметра D по h5, исполнения 1:

Колонка 1030—5001—20—5 ГОСТ 13119—81

То же, с полем допуска диаметра D по g6:

Колонка 1030—5001—20—6 ГОСТ 13119—81

То же, с полем допуска диаметра D по e8:

Колонка 1030—5001—20—8 ГОСТ 13119—81

То же, из стали 45 с полем допуска диаметра D по g6:

Колонка 1030—5001—45—6 ГОСТ 13119—81

То же, со сферической головкой из стали марки ШХ15 с полем допуска диаметра D по h5, исполнения 2:

Колонка 1030—5002—05—5К ГОСТ 13119—81

(Измененная редакция, Изм. № 1).

3. Материал — сталь марки 20 по ГОСТ 1050—74. Глубина цементированного слоя должна быть от 0,8 до 1,2 мм. Твердость 59 ... 63 $HRC_э$.

Допускается применение конструкционной качественной стали с минимальным временным сопротивлением разрыву $R_m=610$ МПа ($Н/мм^2$). Нагрев — токами высокой частоты, глубина термообработанного слоя должна быть не менее 1,5 мм. Твердость 57 ... 61 $HRC_э$. Для стали ШХ15 по ГОСТ 801—78 — твердость 59 ... 63 $HRC_э$.

(Измененная редакция, Изм. № 1).

4. Допуск цилиндричности поверхностей *А* и *Б* колонок должен соответствовать:

6-й степени точности по ГОСТ 24643—81 — для размера D с полем допуска по h5;

7-й степени точности по ГОСТ 24643—81 — для размера D с полем допуска по g6 и e8 и размера D_1.

5. Допуск радиального биения поверхности *Б* относительно поверхности *А* должен соответствовать:

3-й степени точности по ГОСТ 24643—81 — для размера D с полем допуска по h5;

4-й степени точности по ГОСТ 24643—81 — для размера D с полем допуска по g6 и e8.

6. Допускается изготовлять колонки со смазочными канавками.

7. Допускается изготовлять колонки для установки их методом заливки. При этом размер D_1 должен иметь следующие отклонения:

минимальные +0,2 мм; максимальные +0,5 мм; параметр шероховатости поверхности *Б*—Ra=12,5 мкм. При этом требования пп. 4.5 к поверхности *Б* не относятся.

8. Колонки исполнения 2 допускается изготовлять без проточки.

9. Остальные технические требования — по ГОСТ 13130—83.

10. Маркировать: условное обозначение без наименования и товарный знак предприятия-изготовителя. Допускается маркировать на бирке для партии.

11. Спариваемость колонок приведена в справочном приложении 1.

12. Примеры применения колонок приведены в справочном приложении 2.

ПРИЛОЖЕНИЕ 1
Справочное

Варианты спариваемости колонок

мм

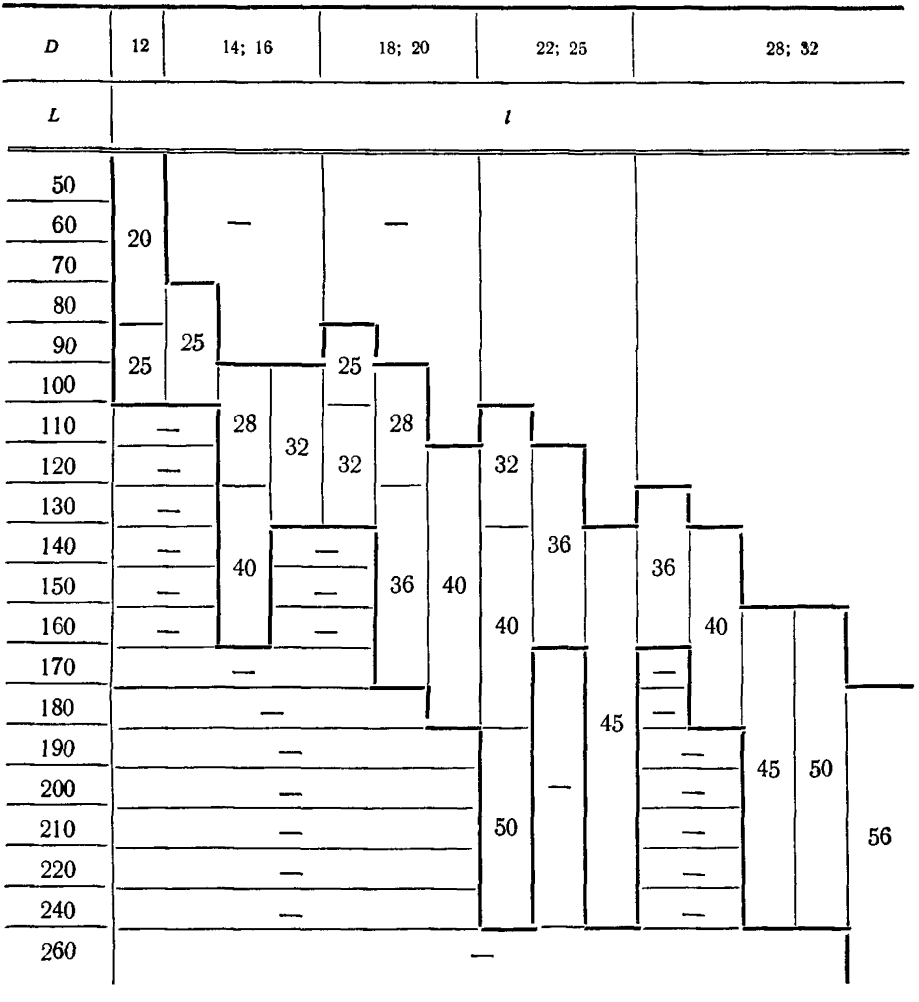

Продолжение

мм

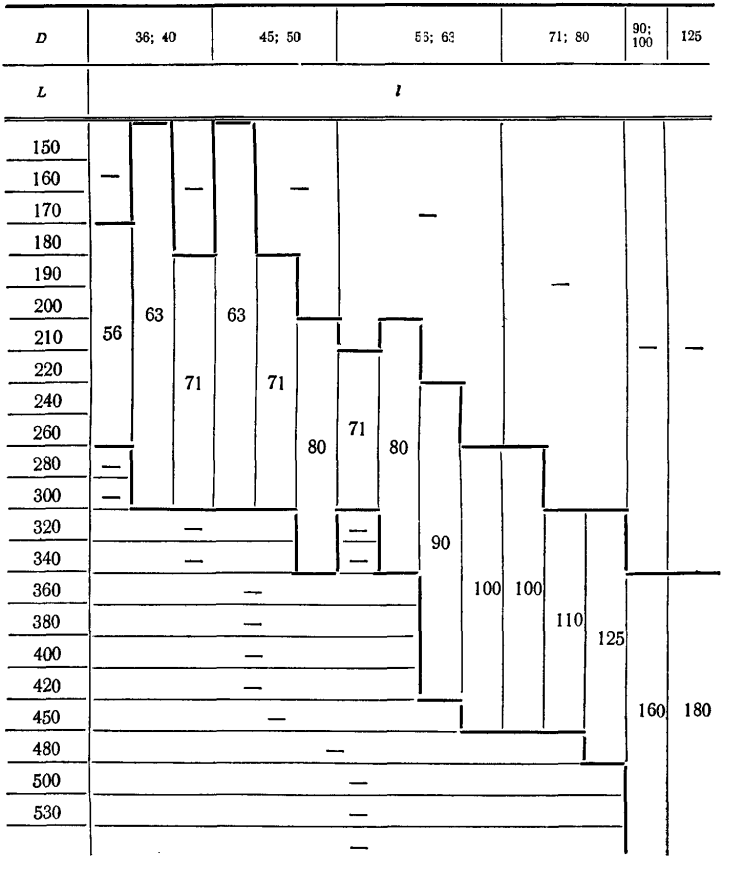

(Измененная редакция, Изм. № 1).

ПРИЛОЖЕНИЕ 2
Справочное

Примеры применения деталей направляющих узлов

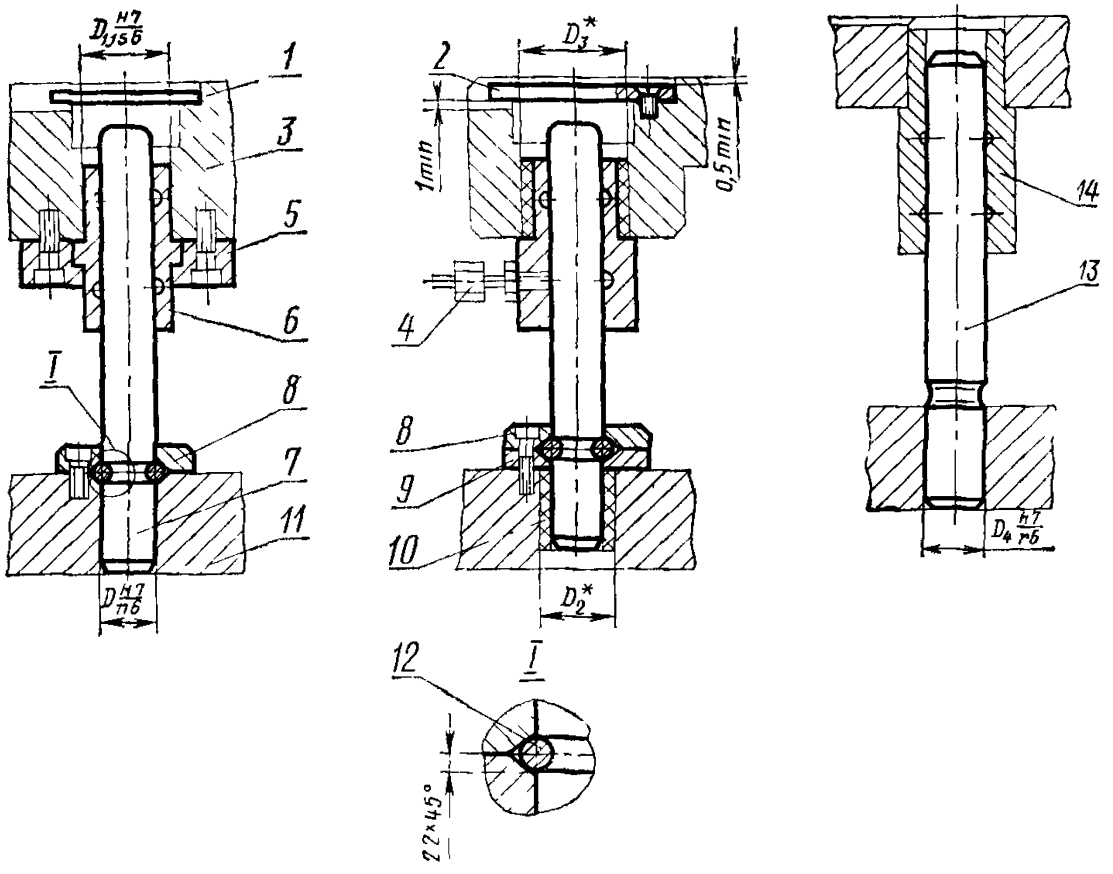

---

* Размер определяется по ГОСТ 13130—83.

1 — защитная крышка исполнения 1 по ГОСТ 18813—81; *2* — защитная крышка исполнения 2 по ГОСТ 18813—81; *3* — верхняя плита штампа; *4* — штуцер; *5* — прихват по ГОСТ 24562—81; *6* — направляющая втулка по ГОСТ 24558—81; *7* — колонка исполнения 1; *8* — стопорное кольцо по ГОСТ 24559—81; *9* — промежуточное кольцо по ГОСТ 24561—81; *10* — клей, *11* — нижняя плита штампа; *12* — стопорное пружинное кольцо по ГОСТ 24559—81; *13* — колонка исполнения 2; *14* — направляющая втулка

(Измененная редакция, Изм. № 1)

gost.e-ecolog.ru