УДК 621.983.5.073.061:006.354

Группа Г22

ГОСУДАРСТВЕННЫЙ СТАНДАРТ СОЮЗА ССР

Штампы для листовой штамповки
ПЛИТЫ-ЗАГОТОВКИ ДЛЯ ШТАМПОВ С ЗАДНИМ РАСПОЛОЖЕНИЕМ НАПРАВЛЯЮЩИХ УЗЛОВ
Конструкция и размеры

Sheet stamping dies.
Plates-blanks for dies with rear positioned guide assemblies. Design and dimension

ГОСТ 13112—83

(СТ СЭВ 3326—81)

Взамен
ГОСТ 13112—75

ОКП 39 6330

Постановлением Государственного комитета СССР по стандартам от 22 сентября 1983 г. № 4493 срок введения установлен с 01.07.84

Несоблюдение стандарта преследуется по закону

1. Настоящий стандарт распространяется на заготовки плит из чугунного и стального литья для штампов с задним расположением направляющих узлов.

Стандарт полностью соответствует СТ СЭВ 3326—81.

2. Заготовки плит для штампов с задним расположением направляющих узлов должны изготовляться двух исполнений:

1 — без приливов;

2 — с приливами.

3. Конструкция и размеры заготовок плит должны соответствовать указанным на черт. 1, 2 и в табл. 1, 2.

Издание официальное ★ Перепечатка воспрещена

Переиздание. Март 1986 г.

gost.e-ecolog.ru

Исполнение 1

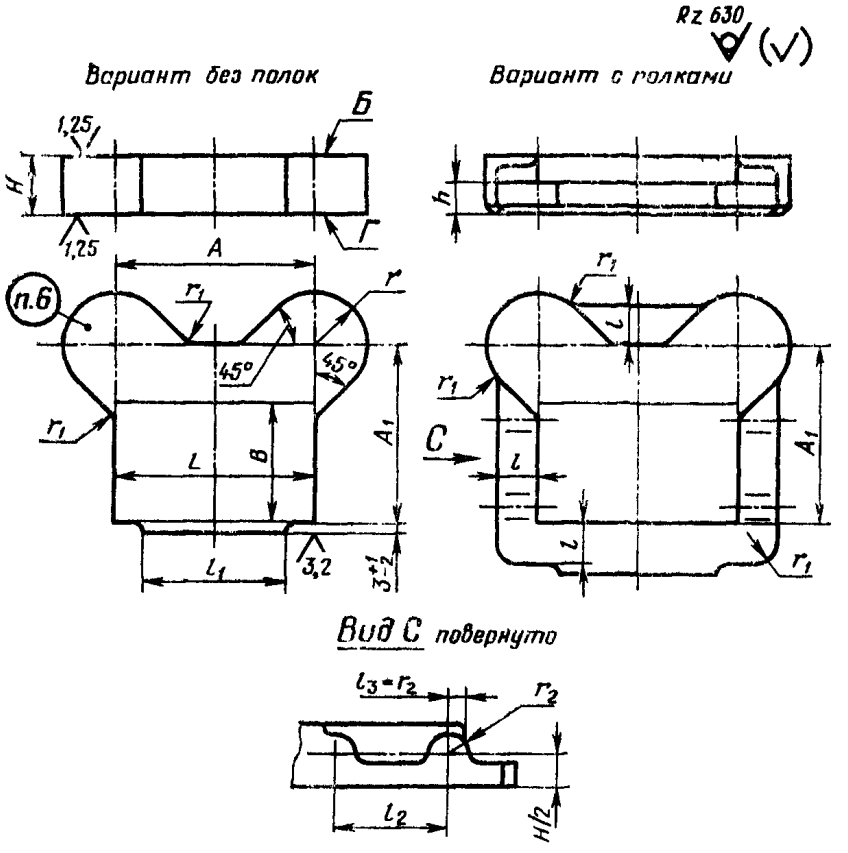

Черт. 1

Размеры, мм

Таблица 1

Обозначение плиты исполнения 1	Применяемость	Размеры рабочей плоскости L	Размеры рабочей плоскости B	H	h	A	A1	l	l1	l2	r	r1	r2	Масса, кг, не более
1022-4411		63	50	25	—	63	80	—	50		22	8		1,44
1022-4412				32	20			20						2,54
1022-4413		80				80	85		71		28	10	—	3,38
1022-4414				40										4,03
1022 4415		100		25	—	100		—	90					2,40
1022-4416				32	20			20						3,91
1022-4417				36										4,28
1022-4418				40										4,65
1022-4419		80	63	25	—	80	100	—	71					2,30
1022-4421				32	20			20						3,75
1022-4422				36										4,10
1022-4423				40										4,47
1022-4424		100		28	—	100		—	90		36			3,58
1022-4425				36	20			25						5,66
1022-4426				45										6,83
1022-4427		125		28	—	125		—						4,09

Продолжение табл. 1

Размеры, мм

Обозначение плиты исполнения 1	Применяемость	Размеры рабочей плоскости L	Размеры рабочей плоскости B	H	h	A	A_1	l	l_1	l_2	r	r_1	r_2	Масса, кг, не более
1022-4428	—	125	63	36	20	125	100	25	90	—	36	10	—	6,49
1022-4429	—			45										7,79
1022-4431	—	160		28	—	160		—						4,80
1022-4432	—			36	25			25						8,06
1022-4433	—			45										9,59
1022-4434	—	80	80	28	—	80	120	—	71					3,48
1022-4435	—			36	25			25						5,83
1022-4436	—			45										6,93
1022-4437	—	100		28		100		—						3,98
1022-4438	—			36										6,88
1022-4439	—			45										7,91
1022-4441	—	125		32		125								6,77
1022-4442	—			36										7,66
1022-4443	—		80	40										8,09
1022-4444	—			45										9,12
1022-4445	—	160		32		160	125	25	90	—	45	16	—	9,27
1022-4446	—			40										9,55
1022-4447	—			45										12,23
1022-4448	—			50										13,37
1022-4449	—	200		32		200								10,80
1022-4451	—			40										12,92
1022-4452	—			45										14,24
1022-4453	—			50	25									15,56
1022-4454	—	100	100	32		100	145	25	71					7,73
1022-4455	—			40										9,13
1022-4456	—			45										10,07
1022-4457	—			50										11,01
1022-4458	—	125		32		125								8,70
1022-4459	—			40										10,42
1022-4461	—			45										11,58
1022-4462	—			50										12,33
1022-4463	—	160		36		160		32	100					11,96
1022-4464	—			45										14,22
1022-4465	—			50										15,48
1022-4466	—	200		36		200								13,95
1022-4467	—			45										16,59
1022-4468				50										18,06

Продолжение табл. 1

Размеры, мм

Обозначение плиты исполнения 1	Применяемость	Размеры рабочей плоскости		H	k	A	A_1	l	l_1	l_2	r	r_1	r_2	Масса, кг, не более
		L	B											
1022-4469	—	250	100	36	25	250	145	32	100	—	45	16	—	16,44
1022-4471	—			45										19,56
1022-4472	—			50										21,29
1022-4473	—	320		36		320								19,92
1022-4474	—			45										23,71
1022-4475				50										25,82
1022-4476	—	125	125	36		125	170			95			22	11,33
1022-4477	—			45										14,00
1022-4478	—			50										15,18
1022-4479	—	160		36		160							16	13,17
1022-4481	—			45									22	16,36
1022-4482	—			50										17,76
1022-4483	—	200		40		200							18	16,88
1022-4484	—			50									22	20,72
1022-4485	—			56									25	23,54
1022-4486	—	250		40		250							18	19,94
1022-4487	—			50									22	24,40
1022-4488	—			56									25	26,91
1022-4489	—	320		40		320							18	24,24
1022-4491	—			50									22	29,56
1022-4492	—			56									25	32,60
1022-4493	—	160	160	40		160	205	40		125			18	17,60
1022-4494	—			50									22	21,47
1022-4495	—			56									25	23,60
1022-4496	—	200		40		200							18	20,29
1022-4497	—			50									22	25,05
1022-4498	—			56									25	27,53
1022-4499	—	250		45	32	250	215			115	56	25	22	31,39
1022-4501	—			56									25	37,30
1022-4502	—			63										40,94
1022-4503	—	320		45		320							22	37,64
1022-4504	—			56									25	44,76
1022-4505	—			63										49,17
1022-4506	—	200	200	45		200	255			160			22	29,40
1022-4507	—			56									25	42,05
1022-4508				63										46,48

Продолжение табл. 1

Размеры, мм

Обозначение плиты исполнения 1	Применяемость	Размеры рабочей плоскости		H	h	A	A_1	l	l_1	l_2	r	r_1	r_2	Масса, кг, не более
		L	B											
1022-4503	—	250	200	45	32	250	255	40	100	160	56	25	22	35,42
1022-4511	—			56									25	41,06
1022-4512	—			63										46,29
1022-4513	—	320		50		320							22	45,03
1022-4514	—			56									25	50,74
1022-4515	—			63										55,81
1022-4516	—	400		50		400	260	50		200	65	40	22	58,33
1022-4517	—			56									25	66.78
1022-4518	—			63										73,30
1022-4519	—			71									32	81,44
1022-4521	—	250	250	50		250	310			200			22	48,95
1022-4522	—			56									25	53,68
1022-4523	—			63										58,78
1022-4524	—			71									32	65,37
1022-4525	—	320		50		320							22	58,51
1022-4526	—			56									25	64,12
1022-4527	—			63										70,40
1022-4528	—			71									32	78,25
1022-4529	—	400		56		400							25	76,13
1022-4531	—			63										83,67
1022-4532	—			71									32	95,97
1022-4533	—			80										102.66
1022-4534	—	500		56		500							25	91,14
1022-4535	—			63										100,26
1022-4536	—			71									32	111,38
1022-4537	—			80										123,10
1022-4538	—	320	320	56		320	380			260			25	74,92
1022-4539	—			63										82,33
1022-4541	—			71									32	91,49
1022-4542	—			80										101,03
1022-4543	—	400				400								135,50
1022-4544	—			90			390			230			40	150,81
1022-4545	—	500		80	40	500					85	50	32	152,43
1022-4546	—			90						320			40	179,35
1022-4547	—	400	400	80		400	475						32	157,83
1022-4548	—			90									40	175,63

Продолжение табл. 1

Размеры, мм

Обозначение плиты исполнения 1	Применяемость	Размеры рабочей плоскости		H	h	A	A_1	l	l_1	l_2	r	r_1	r_2	Масса, кг, не более
		L	B											
1022-4549	—	500	400	80	40	500	475	50	100	320	85	50	32	187,03
1022-4551				90									40	208,30

Пример условного обозначения плиты размерами L=63 мм, B=50 мм, H=20 мм, исполнения 1, из чугуна:

Плита 1022-4411—1 ГОСТ 13112—83

То же, из стали:

Плита 1022-4411—2 ГОСТ 13112—83

Исполнение 2

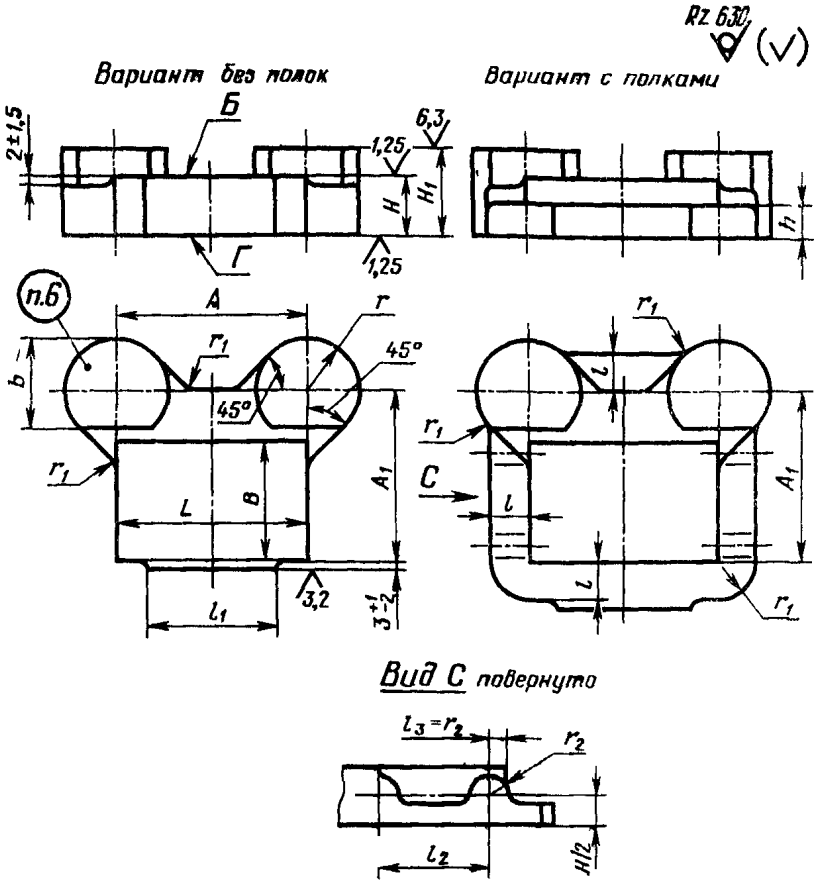

Черт. 2

Таблица 2

Размеры, мм

Обозначение плиты исполнения 2	Применяемость	Размеры рабочей плоскости L	Размеры рабочей плоскости B	H	H_1	h	A	A_1	b	l	l_1	l_2	r	r_1	r_2	Масса, кг, не более
1022-4561		63	50	25	50	—	63	80	44	—	50		22	8		1,72
1022-4562		80		32			80	85	56	20	71		28			3,71
1022-4563		100				20	100				90					4,82
1022-4564		80	63				80	100			71					4,59
1022-4565		100					100				90			10		6,45
1022-4566		125		36	63		125						36			7,20
1022-4567		160					160		65							8,86
1022-4568		80	80				80	120		25	71				—	6,62
1022-4569		100					100				90	—				7,45
1022-4571		125					125									8,46
1022-4572		160					160	125								13,85
1022-4573		200					200									15,85
1022-4574		100	100	45	80	25	100	145	80	32	100	95	45	16	22	11,68
1022-4575		125					125									13,10
1022-4576		160					160									15,83
1022-4577		200					200									18,21
1022-4578		250					250									21,17
1022-4579		320					320									25,32
1022-4581		125	125	50	100		125	170	100	40		125	56	25	25	16,08
1022-4582		160					160									17,97
1022-4583		200					200									23,02
1022-4584		250					250									26,70
1022-4585		320					320									31,86
1022-4586		160	160	56			160	205				160				23,77
1022-4587		200					200									27,35
1022-4588		250					250	215				115				40,44
1022-4589		320					320									47,90
1022-4591		200	200				200	255	115	50		200	65	40		45,19
1022-4592		250					250									45,28
1022-4593		320					320									52,80
1022-4594		400					400	260								71,01
1022-4595		250	250	63	110	32	250	310								57,84
1022-4596		320					320									68,35
1022-4597		400					400									87,89
1022-4598		500					500									104,50

Продолжение табл. 2

Размеры, мм

Обозначение плиты исполнения 2	Применяемость	Размеры рабочей плоскости		H	H_1	k	A	A_1	b	l	l_1	l_2	r	r_1	r_2	Масса, кг, не более
		L	B													
1022-4599	—	320	320	63	110	32	320	380	115	50	100	260	65	40	25	86,56
1022-4601	—	400					400	390				230				142,86
1022-4602	—	500		80	125	40	500		145			—	85	50	32	159,80
1022-4603	—	400	400				400	475				320				165,20
1022-4604	—	500					500									194,40

Пример условного обозначения плиты размерами $L=53$ мм, $B=50$ мм, $H=25$ мм, исполнения 2 из чугуна:

Плита 1022-4561—1 ГОСТ 13112—83

4. Материал плит исполнения 1 — чугун марки СЧ 25 по ГОСТ 1412—85 или сталь марки 30 Л по ГОСТ 977—75, для плит исполнения 2 — чугун марки СЧ 25 по ГОСТ 1412—85.

Допускается применение серого чугуна и литейной конструкционной стали с минимальным временным сопротивлением разрыву.

для чугуна R_m =240 МПа, для стали R_m =480 МПа.

5. Допуск параллельности плоскостей *Б* и *Г* — по 7-й степени точности ГОСТ 24643—81

6. Технические условия — по ГОСТ 13130—83.

7. Маркировать: условное обозначение плиты без наименования и товарный знак предприятия-изготовителя. Маркировку наносить электрохимическим или электроискровым способом. Допускается маркировать на бирке для партии.

gost.e-ecolog.ru