УДК 621.881 : 006.354

Группа Г27
6701-0130

ГОСУДАРСТВЕННЫЙ СТАНДАРТ СОЮЗА ССР

ДЕРЖАВКИ СУППОРТНЫЕ РАСТОЧНЫЕ С КОСЫМ КРЕПЛЕНИЕМ РЕЗЦА

Конструкция и размеры

Carriage boring holders
with skew fastening of a cutter.
Design and dimensions

ГОСТ 13070—67

Взамен
МН 2527—61

Утвержден Комитетом стандартов, мер и измерительных приборов при Совете Министров СССР 14 июля 1967 г. Срок введения установлен

с 01.07.68

Несоблюдение стандарта преследуется по закону

1. КОНСТРУКЦИЯ И РАЗМЕРЫ СУППОРТНЫХ РАСТОЧНЫХ ДЕРЖАВОК

1.1. Конструкция и размеры суппортных расточных державок с косым креплением резца должны соответствовать указанным на черт. 1 и в табл. 1.

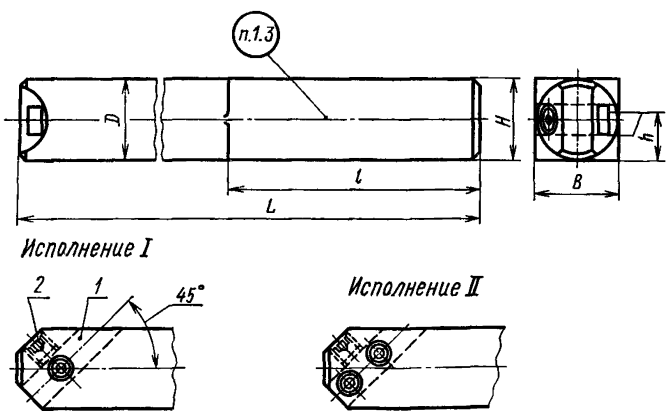

Черт. 1

Издание официальное ★

Перепечатка воспрещена

Переиздание. Январь 1986 г.

gost.e-ecolog.ru

Таблица 1

Обозначение державки	Применяемость	Исполнение	h	H	B	L	D	l	Сечение резца	Масса в кг
			мм							
6701-0131	—	I	16	25	25	300	25	100	10×10	1,35
6701-0132	—		20	32	32	400	32	125	12×12	2,73
6701-0133	—	II	25	40	40	500	40	150	16×16	5,41

Продолжение табл. 1

Обозначение державки	Дет. 1. Корпус	Дет. 2. Винт ГОСТ 8878—84	
	Количество		
	1	2	3
	Обозначение		
6701-0131	6701-0131/001	В.М10—6g×12.33Н.05	—
6701-0132	6701-0132/001	В.М12—6g×12.33Н.05	
6701-0133	6701-0133/001	—	В.М12—6g×12.33Н.05

Пример условного обозначения державки $H=25$ мм, $B=25$ мм:

Державка 6701-0131 ГОСТ 13070—67

1.2. Технические требования — по ГОСТ 13072—67.

1.3. Маркировка должна содержать обозначение державки и товарный знак.

2. КОНСТРУКЦИЯ И РАЗМЕРЫ КОРПУСОВ

2.1. Конструкция и размеры корпусов (дет. *1*) должны соответствовать указанным на черт. 2 и в табл. 2.

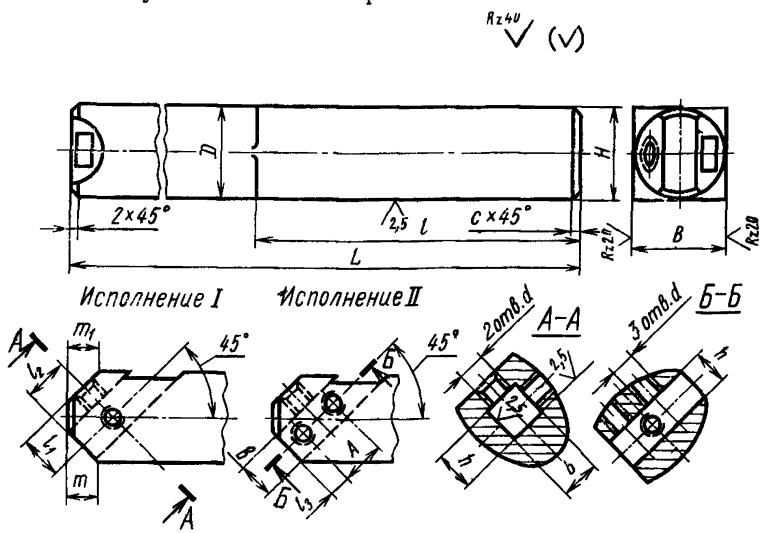

Черт. 2

Таблица 2

Размеры в мм

Обозначение корпуса	Исполнение	H	B	L	D	l	l_1	l_2	l_3	A
6701-0131/001	*I*	25	25	300	25	100	12	10	—	—
6701-0132/001		32	32	400	32	125	16	14		
6701-0133/001	*II*	40	40	500	40	150	20	—	10	20

Продолжение табл 2

Размеры в мм

Обозначение корпуса	m	m_1	b (пред откл по $H12$)	h	d кл 3	c	Масса в кг
6701-0131/001	10	8	10	10,5	М10	1	1,22
6701-0132/001	13	10	12	12,5	М12	2	2,54
6701-0133/001		13	16	16,5			5,13

Пример условного обозначения корпуса H==25 мм, B==25 мм:

Корпус 6701-0131/001 ГОСТ 13070—67

2.2. Материал — сталь марки 45 по ГОСТ 1050—74. Допускается сталь марки Ст6 по ГОСТ 380—71.

2.3. Твердость — 36,5 ... 41,5 $HRC_э$.

2.4. Покрытие — Хим. Окс. прм по ГОСТ 9.073—77.

gost.e-ecolog.ru