УДК 621.881 : 006.354

Группа Г27
6701-0070

ГОСУДАРСТВЕННЫЙ СТАНДАРТ СОЮЗА ССР

# ДЕРЖАВКИ СУППОРТНЫЕ С ПОПЕРЕЧНЫМ КРЕПЛЕНИЕМ СТЕРЖНЕВЫХ РЕЗЦОВ ЗАКРЫТЫЕ

## Конструкция и размеры

Carriage holders with cross fastening of bar cutters closed
Design and dimensions

**ГОСТ 13068—67**

Взамен
МН 2525—61

Утвержден Комитетом стандартов, мер и измерительных приборов при Совете Министров СССР 14 июля 1967 г. Срок введения установлен

с 01.07.68

Несоблюдение стандарта преследуется по закону

## 1. КОНСТРУКЦИЯ И РАЗМЕРЫ СУППОРТНЫХ ДЕРЖАВОК

1 1. Конструкция и размеры суппортных державок с поперечным креплением стержневых резцов закрытых должны соответствовать указанным на черт. 1 и в табл. 1.

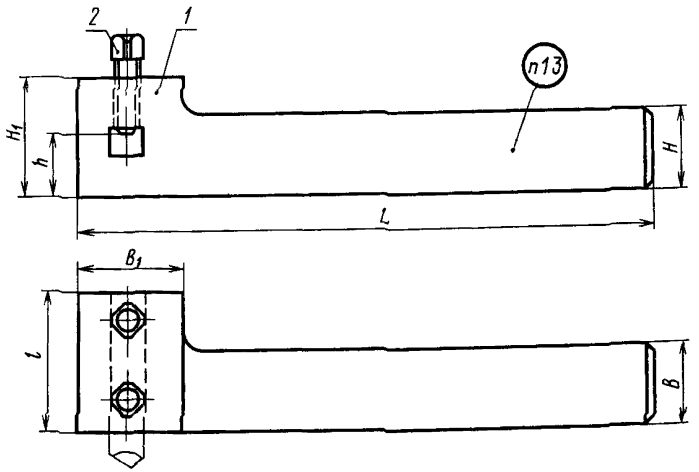


Черт. 1

Издание официальное ★

Перепечатка воспрещена

*Переиздание Январь 1986 г*



gost.e-ecolog.ru

Таблица 1

| Обозначение державки | Применяемость | $h$ | $H$ | $B$ | $L$ | $H_1$ | $B_1$ | $l$ | Сечение резца | Масса в кг |
|---|---|---|---|---|---|---|---|---|---|---|
| | | мм | | | | | | | | |
| 6701-0071 | — | 16 | 20 | 20 | 150 | 30 | 25 | 35 | 6×6 | 0,49 |
| 6701-0072 | — | | | | 200 | | | | 8×8 | 0,64 |
| 6701-0073 | — | | | | | | | | 10×10 | 0,65 |
| 6701-0074 | — | 20 | 25 | 25 | | 40 | | 40 | 12×12 | 1,17 |
| 6701-0075 | — | 23 | 32 | 32 | | 45 | 30 | 50 | 16×16 | 1,81 |
| 6701-0076 | — | 30 | 40 | 40 | 250 | 60 | 40 | 60 | 20×20 | 2,56 |
| 6701-0077 | — | 40 | | | 300 | 65 | 55 | | 25×25 | 4,72 |
| 6701-0078 | | 45 | 50 | | | 70 | | 75 | 32×32 | 6,13 |

*Продолжение табл 1*

| Обозначение державки | Дет. 1. Корпус | Дет. 2. Винт ГОСТ 1482—84 |
|---|---|---|
| | Количество | |
| | 1 | 2 |
| | Обозначение | |
| 6701-0071 | 6701-0071/001 | В.М6—6g×20.33Н.05 |
| 6701-0072 | 6701-0072/001 | В.М8—6g×20.33Н.05 |
| 6701-0073 | 6701-0073/001 | |
| 6701-0074 | 6701-0074/001 | В.М10—6g×25.33Н 05 |
| 6701-0075 | 6701-0075/001 | В.М12—6g×25.33Н.05 |
| 6701-0076 | 6701-0076/001 | В.М16—6g×35.33Н.05 |
| 6701-0077 | 6701-0077/001 | В.М16—6g×30.33Н.05 |
| 6701-0078 | 6701-0078/001 | |

Пример условного обозначения державки $H$=20 мм, $B$=20 мм, для резца сечением 6×6 мм:

*Державка 6701-0071 ГОСТ 13068—67*

1.2. Технические требования — по ГОСТ 13072—67.

1.3. Маркировка должна содержать обозначение державки и товарный знак.

## 2. КОНСТРУКЦИЯ И РАЗМЕРЫ КОРПУСОВ

2.1. Конструкция и размеры корпусов (дет. *1*) должны соответствовать указанным на черт. 2 и в табл. 2.

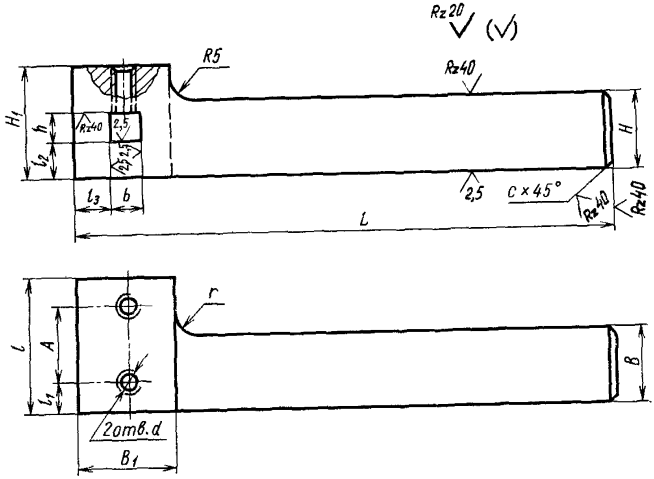


Черт. 2

Таблица 2

Размеры в мм

| Обозначение корпуса | $H$ | $B$ | $L$ | $H_1$ | $B_1$ | $A$ | $l$ | $l_1$ | $l_2$ | $l_3$ |
|---|---|---|---|---|---|---|---|---|---|---|
| 6701-0071/001 | 20 | 20 | 150 | 30 | 25 | 20 | 35 | 8 | 10 | 9,5 |
| 6701-0072/001 | | | 200 | | | | | | 8 | 8,5 |
| 6701-0073/001 | | | | | | | | | 6 | 7,5 |
| 6701-0074/001 | 25 | 25 | | 40 | | | 40 | 10 | 8 | 6,5 |
| 6701-0075/001 | 32 | 32 | | 45 | 30 | 25 | 50 | 12 | 7 | 7 |
| 6701-0076/001 | 40 | 40 | 250 | 60 | 40 | 30 | 60 | 15 | 10 | 10 |
| 6701-0077/001 | | | 300 | 65 | 55 | | | | 15 | |
| 6701-0078/001 | 50 | | | 70 | | 45 | 75 | | 13 | 12 |

*Продолжение табл. 2*

Размеры в мм

| Обозначение корпуса | $h$ | $b$ (пред. откл. по $H12$) | $d$ кл. 3 | $r$ | $c$ | Масса в кг |
|---|---|---|---|---|---|---|
| 6701-0071/001 | 6,5 | 6 | М6 | 5 | 1 | 0,48 |
| 6701-0072/001 | 8,5 | 8 | М8 | | | 0,62 |
| 6701-0073/001 | 10,5 | 10 | | | | 0,63 |
| 6701-0074/001 | 12,5 | 12 | М10 | 8 | | 1,14 |
| 6701-0075/001 | 16,5 | 16 | М12 | | 2 | 1,75 |
| 6701-0076/001 | 21 | 20 | М16 | 10 | | 2,40 |
| 6701-0077/001 | 26 | 25 | | | | 4,57 |
| 6701-0078/001 | 33 | 32 | | | | 5,97 |

Пример условного обозначения корпуса $H=20$ мм, $B=20$ мм, $L=150$ мм:

*Корпус 6701-0071/001 ГОСТ 13068—67*

2.2. Материал — сталь марки 45 или 50 по ГОСТ 1050—74. Допускается сталь марки Ст6 по ГОСТ 380—71.

2.3. Твердость — 36,5 ... 41,5 $HRC_э$.

2.4. Покрытие — Хим. Окс. прм по ГОСТ 9.073—77.

gost.e-ecolog.ru