УДК 621.881 : 006.354

Группа Г27
6701-0060

ГОСУДАРСТВЕННЫЙ СТАНДАРТ СОЮЗА ССР

# ДЕРЖАВКА СУППОРТНАЯ С ПОПЕРЕЧНЫМ КРЕПЛЕНИЕМ СТЕРЖНЕВЫХ РЕЗЦОВ ОТКРЫТАЯ

## Конструкция и размеры

Carriage holder with cross fastening of bar cutters, open. Design and dimensions

**ГОСТ 13067—67**

Взамен
МН 2524—61

Утвержден Комитетом стандартов, мер и измерительных приборов при Совете Министров СССР 14 июля 1967 г. Срок введения установлен

с 01.07.68

Несоблюдение стандарта преследуется по закону

## 1. КОНСТРУКЦИЯ И РАЗМЕРЫ ОТКРЫТОЙ СУППОРТНОЙ ДЕРЖАВКИ

1.1. Конструкция и размеры открытой суппортной державки с поперечным креплением стержневых резцов сечением 20×20 мм должны соответствовать указанным на черт. 1.

Издание официальное ★

Перепечатка воспрещена

*Переиздание. Январь 1986 г.*



gost.e-ecolog.ru

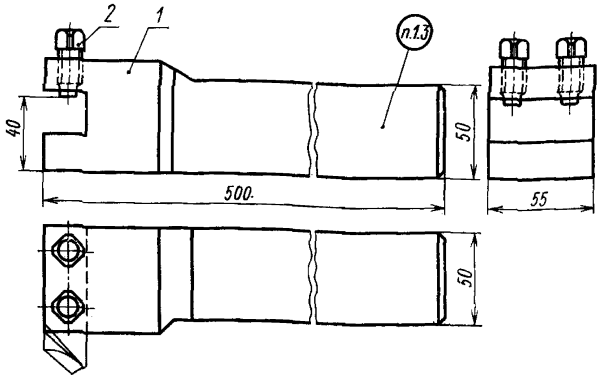


Масса 10,1 кг

*1*—корпус; *2*—винт В.М12—6g×25.33Н.05 ГОСТ 1482—84

Черт. 1

Условное обозначение державки:

*Державка 6701-0061 ГОСТ 13067—67*

1.2. Технические требования — по ГОСТ 13072—67.

1.3. Маркировка должна содержать обозначение державки и товарный знак.

## 2. КОНСТРУКЦИЯ И РАЗМЕРЫ КОРПУСА

2.1. Конструкция и размеры корпуса (дет. *1*) должны соответствовать указанным на черт. 2.

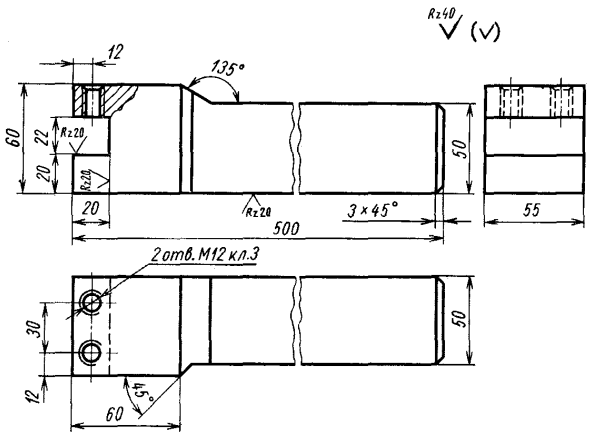


Масса 10 кг

Черт. 2

Условное обозначение корпуса:

*Корпус 6701-0061/001 ГОСТ 13067—67*

2.2. Материал — сталь марки 45 или 50 по ГОСТ 1050—74.
2.3. Твердость — 41,5 . . . 46,5 $HRC_э$.
2.4. Покрытие — Хим. Окс. прм по ГОСТ 9.073—77.

gost.e-ecolog.ru